# Datenblatt | Artikelnummer: 750-504

4-Kanal-Digitalausgang; DC 24 V; 0,5 A

https://www.wago.com/750-504

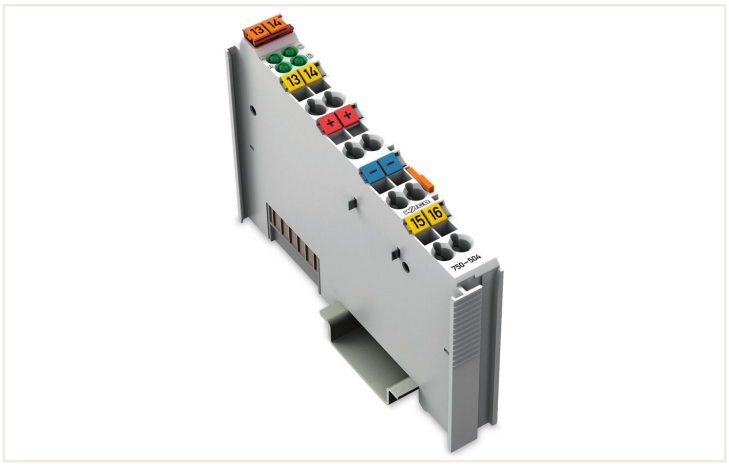

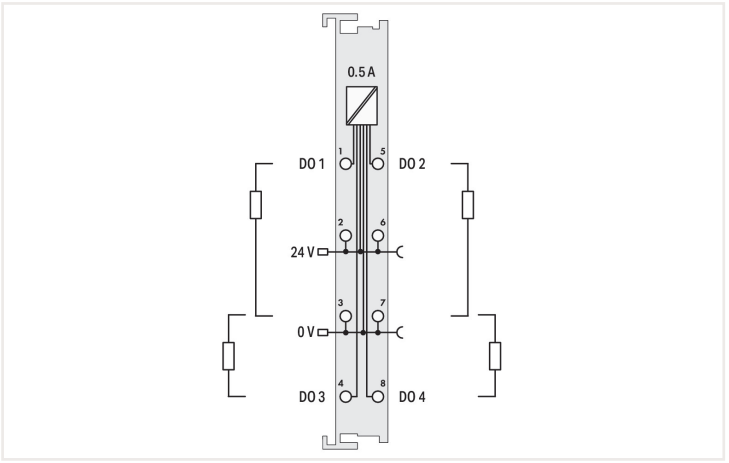


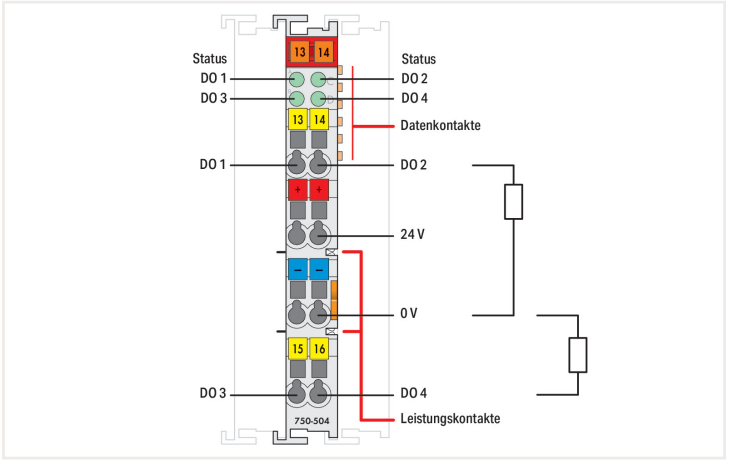


Über das Digitalausgangsmodul werden Steuersignale aus dem Automatisierungsgerät an die angeschlossenen Aktoren weitergegeben.
Alle Ausgänge sind kurzschlussfest ausgeführt.
Feld- und Systemebene sind galvanisch getrennt.

| Technische Daten | |
|---|---|
| Anzahl der digitalen Ausgänge | 4 |
| Anzahl der Kanäle insgesamt (Modul) | 4 |
| Signalart | Digital |
| Signalart Spannung | DC 24 V |
| Aktoranschluss | 2 x (2 Leiter, 3 Leiter); für den Anschluss weiterer Aktoren muss zusätzlich ein geeignetes Potentialvervielfältigungsmodul (z. B. 750-614) eingesetzt werden. |
| Ausgangscharakteristik | positivschaltend |
| Ausgangsstrom je Kanal | 0,5 A |
| Ausgangstrom | kurzschlussfest |
| Schaltfrequenz max. | 1 kHz |
| Lastart | ohmsch, induktiv, Lampenlast |
| Absorbierbare Energie max. (einmaliges Abschalten) | 0,3 J |
| Datenbreite Ausgangsdaten (intern) max. | 4 Bit |
| Versorgungsspannung System | DC 5 V; über Datenkontakte |
| Stromaufnahme Systemversorgung (5 V) | 10 mA |
| Versorgungsspannung Feld | DC 24 V (-25 … +30 %); über Leistungskontakte (Einspeisung über Messerkontakt; Weiterleitung über Federkontakt) |
| Stromaufnahme Feldversorgung (Modul ohne externe Last) | 30 mA |
| Potentialtrennung | 500 V System/Feld |
| Anzeigeelemente | LED (A-D) grün: Status DO 1 … DO 4 |
| Anzahl Leistungskontakte eingehend | 2 |

## Technische Daten

| | |
|---|---|
| Anzahl Leistungskontakte ausgehend | 2 |
| Stromtragfähigkeit der Leistungskontakte | 10 A |

## Anschlussdaten

| | |
|---|---|
| Anschlusstechnik: Ein-/Ausgänge | 8 x CAGE CLAMP® |
| Anschlusstyp 1 | Ein-/Ausgänge |
| Eindrähtiger Leiter | 0,08 … 2,5 mm² / 28 … 14 AWG |
| Feindrähtiger Leiter | 0,08 … 2,5 mm² / 28 … 14 AWG |
| Abisolierlänge | 8 … 9 mm / 0.31 … 0.35 inch |

## Geometrische Daten

| | |
|---|---|
| Breite | 12 mm / 0.472 inch |
| Höhe | 100 mm / 3.937 inch |
| Tiefe | 69,8 mm / 2.748 inch |
| Tiefe ab Oberkante Tragschiene | 62,6 mm / 2.465 inch |

## Mechanische Daten

| | |
|---|---|
| Montageart | Tragschiene 35 |
| Steckbare Verdrahtungsebene | fest |

## Werkstoffdaten

| | |
|---|---|
| Farbe | lichtgrau |
| Gehäusewerkstoff | Polycarbonat, Polyamid 6.6 |
| Brandlast | 1,501 MJ |
| Gewicht | 48,5 g |
| Konformitätskennzeichnung | CE |

## Umgebungsbedingungen

| | |
|---|---|
| Umgebungstemperatur (Betrieb) | 0 … +55 °C |
| Umgebungstemperatur (Lagerung) | -25 … +85 °C |
| Schutzart | IP20 |
| Verschmutzungsgrad (5) | 2 gemäß IEC 61131-2 |
| Betriebshöhe | 0 … 2000 m |
| Einbaulage | horizontal stehend/liegend; vertikal |
| Relative Feuchte (ohne Betauung) | 95 % |
| Vibrationsfestigkeit | 4g gemäß IEC 60068-2-6 |
| Schockfestigkeit | 15g gemäß IEC 60068-2-27 |
| EMV-Störfestigkeit | gemäß EN 61000-6-2, Schiffbereich |
| EMV-Störaussendung | gemäß EN 61000-6-4, Schiffbereich |
| Beanspruchung durch Schadstoffe | gemäß IEC 60068-2-42 und IEC 60068-2-43 |
| Zulässige Schadstoffkonzentration $H_2S$ bei einer relativen Feuchte 75 % | 10 ppm |
| Zulässige Schadstoffkonzentration $SO_2$ bei einer relativen Feuchte 75 % | 25 ppm |

## Kaufmännische Daten

| | |
|---|---|
| Produktgruppe | 15 (I/O-System) |
| eCl@ss 10.0 | 27-24-26-04 |
| eCl@ss 9.0 | 27-24-26-04 |
| ETIM 8.0 | EC001599 |
| ETIM 7.0 | EC001599 |
| VPE (UVPE) | 1 Stück |
| Verpackungsart | Karton |
| Ursprungsland | DE |
| GTIN | 4045454582326 |
| Zolltarifnummer | 85371098990 |

## Zulassungen / Zertifikate

### Allgemeine Zulassungen

| Zulassung | Norm | Zertifikatsname |
|---|---|---|
| EAC<br>Brjansker Zertifizierungs-stelle | TP TC 020/2011 | EAC RU C-DE.AM02.B.00087/19 |
| KC<br>National Radio Research Agency | Article 58-2, Clause 3 | MSIP-REM-W43-DOM750 |
| UL<br>Underwriters Laboratories Inc. (ORDINARY LOCATI-ONS) | UL 508 | E175199 Sec.1 |

### Zulassungen für Schifffahrt

| Zulassung | Norm | Zertifikatsname |
|---|---|---|
| ABS<br>American Bureau of Ship-ping | - | 22-2219060 |
| BSH<br>Bundesamt fuer See-schifffahrt und Hydrogra-phie | - | 1104 |
| BV<br>Bureau Veritas S.A. | - | 13453/E0 BV |
| DNV<br>DNV Germany GmbH | DNV-CG-0339,Aug.2021 | TAA0000194 |
| KR<br>Korean Register of Ship-ping | - | KR HMB05880-AC001 |
| LR<br>Lloyds Register EMEA | - | LR22180952TA |
| PRS<br>Polski Rejestr Statków | - | TE/2236/880590/19 |
| RINA<br>RINA Germany GmbH | - | ELE343521XG001 |

### Zulassungen für explosionsgefährdete Bereiche

| Zulassung | Norm | Zertifikatsname |
|---|---|---|
| ATEX<br>TUEV Nord Cert GmbH | EN 60079-0 | |
| CCC<br>CNEX | CNCA-C23-01 | 2020312310000213 (Ex ec IIC T4 Gc) |
| EAC<br>Brjansker Zertifizierungs-stelle | TP TC 012/2011 | EAC RU C-DE.AM02.B.00163/19 (2Ex nA IIC T4 Gc X) |
| IECEx<br>TUEV Nord Cert GmbH | IEC 60079-0 | IECEx_TUN_14.0035_X (Ex ec IIC T4 Gc) |
| INMETRO<br>TÜV Rheinland do Brasil Ltda. | IEC 60079-0 | BR-Ex_TÜV 12.1297 X |

### Zulassungen für explosionsgefährdete Bereiche

| | | |
|---|---|---|
| UL<br>Underwriters Laboratories Inc. (HAZARDOUS LOCA-TIONS) | UL 121201 | E198726 Sec.1 |

## Downloads

### Environmental Product Compliance

| Compliance Search |
| --- |
| Environmental Product Compliance 750-504 |

### Dokumentation

| Handbuch | | |
| --- | --- | --- |
| Produkthandbuch 4-Kanal, DC 24 V, 0,5 A | V 1.3.0 | pdf 2255.78 KB |
| Systemhandbuch WAGO I/O System 750 / 753 | V 3.1.0 11.05.2022 | pdf 8509.27 KB |
| Systemhandbuch Serie 750/753 | | |

| Systembeschreibung | | |
| --- | --- | --- |
| I/O-System – Serie 750/753 Allgemeine Produktinformationen | | pdf 951.97 KB |
| Übersicht Zulassungen WAGO-I/O-SYSTEM 750 | | pdf 771.21 KB |
| Einsatz in explosionsgefährdeten Bereichen | V 1.0.0 | pdf 1019.55 KB |

| Ausschreibungstext | | |
| --- | --- | --- |
| 750-504 | 19.02.2019 | xml 4.09 KB |
| 750-504 | 12.07.2017 | doc 28.50 KB |
| ausschreiben.de 750-504 | | |

### CAD/CAE-Daten

| CAD Daten |
| --- |
| 2D/3D Modelle 750-504 |

| CAE Daten |
| --- |
| EPLAN Data Portal 750-504 |
| WSCAD Universe 750-504 |
| ZUKEN Portal 750-504 |

### Gerätedateien

| Gerätetreiber | | |
| --- | --- | --- |
| WAGO USB Service Kabel Treiber / Serie 750 und 857 | 6.5.3.0 10.09.2014 | zip 4721.96 KB |

# 1 Passende Produkte

## 1.1 Optionales Zubehör

### 1.1.1 Beschriftung

#### 1.1.1.1 Beschriftungsadapter

Art-Nr.: 750-103
Gruppenschildträger

#### 1.1.1.2 Beschriftungsschild

Art-Nr.: 2009-145/000-006
Mini-WSB Inline; für Smart Printer; 1700 Stück auf Rolle; dehnbar 5 - 5,2 mm; unbedruckt; aufrastbar; blau

Art-Nr.: 2009-145/000-002
Mini-WSB Inline; für Smart Printer; 1700 Stück auf Rolle; dehnbar 5 - 5,2 mm; unbedruckt; aufrastbar; gelb

Art-Nr.: 2009-145/000-007
Mini-WSB Inline; für Smart Printer; 1700 Stück auf Rolle; dehnbar 5 - 5,2 mm; unbedruckt; aufrastbar; grau

Art-Nr.: 2009-145/000-023
Mini-WSB Inline; für Smart Printer; 1700 Stück auf Rolle; dehnbar 5 - 5,2 mm; unbedruckt; aufrastbar; grün

Art-Nr.: 2009-145/000-012
Mini-WSB Inline; für Smart Printer; 1700 Stück auf Rolle; dehnbar 5 - 5,2 mm; unbedruckt; aufrastbar; orange

Art-Nr.: 2009-145/000-005
Mini-WSB Inline; für Smart Printer; 1700 Stück auf Rolle; dehnbar 5 - 5,2 mm; unbedruckt; aufrastbar; rot

Art-Nr.: 2009-145/000-024
Mini-WSB Inline; für Smart Printer; 1700 Stück auf Rolle; dehnbar 5 - 5,2 mm; unbedruckt; aufrastbar; violett

Art-Nr.: 2009-145
Mini-WSB Inline; für Smart Printer; 1700 Stück auf Rolle; dehnbar 5 - 5,2 mm; unbedruckt; aufrastbar; weiß

Art-Nr.: 248-501/000-006
Mini-WSB-Beschriftungskarte; als Karte; nicht dehnbar; unbedruckt; aufrastbar; blau

Art-Nr.: 248-501/000-002
Mini-WSB-Beschriftungskarte; als Karte; nicht dehnbar; unbedruckt; aufrastbar; gelb

Art-Nr.: 248-501/000-007
Mini-WSB-Beschriftungskarte; als Karte; nicht dehnbar; unbedruckt; aufrastbar; grau

Art-Nr.: 248-501/000-023
Mini-WSB-Beschriftungskarte; als Karte; nicht dehnbar; unbedruckt; aufrastbar; grün

Art-Nr.: 248-501/000-017
Mini-WSB-Beschriftungskarte; als Karte; nicht dehnbar; unbedruckt; aufrastbar; hellgrün

Art-Nr.: 248-501/000-012
Mini-WSB-Beschriftungskarte; als Karte; nicht dehnbar; unbedruckt; aufrastbar; orange

Art-Nr.: 248-501/000-005
Mini-WSB-Beschriftungskarte; als Karte; nicht dehnbar; unbedruckt; aufrastbar; rot

Art-Nr.: 248-501/000-024
Mini-WSB-Beschriftungskarte; als Karte; nicht dehnbar; unbedruckt; aufrastbar; violett

Art-Nr.: 248-501
Mini-WSB-Beschriftungskarte; als Karte; nicht dehnbar; unbedruckt; aufrastbar; weiß

#### 1.1.1.3 Einsteckschild

Art-Nr.: 750-100
Beschriftungskarte; als Bogen DIN A4; unbedruckt

#### 1.1.1.4 Gruppenschildträger

Art-Nr.: 750-106
Gruppenschildträger

## 1.1.2 Potentialeinspeisung

### 1.1.2.1 Potentialeinspeisung

Art-Nr.: 750-612
Potentialeinspeisung; AC/DC 0 … 230 V

Art-Nr.: 750-602
Potentialeinspeisung; DC 24 V

Art-Nr.: 750-601
Potentialeinspeisung; DC 24 V; Sicherungshalter

Art-Nr.: 750-610
Potentialeinspeisung; DC 24 V; Sicherungshalter; Diagnose

## 1.1.3 Potentialverteilung

### 1.1.3.1 Potentialverteilermodul

Art-Nr.: 750-614
Potentialvervielfältigung

## 1.1.4 Schirmanschluss

### 1.1.4.1 Schirmklemmbügel

Art-Nr.: 790-108
Schirmklemmbügel; 11 mm breit; kontaktierbarer Schirmdurchmesser; 3 … 8 mm

Art-Nr.: 790-208
Schirmklemmbügel; 12,4 mm breit; 3 … 8 mm

Art-Nr.: 790-116
Schirmklemmbügel; 19 mm breit; kontaktierbarer Schirmdurchmesser; 7 … 16 mm

Art-Nr.: 790-216
Schirmklemmbügel; 21,8 mm breit; 6 … 16 mm

Art-Nr.: 790-124
Schirmklemmbügel; 27 mm breit; kontaktierbarer Schirmdurchmesser; 6 … 24 mm

Art-Nr.: 790-220
Schirmklemmbügel; 30 mm breit; 6 … 20 mm

Art-Nr.: 790-140
Schirmklemmbügel; kontaktierbarer Schirmdurchmesser

## 1.1.5 Systemgehäuse

### 1.1.5.1 Systemgehäuse

Art-Nr.: 850-825
IP65-Systemgehäuse; Aluminium (RAL 7032); BxHxT (160x100x160 mm); 9 x M12, 4 x M20

Art-Nr.: 850-826
IP65-Systemgehäuse; Aluminium (RAL 7032); BxHxT (240x100x160 mm); 4 x M20-, 4 x M16-, 14 x M12-Verschraubung

Art-Nr.: 850-827
IP65-Systemgehäuse; Aluminium (RAL 7032); BxHxT (320x100x160 mm); 4 x M20-, 8 x M16-, 17 x M12-Verschraubung

Art-Nr.: 850-828
IP65-Systemgehäuse; Aluminium (RAL 7032); BxHxT (480x100x160 mm); 4 x M20-, 10 x M16-, 35 x M12-Verschraubung

Art-Nr.: 850-826/002-000
IP65-Systemgehäuse; Aluminium (RAL 7035); BxHxT (240x100x160 mm); 4 x M20-, 4 x M16-, 14 x M12-Verschraubung

Art-Nr.: 850-827/002-000
IP65-Systemgehäuse; Aluminium (RAL 7035); BxHxT (320x100x160 mm); 4 x M20-, 8 x M16-, 17 x M12-Verschraubung

Art-Nr.: 850-828/002-000
IP65-Systemgehäuse; Aluminium (RAL 7035); BxHxT (480x100x160 mm); 4 x M20-, 10 x M16-, 35 x M12-Verschraubung

Art-Nr.: 850-834
IP65-Systemgehäuse; Polyester (RAL 7032); BxHxT (164x100x164 mm); 9 x M12, 4 x M20

Art-Nr.: 850-835
IP65-Systemgehäuse; Polyester (RAL 7032); BxHxT (244x100x164 mm); 4 x M20-, 4 x M16-, 14 x M12-Verschraubung

Art-Nr.: 850-836
IP65-Systemgehäuse; Polyester (RAL 7032); BxHxT (324x100x164 mm); 4 x M20-, 8 x M16-, 17 x M12-Verschraubung

Art-Nr.: 850-814/002-000
IP65-Systemgehäuse; Stahlblech (RAL 7035); BxHxT (200x120x200 mm); ohne Flanschplatte

Art-Nr.: 850-815/002-000
IP65-Systemgehäuse; Stahlblech (RAL 7035); BxHxT (300x120x200 mm); ohne Flanschplatte

Art-Nr.: 850-816/002-000
IP65-Systemgehäuse; Stahlblech (RAL 7035); BxHxT (400x120x200 mm); ohne Flanschplatte

Art-Nr.: 850-817/002-000
IP65-Systemgehäuse; Stahlblech (RAL 7035); BxHxT (600x120x200 mm); ohne Flanschplatte

## 1.1.6 Tragschiene

### 1.1.6.1 Montagematerial

Art-Nr.: 210-196
Aluminiumtragschiene; 35 x 8,2 mm; 1,6 mm dick; 2 m lang; ungelocht; ähnlich EN 60715; silberfarben

Art-Nr.: 210-198
Kupfertragschiene; 35 x 15 mm; 2,3 mm dick; 2 m lang; ungelocht; entsprechend EN 60715; kupferfarben

Art-Nr.: 210-197
Stahltragschiene; 35 x 15 mm; 1,5 mm dick; 2 m lang; gelocht; ähnlich EN 60715; silberfarben

Art-Nr.: 210-508
Stahltragschiene; 35 x 15 mm; 1,5 mm dick; 2 m lang; gelocht; bandverzinkt; ähnlich EN 60715; silberfarben

Art-Nr.: 210-114
Stahltragschiene; 35 x 15 mm; 1,5 mm dick; 2 m lang; ungelocht; ähnlich EN 60715; silberfarben

Art-Nr.: 210-506
Stahltragschiene; 35 x 15 mm; 1,5 mm dick; 2 m lang; ungelocht; bandverzinkt; ähnlich EN 60715; silberfarben

Art-Nr.: 210-118
Stahltragschiene; 35 x 15 mm; 2,3 mm dick; 2 m lang; ungelocht; entsprechend EN 60715; silberfarben

Art-Nr.: 210-504
Stahltragschiene; 35 x 7,5 mm; 1 mm dick; 2 m lang; gelocht; bandverzinkt; entsprechend EN 60715; silberfarben

Art-Nr.: 210-115
Stahltragschiene; 35 x 7,5 mm; 1 mm dick; 2 m lang; gelocht; entsprechend EN 60715; Lochbreite 18 mm; Lochabstand 25 mm; silberfarben

Art-Nr.: 210-112
Stahltragschiene; 35 x 7,5 mm; 1 mm dick; 2 m lang; gelocht; entsprechend EN 60715; Lochbreite 25 mm; Lochabstand 36 mm; silberfarben

Art-Nr.: 210-505
Stahltragschiene; 35 x 7,5 mm; 1 mm dick; 2 m lang; ungelocht; bandverzinkt; entsprechend EN 60715; silberfarben

Art-Nr.: 210-113
Stahltragschiene; 35 x 7,5 mm; 1 mm dick; 2 m lang; ungelocht; entsprechend EN 60715; silberfarben