Sichere 4/4-Kanal-Digitalein- und -ausgangsklemme PROFIsafe V1.3

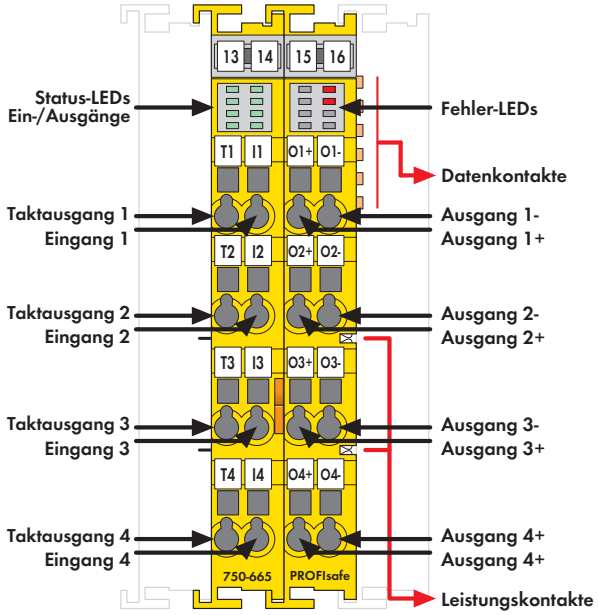

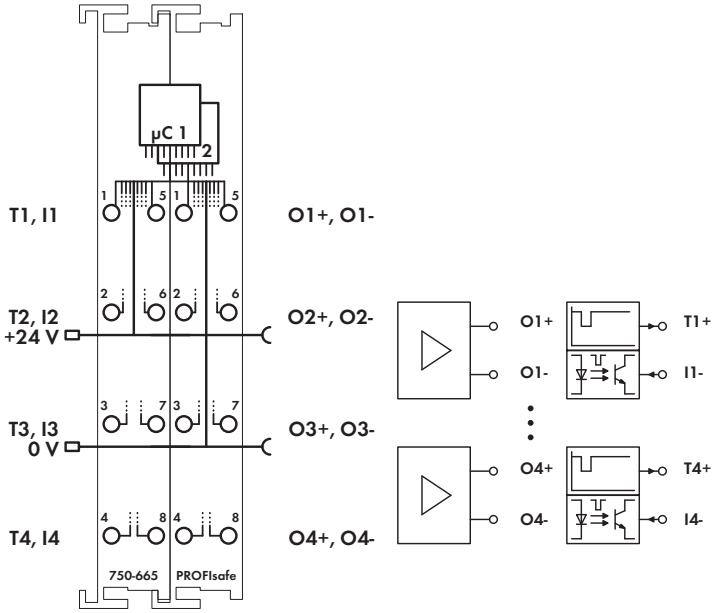

Lieferung ohne Mini-WSB

Die PROFIsafe-Ein- und -Ausgangsklemme 750-665/000-001 besitzt 4 Leistungsausgänge (O1 ... O4), sowie 4 taktsensitive Eingänge (I1 ... I4), die von 4 unterschiedlich getakteten Ausgängen (T1 ... T4) gespeist werden. Die Taktausgänge sind kurzschlussfest ausgeführt. Die Eingänge und Ausgänge werden kontinuierlich auf Querschluss und Fremdeinspeisung überwacht.
Der Signalzustand der 4 Eingangskanäle sowie der 4 Ausgangskanäle wird mit jeweils einer zugehörigen grünen LED angezeigt. Zusätzlich signalisieren 2 rote LEDs interne bzw. externe Fehler.
An dem seitlich angeordneten Kodierschalter wird die PROFIsafe-Adresse eingestellt.
Feld- und Systemebene sind galvanisch voneinander getrennt.

Die Anordnung der einzelnen Eingangsklemmen ist bei der Projektierung im Feldbusknoten beliebig. Eine blockweise Anordnung ist nicht erforderlich.

Weitere Informationen sind dem Handbuch zu entnehmen!

Einspeiseanweisung siehe Seite 23.

Berücksichtigen Sie bei Neuinstallationen die Sichere 4/4-Kanal-Digitalein- und -ausgangsklemme PROFIsafe V2 iPar 750-667/000-003 (siehe Seite 300).

Beschreibung	Bestellnr.	VPE
4FDI/4FDO 24V DC 0,5A PROFIsafe V 1.3	**750-665/000-001**	1

Zubehör		Bestellnr.	VPE
Mini-WSB-Schnellbezeichnungssystem			
	unbedruckt	**248-501**	5
	bedruckt	siehe Seite 348 ... 349	

Normen und Zulassungen	Siehe auch Übersicht Zulassungen Kapitel 1
Basisnorm Sicherheitsanwendungen	IEC 61508, parts 1-7, 1998 und 2000; EN 954-1 Cat. 4
Konformitätskennzeichnung	CE
cULus UL 508	
cULus ANSI/ISA 12.12.01	Class I Div2 ABCD T4
Ex EN 60079-0, -15	I M2 / II 3 GD Ex nA nL IIC T4
EN 61241-0, -1	

Technische Daten	
Eingänge	I1 ... I4; taktsensitiv zu den Taktausgängen (T1 ... T4)
Erreichbare Sicherheitsklassen	4 x Kat. 2/SIL 2 bzw. 2 x Kat 4/SIL 3
Ausgänge	O1 ... O4: Leistungsausgänge für Aktoren
Erreichbare Sicherheitsklassen	4 x Kat. 2/SIL 2 bzw. 2 x Kat. 4/SIL 3
Spannung über Leistungskontakte	DC 24 V (-15 % ... +20 %)
Strom über Leistungskontakte max.	DC 10 A
Stromaufnahme typ. (Klemmenbus)	55 mA
Lastreaktanzen max.	kapazitiv 2 nF;
	induktiv entsprechend DC 13
Reaktionszeiten min. ... max. Eingänge	t_{on} (L->H) = 13 ms ... 71 ms
	t_{off} (H->L) = 13 ms ... 26 ms
	zuzüglich 2 x Klemmenbus-Laufzeit
	zuzüglich 2 x Feldbus-Laufzeit
	zuzüglich SPS-Laufzeit
Reaktionszeiten max. Ausgänge	t_{on} (L->H) = 13 ms
	t_{off} (H->L) = 13 ms
	zuzüglich 2 x Klemmenbus-Laufzeit
	zuzüglich 2 x Feldbus-Laufzeit
	zuzüglich SPS-Laufzeit
Schaltfrequenz$_{max.}$	
ohmsche Last	5 Hz
induktive Last nach IEC 947-5-1, DC 13	0,1 Hz, 5 Hz mit Freilaufdioden
Proof-Test-Intervall	10 Jahre
Anschlusstechnik	CAGE CLAMP®
Querschnitte	0,08 mm² ... 2,5 mm² / AWG 28 ... 14
Abisolierlängen	8 ... 9 mm / 0.33 in
Abmessungen Breite	24 mm
Gewicht	98 g
EMV: CE-Störfestigkeit	gem. EN 61000-6-2 (2005)
EMV: CE-Störaussendung	gem. EN 61000-6-4 (2007)