Tischgehäuse – PropacPRO

MODULSCHIENEN VORNE, MITTE, HINTEN

BESTELLINFORMATIONEN

		Zur indirekten Backplane Befestigung mit Isolierstreifen	Zur direkten Backplane Befestigung	Zur direkten Befestigung von Steckverbindern nach EN 60603-2 (DIN 41612)	Modulschienen vorne	EMV-Dichtung (Stahl, rostfrei) zwischen Modulschiene und Modulschiene	Modulschiene Typ H-VT stabil, mit EMV-Dichtung
		04400001	04400002	04400003		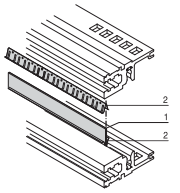 bza45877	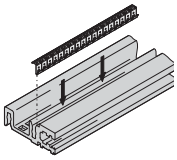 06106052
		"heavy" Typ H-ST Standard	"heavy" Typ H-VT langes Dach	"heavy" Typ H-MZ mit Z-Schiene	"heavy" Typ H-KD kurzes Dach		
		06197011	06197013	06197015	06197008		
		Al-Profil, Oberfläche eloxiert, Kontaktfläche leitfähig mit TE Bedruckung	Al-Profil, Oberfläche eloxiert, Kontaktfläche leitfähig mit TE Bedruckung	Al-Profil, Oberfläche eloxiert, Kontaktfläche leitfähig mit TE Bedruckung	Al-Profil, Oberfläche eloxiert, Kontaktfläche leitfähig; mit TE Bedruckung	Pos. 1: Blechstreifen, Al, 1 mm, Pos. 2: EMV-Dichtungen (Stahl, rostfrei); zur Schirmung von 2 direkt übereinander sitzenden Modulschienen bei vertikaler Unterteilung des Einbauraumes	Modulschiene: Al-Profil, Oberfläche eloxiert, Kontaktfläche leitfähig für Deckbleche bei geschirmten Gehäusen
Nutzbare Länge TE	Länge mm	1 Stück (LLG 10)[1]	1 Stück (LLG 10)[1]	1 Stück (LLG 10)[1]	1 Stück (LLG 10)[1]	VPE 1 Satz	1 Stück
28	147,32	**34560-528**	**34560-728**	**34560-928**	**34560-228**	**24562-528**	**24576-028**
42	218,44	**34560-542**	**34560-742**	**34560-942**	**34560-242**	**24562-542**	**24576-042**
63	325,12	**34560-563**	**34560-763**	**34560-963**	**34560-263**	**24562-563**	**24576-063**
84	431,80	**34560-584**	**34560-784**	**34560-984**	**34560-284**	**24562-584**	**24576-084**
Torx-Linsenkopfschraube, M4 × 14, St, verzinkt, VPE 100 Stück		**24571-371**	**24571-371**	**24571-371**	**24571-371**	–	**24571-371**
Torx-Linsenkopfschraube, M4 × 10, St, verzinkt, notwendig, wenn Führungsschiene an Slot 1 angeschraubt wird, VPE 100 Stück		–	–	**24571-372**	**24571-372**	–	**24571-372**
Lochschiene für Steckverbindermontage mit Isolierstreifen siehe Seite		5.69	–	–	–	–	–
Z-Schiene für Steckverbindermontage ohne Isolierstreifen siehe Seite		5.69	–	–	–	–	–
Isolierstreifen siehe Seite		–	5.68	–	–	–	–
Gewindestreifen siehe Seite		5.68	5.68	5.68	5.68		

1) LLG (Lieferlosgröße): Bestell-Nr. beinhaltet 1 Stück, die Lieferung erfolgt aber ausschließlich in Lieferlosgrößen (LLG); bestellen Sie bitte mindestens die Stückzahl der LLG oder ein Vielfaches davon

HINWEIS

- Weitere Modulschienen siehe ab Seite 6.27
- Einbaumöglichkeiten siehe Seite 5.66

Tischgehäuse – PropacPRO

MODULSCHIENE MITTE TYP ST-C

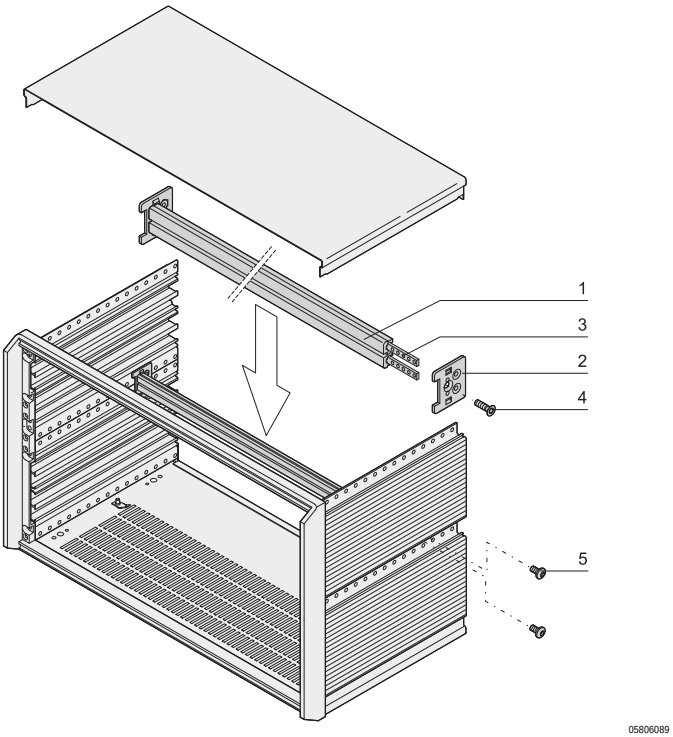

- Für indirekte Backplanemontage (mit Isolierstreifen)
- Für 6 HE-propacPRO-Gehäuse

LIEFERUMFANG (Bausatz, Pos. 1 bis 4 vormontiert)

Pos.	Menge	Beschreibung
1	1	Modulschiene, Al-Profil, eloxiert, Kontaktflächen leitfähig
2	2	Adapterblech, Al
3	2	Gewindestreifen M2,5, St, verzinkt
4	2	Senkkopfschraube, M4 x 14
5	4	Linsenkopfschraube M4 x 6

BESTELLINFORMATIONEN

Nutzbare Breite TE	Länge mm	Bestell-Nr.
84	431,8	**24575-474**
Isolierstreifen 84 TE, PBT UL 94 V-O, grau, VPE 10 Stück		**24560-884**

GEWINDESTREIFEN, LOCHSTREIFEN, ISOLIERSTREIFEN

BESTELLINFORMATIONEN

	Gewindestreifen M2,5		Gewindestreifen M3	Lochstreifen Pos. 1		Isolierstreifen	
	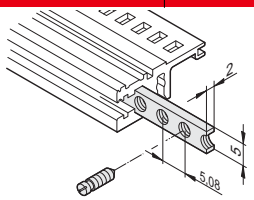			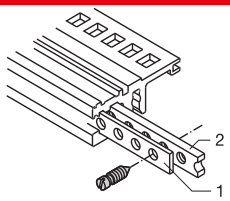		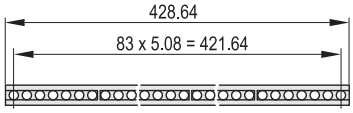	
	Gewindestreifen	wird zur Befestigung der Frontplatte an der Modulschiene benötigt; Halsschraube 12,3 mm verwenden, siehe Seite 6.64		Lochstreifen	zum Zentrieren von geschirmten Steckbaugruppen, Al, 1 mm, bitte Stiftschraube zum Fixieren separat bestellen	Isolierstreifen	zur isolierten Montage der Backplane; PBT UL 94 V-0, grau
Nutzbare Länge TE	Länge mm	1 Stück (LLG 10)[1]	1 Stück (LLG 10)[1]	Länge mm	1 Stück (LLG 10)[1]	Länge mm	VPE 10 Stück
28	146,82	**34561-328**	–	147,12	**30845-197**	144,20	**24560-828**
42	217,94	**34561-342**	–	218,24	**30845-211**	210,40	**24560-842**
63	324,62	**34561-363**	–	324,92	**30845-232**	316,88	**24560-863**
84	431,30	**34561-384**	**34561-484**	431,60	**30845-253**	428,64	**24560-884**
Zubehör							
Stiftschraube M2,5 x 8, VPE 100 Stück		**21100-276**	–		–		–
Stiftschraube M2,5 x 9, VPE 100 Stück		–	–		**21101-359**		–
Stiftschraube M3 x 8, VPE 100 Stück		–	**21100-646**		–		–

1) LLG (Lieferlosgröße): Bestell-Nr. beinhaltet 1 Stück, die Lieferung erfolgt aber ausschließlich in Lieferlosgrößen (LLG); bestellen Sie bitte mindestens die Stückzahl der LLG oder ein Vielfaches davon

2) Bestell-Nr. beinhaltet eine Verpackungseinheit (VPE); Lieferung erfolgt ausschließlich in VPE

Tischgehäuse – PropacPRO

MONTAGEPOSITION MODUL-/ PROFILSCHIENEN

2 HE

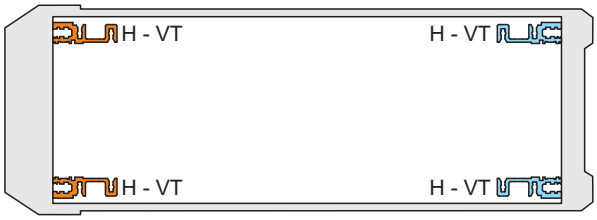

05806084

3 HE

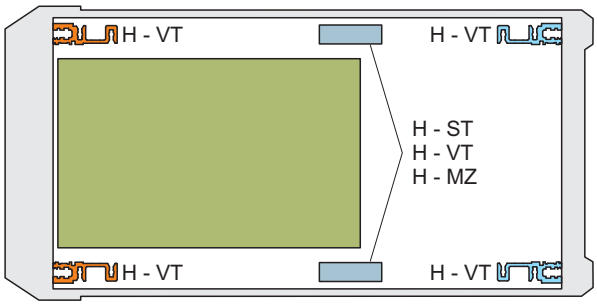

05806085

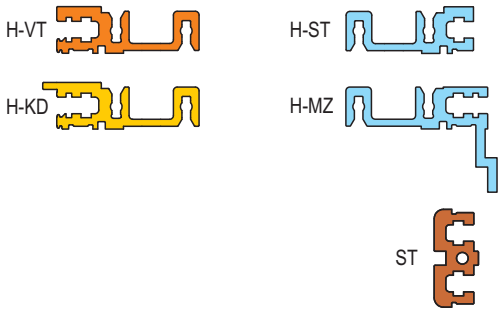

05809050

4 HE (3 + 1)

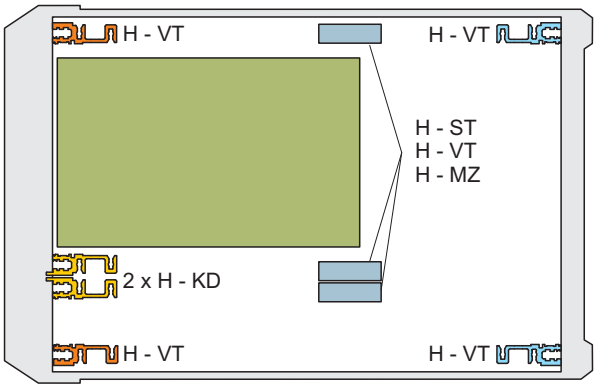

05806086

"Z" (EMV-Schirmung bei 2 Modulschienen)

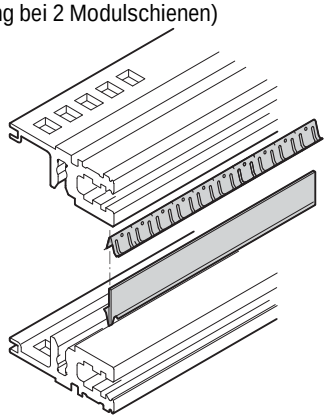

06106051

6 HE

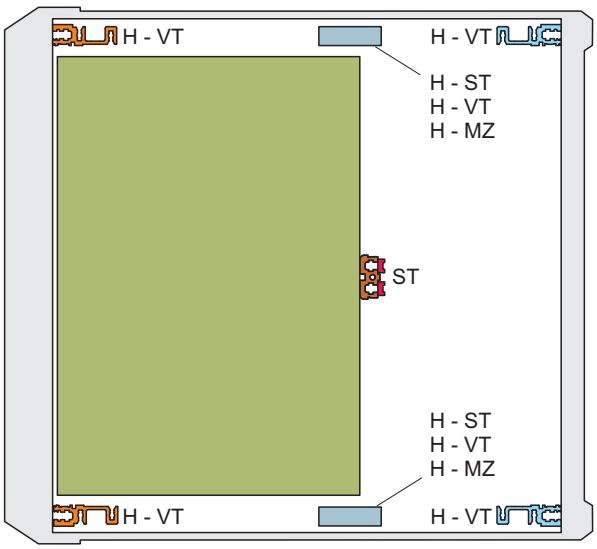

05806087

6 HE (2 x 3)

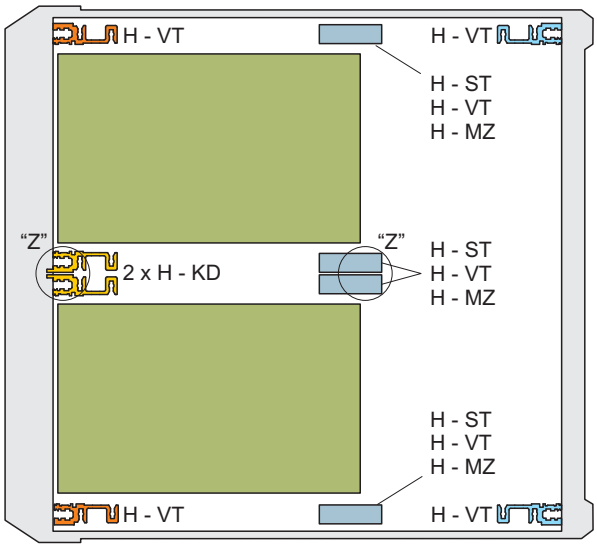

05806088