Datenblatt | Artikelnummer: 750-342

Feldbuskoppler ETHERNET; 1. Generation

https://www.wago.com/750-342

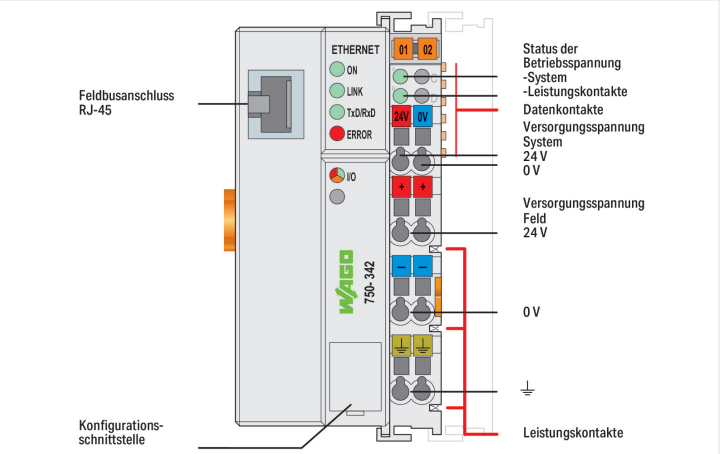

Der ETHERNET-TCP/IP-Feldbuskoppler unterstützt eine Reihe von Netzwerkprotokollen, um Prozessdaten über ETHERNET TCP/IP zu versenden. Durch die Einhaltung der aus der IT-Welt bekannten Standards ist eine problemlose Anbindung an vorhandene lokale und globale (LAN, Internet) Netze möglich.

Durch die Verwendung von ETHERNET als Feldbus wird eine durchgängige Datenübertragung zwischen Fabrik und Büro geschaffen. Weiterhin bietet der ETHERNET-TCP/IP-Feldbuskoppler die Möglichkeit zur Fernwartung, d.h. es können Prozesse standortunabhängig gesteuert bzw. überwacht werden.

Der Prozessdatenaustausch findet mit Hilfe des MODBUS/TCP-Protokolls statt. Hierbei erstellt der Buskoppler beim Anlauf automatisch, anhand der gesteckten Busklemmen, ein lokales Prozessabbild.

Die im Feldbuskoppler gespeicherten HTML-Seiten dienen dazu, Informationen über die Konfiguration, Status und E-/A-Daten des ETHERNET-TCP/IP-Feldbuskopplers auszulesen. Hierzu wird ein üblicher Web-Browser benötigt.

Die dynamische Konfiguration der IP-Adressen über einen BootP-Server bietet dem Anwender eine flexible und einfache Gestaltung seines Netzwerkes.

Technische Daten

Kommunikation	Modbus (TCP, UDP) ETHERNET
ETHERNET-Protokolle	HTTP BootP
Übertragungsrate	10 Mbit/s
Bussegmentlänge max.	100 m
Übertragungsmedium	Twisted Pair S-UTP; 100 Ω; Cat. 5
Max. Anzahl Socket- Verbindungen	1 HTTP; 3 MODBUS/TCP
Anzahl Module pro Knoten max.	64
Ein- und Ausgangsprozessabbild (Feldbus) max.	512 Byte/512 Byte
Versorgungsspannung System	DC 24 V (-25 … +30 %); über Verdrahtungsebene (CAGE CLAMP®-Anschluss)
Stromaufnahme Systemversorgung (5 V)	200 mA
Summenstrom für Systemversorgung	1800 mA
Versorgungsspannung Feld	DC 24 V (-25 … +30 %); über Leistungskontakte
Eingangsstrom typ. bei Nennlast (24 V)	500 mA
Netzteilwirkungsgrad typ. bei Nennlast (24 V)	87 %
Potentialtrennung	500 V System/Feld
Anzahl Leistungskontakte ausgehend	3
Stromtragfähigkeit der Leistungskontakte	10 A

Anschlussdaten

Anschlusstechnik: Kommunikation/Feldbus	Modbus TCP/UDP: 1 x RJ-45
Anschlusstechnik: Feldversorgung	6 x CAGE CLAMP®
Anschlusstechnik: Systemversorgung	2 x CAGE CLAMP®
Anschlusstechnik: Gerätekonfiguration	1 x Stiftleiste; 4-polig
Anschlusstyp 1	System-/Feldversorgung
Eindrähtiger Leiter	0,08 … 2,5 mm² / 28 … 14 AWG
Feindrähtiger Leiter	0,08 … 2,5 mm² / 28 … 14 AWG
Abisolierlänge	8 … 9 mm / 0.31 … 0.35 inch

Geometrische Daten

Breite	50,5 mm / 1.988 inch
Höhe	100 mm / 3.937 inch
Tiefe	71,1 mm / 2.799 inch
Tiefe ab Oberkante Tragschiene	63,9 mm / 2.516 inch

Mechanische Daten

Montageart	Tragschiene 35

Werkstoffdaten

Farbe	lichtgrau
Gehäusewerkstoff	Polycarbonat, Polyamid 6.6
Brandlast	3,829 MJ
Gewicht	175,8 g
Konformitätskennzeichnung	CE

Umgebungsbedingungen

Umgebungstemperatur (Betrieb)	0 … +55 °C
Umgebungstemperatur (Lagerung)	-25 … +85 °C
Schutzart	IP20
Verschmutzungsgrad (5)	2 gemäß IEC 61131-2
Betriebshöhe	0 … 2000 m
Einbaulage	horizontal stehend/liegend; vertikal
Relative Feuchte (ohne Betauung)	95 %
Vibrationsfestigkeit	4g gemäß IEC 60068-2-6
Schockfestigkeit	15g gemäß IEC 60068-2-27
EMV-Störfestigkeit	gemäß EN 61000-6-2, Schiffbereich
EMV-Störaussendung	gemäß EN 61000-6-4, Schiffbereich
Beanspruchung durch Schadstoffe	gemäß IEC 60068-2-42 und IEC 60068-2-43
Zulässige Schadstoffkonzentration H_2S bei einer relativen Feuchte 75 %	10 ppm
Zulässige Schadstoffkonzentration SO_2 bei einer relativen Feuchte 75 %	25 ppm

Kaufmännische Daten

Produktgruppe	15 (I/O-System)
eCl@ss 10.0	27-24-26-07
eCl@ss 9.0	27-24-26-07
ETIM 8.0	EC001603
ETIM 7.0	EC001603
VPE (UVPE)	1 Stück
Verpackungsart	Karton
Ursprungsland	DE
GTIN	4045454527006
Zolltarifnummer	85176200000

Zulassungen / Zertifikate

Allgemeine Zulassungen

Zulassung	Norm	Zertifikatsname
EAC Brjansker Zertifizierungs-stelle	TP TC 020/2011	EAC RU C-DE.AM02.B.00087/19
KC National Radio Research Agency	Article 58-2, Clause 3	MSIP-REM-W43-FBC750
UL Underwriters Laboratories Inc. (ORDINARY LOCATI-ONS)	UL 508	E175199 Sec.1

Zulassungen für Schifffahrt

Zulassung	Norm	Zertifikatsname
ABS American Bureau of Ship-ping	-	22-2219060
BSH Bundesamt fuer See-schifffahrt und Hydrogra-phie	-	1104
BV Bureau Veritas S.A.	-	13453/E0 BV
DNV DNV Germany GmbH	DNV-CG-0339,Aug.2021	TAA0000194
KR Korean Register of Ship-ping	-	KR HMB05880-AC001
LR Lloyds Register EMEA	-	LR22180952TA
PRS Polski Rejestr Statków	-	TE/2236/880590/19
RINA RINA Germany GmbH	-	ELE343521XG001

Zulassungen für explosionsgefährdete Bereiche

Zulassung	Norm	Zertifikatsname
ATEX TUEV Nord Cert GmbH	EN 60079-0	
CCC CNEX	CNCA-C23-01	2020312310000213 (Ex ec IIC T4 Gc)
EAC Brjansker Zertifizierungs-stelle	TP TC 012/2011	EAC RU C-DE.AM02. B.00163/19 (2Ex nA IIC T4 Gc X)
IECEx TUEV Nord Cert GmbH	IEC 60079-0	IECEx_TUN_14.0035_X (Ex ec IIC T4 Gc)
INMETRO TÜV Rheinland do Brasil Ltda.	IEC 60079-0	BR-Ex_TÜV 12.1297 X
UL Underwriters Laboratories Inc. (HAZARDOUS LOCA-TIONS)	UL 121201	E198726 Sec.1

Downloads

Environmental Product Compliance

Compliance Search

Environmental Product Compliance 750-342	

Dokumentation

Handbuch

Produkthandbuch ETHERNET TCP/IP Feld-buskoppler	V 2.2.1	pdf 2164.49 KB	
Systemhandbuch WA-GO I/O System 750 / 753	V 3.1.0 11.05.2022	pdf 8509.27 KB	
Systemhandbuch Serie 750/753			

Systembeschreibung

I/O-System – Serie 750/753 Allgemeine Produktinformationen		pdf 951.97 KB	
Übersicht Zulassungen WAGO-I/O-SYSTEM 750		pdf 771.21 KB	
Einsatz in explosions-gefährdeten Bereichen	V 1.0.0	pdf 1019.55 KB	

Ausschreibungstext

750-342	19.02.2019	xml 6.30 KB	
750-342	21.07.2017	doc 29.00 KB	

Anwendungshinweise

Anwendungshinweis SIEMENS

Anbindung Ethernet Koppler 750-342 an Simatic S7-300 CPU (a101400)	V1.0.4 28.10.2016	zip 3005.72 KB	

Anwendungshinweis sonstige

Anbindung an MCPS Datenerfassungs Software (a116400)	V1.1.1 20.05.2009	zip 395.96 KB	

CAD/CAE-Daten

CAD Daten

2D/3D Modelle
750-342

CAE Daten

EPLAN Data Portal
750-342

WSCAD Universe
750-342

ZUKEN Portal 750-342

Engineering-Software

Konfigurations- und Inbetriebnahme-Software

(759-316) WAGO Ethernet Settings / Serie 750	06.15.03.02 02.09.2021	exe 19568.17 KB	

Runtime Software

Firmware

0750-0342, Feldbuskoppler ETHERNET	V 19 19.10.2021	zip 763.91 KB	

Gerätedateien

Gerätetreiber

WAGO USB Service Kabel Treiber / Serie 750 und 857	6.5.3.0 10.09.2014	zip 4721.96 KB	

1 Passende Produkte

1.1 Optionales Zubehör

1.1.1 Beschriftung

1.1.1.1 Beschriftungsadapter

Art-Nr.: 750-103
Gruppenschildträger

1.1.1.2 Beschriftungsschild

Art-Nr.: 2009-145/000-006
Mini-WSB Inline; für Smart Printer; 1700 Stück auf Rolle; dehnbar 5 - 5,2 mm; unbedruckt; aufrastbar; blau

Art-Nr.: 2009-145/000-002
Mini-WSB Inline; für Smart Printer; 1700 Stück auf Rolle; dehnbar 5 - 5,2 mm; unbedruckt; aufrastbar; gelb

Art-Nr.: 2009-145/000-007
Mini-WSB Inline; für Smart Printer; 1700 Stück auf Rolle; dehnbar 5 - 5,2 mm; unbedruckt; aufrastbar; grau

Art-Nr.: 2009-145/000-023
Mini-WSB Inline; für Smart Printer; 1700 Stück auf Rolle; dehnbar 5 - 5,2 mm; unbedruckt; aufrastbar; grün

Art-Nr.: 2009-145/000-012
Mini-WSB Inline; für Smart Printer; 1700 Stück auf Rolle; dehnbar 5 - 5,2 mm; unbedruckt; aufrastbar; orange

Art-Nr.: 2009-145/000-005
Mini-WSB Inline; für Smart Printer; 1700 Stück auf Rolle; dehnbar 5 - 5,2 mm; unbedruckt; aufrastbar; rot

Art-Nr.: 2009-145/000-024
Mini-WSB Inline; für Smart Printer; 1700 Stück auf Rolle; dehnbar 5 - 5,2 mm; unbedruckt; aufrastbar; violett

Art-Nr.: 2009-145
Mini-WSB Inline; für Smart Printer; 1700 Stück auf Rolle; dehnbar 5 - 5,2 mm; unbedruckt; aufrastbar; weiß

Art-Nr.: 248-501/000-006
Mini-WSB-Beschriftungskarte; als Karte; nicht dehnbar; unbedruckt; aufrastbar; blau

Art-Nr.: 248-501/000-002
Mini-WSB-Beschriftungskarte; als Karte; nicht dehnbar; unbedruckt; aufrastbar; gelb

Art-Nr.: 248-501/000-007
Mini-WSB-Beschriftungskarte; als Karte; nicht dehnbar; unbedruckt; aufrastbar; grau

Art-Nr.: 248-501/000-023
Mini-WSB-Beschriftungskarte; als Karte; nicht dehnbar; unbedruckt; aufrastbar; grün

Art-Nr.: 248-501/000-017
Mini-WSB-Beschriftungskarte; als Karte; nicht dehnbar; unbedruckt; aufrastbar; hellgrün

Art-Nr.: 248-501/000-012
Mini-WSB-Beschriftungskarte; als Karte; nicht dehnbar; unbedruckt; aufrastbar; orange

Art-Nr.: 248-501/000-005
Mini-WSB-Beschriftungskarte; als Karte; nicht dehnbar; unbedruckt; aufrastbar; rot

Art-Nr.: 248-501/000-024
Mini-WSB-Beschriftungskarte; als Karte; nicht dehnbar; unbedruckt; aufrastbar; violett

Art-Nr.: 248-501
Mini-WSB-Beschriftungskarte; als Karte; nicht dehnbar; unbedruckt; aufrastbar; weiß

1.1.1.3 Einsteckschild

Art-Nr.: 750-100
Beschriftungskarte; als Bogen DIN A4; unbedruckt

1.1.1.4 Gruppenschildträger

Art-Nr.: 750-106
Gruppenschildträger

1.1.2 Kommunikation

1.1.2.1 Bluetooth

Art-Nr.: 750-921
Bluetooth®-Adapter

1.1.2.2 Kommunikationskabel

Art-Nr.: 750-923
Konfigurationsleitung; USB-Anschluss; Länge 2,5 m

Art-Nr.: 750-923/000-001
Konfigurationsleitung; USB-Anschluss; Länge 5 m

1.1.3 Leitungen und Steckverbinder

1.1.3.1 Anschlussstecker

Art-Nr.: 750-975
ETHERNET-Stecker RJ-45, IP20; ETHERNET 10/100 Mbit/s; feldkonfektionierbar

Art-Nr.: 750-977/000-011
ETHERNET-Stecker; RJ-45; Cat. 6A; axial; Code T568A; AWG 22

Art-Nr.: 750-978/000-011
ETHERNET-Stecker; RJ-45; Cat. 6A; axial; Code T568A; AWG 22; Zugentlastung

Art-Nr.: 750-977/000-021
ETHERNET-Stecker; RJ-45; Cat. 6A; axial; Code T568A; AWG 24

Art-Nr.: 750-978/000-021
ETHERNET-Stecker; RJ-45; Cat. 6A; axial; Code T568A; AWG 24; Zugentlastung

Art-Nr.: 750-977/000-012
ETHERNET-Stecker; RJ-45; Cat. 6A; axial; Code T568B; AWG 22

Art-Nr.: 750-978/000-012
ETHERNET-Stecker; RJ-45; Cat. 6A; axial; Code T568B; AWG 22; Zugentlastung

Art-Nr.: 750-977/000-022
ETHERNET-Stecker; RJ-45; Cat. 6A; axial; Code T568B; AWG 24

Art-Nr.: 750-978/000-022
ETHERNET-Stecker; RJ-45; Cat. 6A; axial; Code T568B; AWG 24; Zugentlastung

Art-Nr.: 750-979/000-011
ETHERNET-Stecker; RJ-45; Cat. 6A; gewinkelt; Code T568A; AWG 22; Zugentlastung

Art-Nr.: 750-979/000-021
ETHERNET-Stecker; RJ-45; Cat. 6A; gewinkelt; Code T568A; AWG 24; Zugentlastung

Art-Nr.: 750-979/000-012
ETHERNET-Stecker; RJ-45; Cat. 6A; gewinkelt; Code T568B; AWG 22; Zugentlastung

Art-Nr.: 750-979/000-022
ETHERNET-Stecker; RJ-45; Cat. 6A; gewinkelt; Code T568B; AWG 24; Zugentlastung

1.1.4 Schirmanschluss

1.1.4.1 Schirmklemmbügel

Art-Nr.: 790-108
Schirmklemmbügel; 11 mm breit; kontaktierbarer Schirmdurchmesser; 3 … 8 mm

Art-Nr.: 790-208
Schirmklemmbügel; 12,4 mm breit; 3 … 8 mm

Art-Nr.: 790-116
Schirmklemmbügel; 19 mm breit; kontaktierbarer Schirmdurchmesser; 7 … 16 mm

Art-Nr.: 790-216
Schirmklemmbügel; 21,8 mm breit; 6 … 16 mm

Art-Nr.: 790-124
Schirmklemmbügel; 27 mm breit; kontaktierbarer Schirmdurchmesser; 6 … 24 mm

Art-Nr.: 790-220
Schirmklemmbügel; 30 mm breit; 6 … 20 mm

Art-Nr.: 790-140
Schirmklemmbügel; kontaktierbarer Schirmdurchmesser

1.1.5 Systemgehäuse

1.1.5.1 Systemgehäuse

Art-Nr.: 850-825
IP65-Systemgehäuse; Aluminium (RAL 7032); BxHxT (160x100x160 mm); 9 x M12, 4 x M20

Art-Nr.: 850-826
IP65-Systemgehäuse; Aluminium (RAL 7032); BxHxT (240x100x160 mm); 4 x M20-, 4 x M16-, 14 x M12-Verschraubung

Art-Nr.: 850-827
IP65-Systemgehäuse; Aluminium (RAL 7032); BxHxT (320x100x160 mm); 4 x M20-, 8 x M16-, 17 x M12-Verschraubung

Art-Nr.: 850-828
IP65-Systemgehäuse; Aluminium (RAL 7032); BxHxT (480x100x160 mm); 4 x M20-, 10 x M16-, 35 x M12-Verschraubung

1.1.5.1 Systemgehäuse

Art-Nr.: 850-826/002-000
IP65-Systemgehäuse; Aluminium (RAL 7035); BxHxT (240x100x160 mm); 4 x M20-, 4 x M16-, 14 x M12-Verschraubung

Art-Nr.: 850-827/002-000
IP65-Systemgehäuse; Aluminium (RAL 7035); BxHxT (320x100x160 mm); 4 x M20-, 8 x M16-, 17 x M12-Verschraubung

Art-Nr.: 850-828/002-000
IP65-Systemgehäuse; Aluminium (RAL 7035); BxHxT (480x100x160 mm); 4 x M20-, 10 x M16-, 35 x M12-Verschraubung

Art-Nr.: 850-834
IP65-Systemgehäuse; Polyester (RAL 7032); BxHxT (164x100x164 mm); 9 x M12, 4 x M20

Art-Nr.: 850-835
IP65-Systemgehäuse; Polyester (RAL 7032); BxHxT (244x100x164 mm); 4 x M20-, 4 x M16-, 14 x M12-Verschraubung

Art-Nr.: 850-836
IP65-Systemgehäuse; Polyester (RAL 7032); BxHxT (324x100x164 mm); 4 x M20-, 8 x M16-, 17 x M12-Verschraubung

Art-Nr.: 850-814/002-000
IP65-Systemgehäuse; Stahlblech (RAL 7035); BxHxT (200x120x200 mm); ohne Flanschplatte

Art-Nr.: 850-815/002-000
IP65-Systemgehäuse; Stahlblech (RAL 7035); BxHxT (300x120x200 mm); ohne Flanschplatte

Art-Nr.: 850-816/002-000
IP65-Systemgehäuse; Stahlblech (RAL 7035); BxHxT (400x120x200 mm); ohne Flanschplatte

Art-Nr.: 850-817/002-000
IP65-Systemgehäuse; Stahlblech (RAL 7035); BxHxT (600x120x200 mm); ohne Flanschplatte

1.1.6 Tragschiene

1.1.6.1 Montagematerial

Art-Nr.: 210-196
Aluminiumtragschiene; 35 x 8,2 mm; 1,6 mm dick; 2 m lang; ungelocht; ähnlich EN 60715; silberfarben

Art-Nr.: 210-198
Kupfertragschiene; 35 x 15 mm; 2,3 mm dick; 2 m lang; ungelocht; entsprechend EN 60715; kupferfarben

Art-Nr.: 210-197
Stahltragschiene; 35 x 15 mm; 1,5 mm dick; 2 m lang; gelocht; ähnlich EN 60715; silberfarben

Art-Nr.: 210-508
Stahltragschiene; 35 x 15 mm; 1,5 mm dick; 2 m lang; gelocht; bandverzinkt; ähnlich EN 60715; silberfarben

Art-Nr.: 210-114
Stahltragschiene; 35 x 15 mm; 1,5 mm dick; 2 m lang; ungelocht; ähnlich EN 60715; silberfarben

Art-Nr.: 210-506
Stahltragschiene; 35 x 15 mm; 1,5 mm dick; 2 m lang; ungelocht; bandverzinkt; ähnlich EN 60715; silberfarben

Art-Nr.: 210-118
Stahltragschiene; 35 x 15 mm; 2,3 mm dick; 2 m lang; ungelocht; entsprechend EN 60715; silberfarben

Art-Nr.: 210-504
Stahltragschiene; 35 x 7,5 mm; 1 mm dick; 2 m lang; gelocht; bandverzinkt; entsprechend EN 60715; silberfarben

Art-Nr.: 210-115
Stahltragschiene; 35 x 7,5 mm; 1 mm dick; 2 m lang; gelocht; entsprechend EN 60715; Lochbreite 18 mm; Lochabstand 25 mm; silberfarben

Art-Nr.: 210-112
Stahltragschiene; 35 x 7,5 mm; 1 mm dick; 2 m lang; gelocht; entsprechend EN 60715; Lochbreite 25 mm; Lochabstand 36 mm; silberfarben

Art-Nr.: 210-505
Stahltragschiene; 35 x 7,5 mm; 1 mm dick; 2 m lang; ungelocht; bandverzinkt; entsprechend EN 60715; silberfarben

Art-Nr.: 210-113
Stahltragschiene; 35 x 7,5 mm; 1 mm dick; 2 m lang; ungelocht; entsprechend EN 60715; silberfarben