Datenblatt | Artikelnummer: 750-103

Gruppenschildträger

https://www.wago.com/750-103

Farbe: transparent

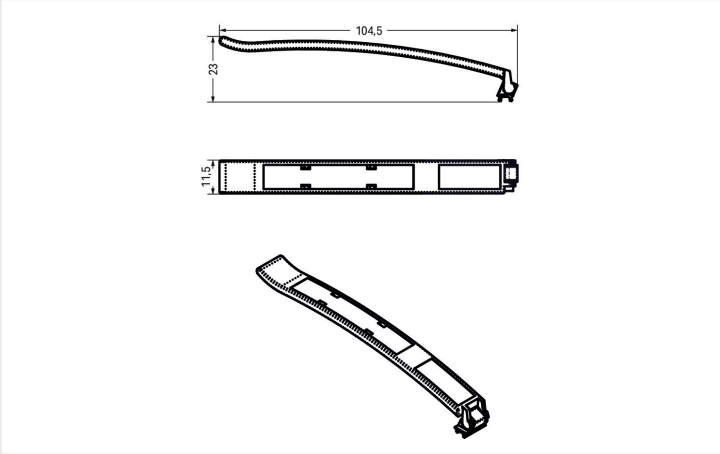

Abmessungen in mm

Der klappbare Beschriftungsträger 750-103 ermöglicht Gruppenkennzeichnungen und objektbezogene „Klartext-beschriftungen" im WAGO-I/O-SYSTEM 750 und 753.
Der Beschriftungsträger kann in die obere Mini-WSB-Aufnahme eingesetzt werden.

Technische Daten	
Geeignet	ermöglicht Gruppenkennzeichnungen im WAGO IO SYSTEM
Eigenschaften	klappbar

Geometrische Daten	
Höhe	23 mm
Breite	11,5 mm / 0.453 inch
Tiefe	104,5 mm / 4.114 inch

Werkstoffdaten	
Farbe	transparent
Gewicht	2,8 g
Brandlast	0,085 MJ

Kaufmännische Daten	
Produktgruppe	15 (I/O-System)
eCl@ss 10.0	27-14-40-75
eCl@ss 9.0	27-37-12-29
ETIM 8.0	EC002248
ETIM 7.0	EC002248
VPE (UVPE)	50 Stück
Verpackungsart	Karton
Ursprungsland	DE
GTIN	4045454769475
Zolltarifnummer	39269097900

Downloads

Environmental Product Compliance

Compliance Search
Environmental Product Compliance 750-103

Dokumentation

Handbuch			
Systemhandbuch WAGO I/O System 750 / 753	V 3.1.0 11.05.2022	pdf 8509.27 KB	

Ausschreibungstext			
750-103	19.02.2019	xml 3.02 KB	
750-103	09.01.2019	docx 13.54 KB	

CAD/CAE-Daten

CAE Daten
EPLAN Data Portal 750-103
WSCAD Universe 750-103

1 Passende Produkte

1.1 Notwendiges Zubehör

1.1.1 Beschriftung

1.1.1.1 Einsteckschild

Art-Nr.: 750-105
Beschriftungskarte; als Bogen DIN A4; unbedruckt

1.2 Optionales Zubehör

1.2.1 Beschriftung

1.2.1.1 Beschriftungsstreifen

Art-Nr.: 709-178
Beschriftungsstreifen; auf Rolle; 7,5 mm breit; nicht dehnbar; unbedruckt; aufrastbar; weiß