Datenblatt | Artikelnummer: 704-5003

Übergabemodul für Systemverkabelung; Steckverbinder gemäß DIN 41651; Stiftleiste; 10-polig; 8-Kanal-Relaisausgang; 1 Wechsler; Dreistock-Leiterplattenklemmen; im Montagesockel; 2,50 mm²

https://www.wago.com/704-5003

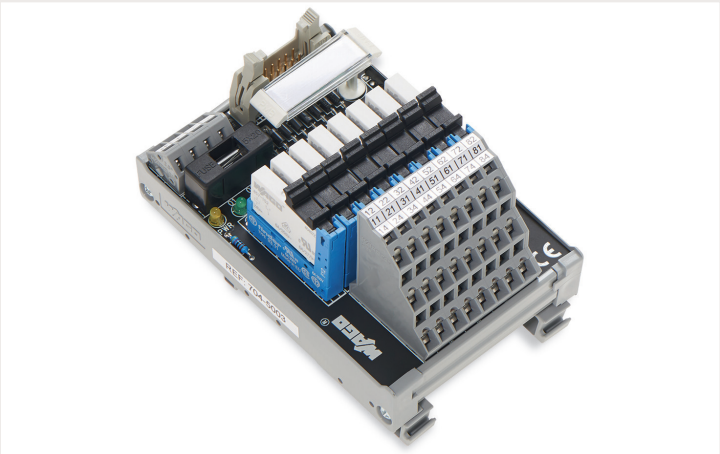

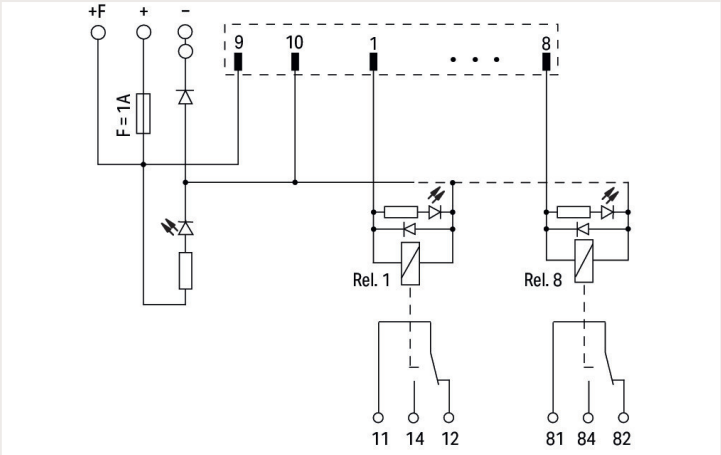

Elektrische Daten

Ein-/Ausgänge	8-Kanal-Relaisausgang
Betriebsnennspannung	DC 24 V
Betriebsspannungsbereich	±10 %
Anzahl Wechsler/Umschaltkontakte	1
Grenzdauerstrom	5 A
Schaltspannung max.	AC 250 V; DC 48 V
Schaltleistung (ohmsch) max.	AC 1250 VA; DC 50 W
Lebensdauer, mechanisch	10 x 10^6 Schaltspiele
Statusanzeige	LED grün (Kanal) LED gelb (Stromversorgung)
Interne Sicherung	Versorgung: 1 A; Relaisausgang: -
WAGO Elementarrelais	857-152

Sicherheit und Schutz

Bemessungsspannung	50 V
Bemessungsstoßspannung	0,8 kV
Verschmutzungsgrad	2
Spannungsfestigkeit Steuer-/Lastkreis (AC, 1 min)	4 kV_{eff}
Spannungsfestigkeit Lastkreis/Lastkreis (AC, 1 min)	1 kV_{eff}

Kompatibilität

Siemens

Siemens S7-300	6ES7 322-1BF01-0AA0 6ES7 322-8BF00-0AB0 6ES7 323-1BH01-0AA0 6ES7 327-1BH00-0AB0 6ES7 326-2BF01-0AB0 6ES7 326-2BF10-0AB0
Siemens S7-1500	6ES7 522-1BF00-0AB0
Siemens ET200SP	6ES7 132-6BF00-0CA0 6ES7 132-6BF01-0AA0 6ES7 132-6BF01-0BA0

GE Fanuc

GE Fanuc 9030	IC693 MDL730 IC693 MDL732

Schneider	
Schneider Modicon TM3	TM3 DQ8T(G)
Schneider Modicon M340	BMX DDM 16022
Schneider Modicon Quantum	140 DDM 390 00
Schneider TSX	TSX DSY 08T2

Rockwell	
Rockwell Compact Logix	1769 - OB8

Omron	
Omron CJ1W	CJ1W-OD204

WAGO	
WAGO I/O-System 750	750-1502
WAGO I/O-System 753	753-530 (x1)

Anschlussdaten

Anschluss 1	
Steckverbinder	Steckverbinder gemäß DIN 41651; Stiftleiste
Polzahl 1	10
Anschlusstyp 1	System
Hinweis (Leiterquerschnitt)	12 AWG: THHN, THWN
Steckrichtung	vertikal

Anschluss 2	
Bauform 2	Leiterplattenklemmen, 3-stöckig
Polzahl 2	24
Anschlusstyp 2	Feld
WAGO Klemme 2	WAGO Serie 737
Eindrähtiger Leiter 2	0,08 … 2,5 mm² / 28 … 12 AWG
Feindrähtiger Leiter 2	0,08 … 2,5 mm² / 28 … 12 AWG
Abisolierlänge 2	5 … 6 mm / 0.2 … 0.24 inch

Anschluss 3	
Bauform 3	Leiterplattenklemmen
Polzahl 3	4
Anschlusstyp 3	Versorgung
WAGO Klemme 3	WAGO Serie 236
Eindrähtiger Leiter 3	0,08 … 2,5 mm² / 28 … 12 AWG
Feindrähtiger Leiter 3	0,08 … 2,5 mm² / 28 … 12 AWG
Abisolierlänge 3	5 … 6 mm / 0.2 … 0.24 inch

Geometrische Daten

Breite	70 mm / 2.756 inch
Höhe	105 mm / 4.134 inch
Tiefe ab Oberkante Tragschiene	65 mm / 2.559 inch

Mechanische Daten

Montageart	Tragschiene 35

Werkstoffdaten

Kontaktwerkstoff (Relais)	$AgSnO_2$
Brandlast	1,178 MJ
Gewicht	230 g

Umgebungsbedingungen

Umgebungstemperatur (Betrieb bei U_N)	-25 … 40 °C
Umgebungstemperatur (Lagerung)	-40 … +70 °C
Relative Feuchte	≤ 85% (nicht betauend)

Kaufmännische Daten

Produktgruppe	30 ()
eCl@ss 10.0	27-14-11-52
eCl@ss 9.0	27-14-11-52
ETIM 8.0	EC002780
ETIM 7.0	EC002780
VPE (UVPE)	1 Stück
Verpackungsart	Karton
Ursprungsland	FR
GTIN	4045454980092
Zolltarifnummer	85366990990

Zulassungen / Zertifikate

Allgemeine Zulassungen

Zulassung	Norm	Zertifikatsname
EAC Brjansker Zertifizierungs-stelle	TP TC 004/2011	EAC RU C-DE.AM02.B.00122/19

Downloads

Environmental Product Compliance

Compliance Search

Environmental Product Compliance 704-5003

Dokumentation

Systembeschreibung

WAGO Systemverkabelung, Auswahlhilfe	pdf 527.80 KB	

Ausschreibungstext

704-5003	19.02.2019	xml 4.13 KB	
704-5003	20.11.2015	doc 26.50 KB	

CAD/CAE-Daten

CAE Daten
EPLAN Data Portal 704-5003
WSCAD Universe 704-5003

1 Passende Produkte

1.1 Optionales Zubehör

1.1.1 Beschriftung

1.1.1.1 Beschriftungsstreifen

Art-Nr.: 709-177
Beschriftungsstreifen; auf Rolle; 7,5 mm breit; nicht dehnbar; unbedruckt; aufrastbar; transluzent

Art-Nr.: 709-178
Beschriftungsstreifen; auf Rolle; 7,5 mm breit; nicht dehnbar; unbedruckt; aufrastbar; weiß

Art-Nr.: 709-196
Beschriftungsstreifen; für Laserdrucker; transluzent

Art-Nr.: 2009-110
Beschriftungsstreifen; für Smart Printer; auf Rolle; nicht dehnbar; unbedruckt; aufrastbar; weiß

1.1.2 Elementarrelais

1.1.2.1 Elementarrelais

Art-Nr.: 857-152
Elementarrelais; Eingangsnennspannung DC 24 V; 1 Wechsler; Grenzdauerstrom 6 A; 5 mm Baubreite; 15 mm Bauhöhe

1.1.3 Leitungen und Steckverbinder

1.1.3.1 Anschlussleitung

Art-Nr.: 706-100/1301-200
Anschlussleitung; 10-polig; Steckverbinder gemäß DIN 41651; offenes Ende; Länge 2 m; Leiterquerschnitt 0,14 mm²; UR-Komponenten

1.1.3.2 Systemleitung

Art-Nr.: 706-2300/201-100
Systemleitung; für Siemens S7-300; 8 Digitalausgänge; Länge 1 m; Leiterquerschnitt 0,14 mm²

Art-Nr.: 706-2300/201-200
Systemleitung; für Siemens S7-300; 8 Digitalausgänge; Länge 2 m; Leiterquerschnitt 0,14 mm²

Art-Nr.: 706-2300/201-300
Systemleitung; für Siemens S7-300; 8 Digitalausgänge; Länge 3 m; Leiterquerschnitt 0,14 mm²

Art-Nr.: 706-7753/302-100
Systemleitung; für WAGO-I/O-SYSTEM, Serie 750; 8 Digitaleingänge und 8 Digitalausgänge; Länge 1 m; Leiterquerschnitt 0,14 mm²

Art-Nr.: 706-7753/302-200
Systemleitung; für WAGO-I/O-SYSTEM, Serie 750; 8 Digitaleingänge und 8 Digitalausgänge; Länge 2 m; Leiterquerschnitt 0,14 mm²

Art-Nr.: 706-7753/300-100
Systemleitung; für WAGO-I/O-SYSTEM, Serie 753; 8 Digitalein- oder -ausgänge; Länge 1 m; Leiterquerschnitt 0,14 mm²

Art-Nr.: 706-7753/300-200
Systemleitung; für WAGO-I/O-SYSTEM, Serie 753; 8 Digitalein- oder -ausgänge; Länge 2 m; Leiterquerschnitt 0,14 mm²