Datenblatt | Artikelnummer: 704-5014

Übergabemodul für Systemverkabelung; Steckverbinder gemäß DIN 41651; Stiftleiste; 20-polig; 16-Kanal-Relaisausgang; 1 Wechsler; Doppelstock-Leiterplattenklemmen; ohne Relais; im Montagesockel; 2,50 mm²

https://www.wago.com/704-5014

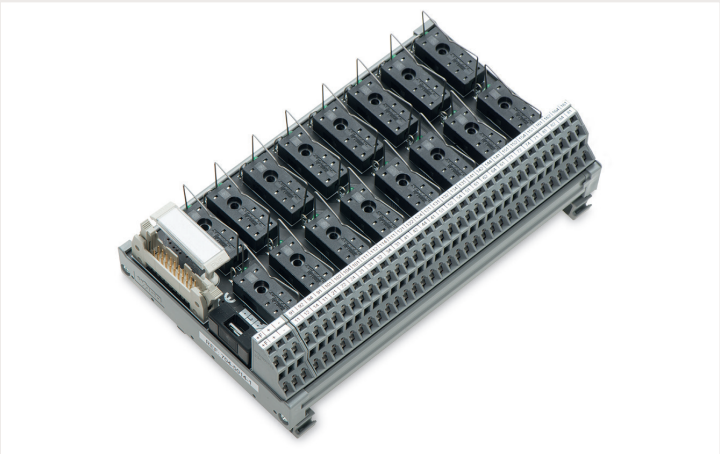

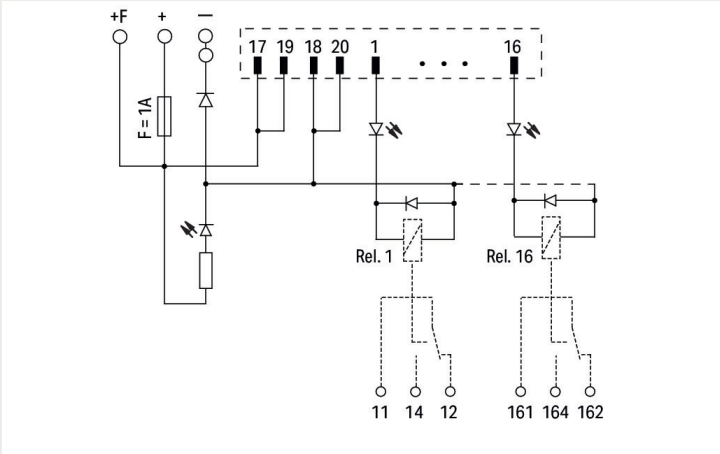

Hinweise

Hinweis	Unabhängig vom eingesetzten Relais beträgt der maximale Dauerstrom pro Kanal 5 A.

Elektrische Daten

Ein-/Ausgänge	16-Kanal-Relaisausgang
Betriebsnennspannung	DC 24 V
Betriebsspannungsbereich	±10 %
Anzahl Wechsler/Umschaltkontakte	1
Grenzdauerstrom	5 A
Einschaltvermögen	2 ms 16 A
Schaltspannung max.	AC 250 V; DC 48 V
Schaltleistung (ohmsch) max.	AC 1250 VA; DC 50 W
Statusanzeige	LED grün (Kanal) LED gelb (Stromversorgung)
Interne Sicherung	Versorgung: 1 A; Relaisausgang: -
Sonderfunktionen	ohne Elementarrelais

Sicherheit und Schutz

Bemessungsspannung	50 V
Bemessungsstoßspannung	0,8 kV
Verschmutzungsgrad	2
Spannungsfestigkeit Steuer-/Lastkreis (AC, 1 min)	2,5 kV_{eff}
Spannungsfestigkeit Lastkreis/Lastkreis (AC, 1 min)	1 kV_{eff}

Kompatibilität

GE Fanuc

GE Fanuc 9030	IC693 MDL740 IC693 MDL742 IC693 MDL753
GE Fanuc RX3i	IC694 MDL753

Schneider

Schneider Modicon TM3	TM3 DQ16T(G) TM3 DQ16TK TM3 DQ32TK
Schneider Modicon M340	BMX DDO 1602 BMX DDO 3202K BMX DDO 6402K BMX DDM 3202K
Schneider Modicon Quantum	140 DDO 353 00 140 DDO 353 01 140 DDO 364 00 140 DVO 853 00
Schneider TSX	TSX DSY 16T2 TSX DSY 32T2K TSX DSY 64T2K TSX DMY 28FK TSX DMY 28RFK

Rockwell

Rockwell Compact Logix	1769 - OB16 1769 - OB16P 1769 - OB32 1769 - OB32T
Rockwell Control Logix	1756 - OB16E 1756 - OB32

Omron

Omron CJ1W	CJ1W-MD232 CJ1W-OD212 CJ1W-OD232 CJ1W-OD262

WAGO

WAGO I/O-System 750	750-1500
WAGO I/O-System 753	753-530 (x2)

Anschlussdaten

Anschluss 1

Steckverbinder	Steckverbinder gemäß DIN 41651; Stiftleiste
Polzahl 1	20
Anschlusstyp 1	System
Hinweis (Leiterquerschnitt)	12 AWG: THHN, THWN
Steckrichtung	vertikal

Anschluss 2

Bauform 2	Leiterplattenklemmen, doppelstöckige
Polzahl 2	64
Anschlusstyp 2	Feld
WAGO Klemme 2	WAGO Serie 736
Eindrähtiger Leiter 2	0,08 … 2,5 mm² / 28 … 12 AWG
Feindrähtiger Leiter 2	0,08 … 2,5 mm² / 28 … 12 AWG
Abisolierlänge 2	5 … 6 mm / 0.2 … 0.24 inch

Anschluss 3

Bauform 3	Leiterplattenklemmen, doppelstöckige
Polzahl 3	6
Anschlusstyp 3	Versorgung
WAGO Klemme 3	WAGO Serie 736
Eindrähtiger Leiter 3	0,08 … 2,5 mm² / 28 … 12 AWG
Feindrähtiger Leiter 3	0,08 … 2,5 mm² / 28 … 12 AWG
Abisolierlänge 3	5 … 6 mm / 0.2 … 0.24 inch

Geometrische Daten

Breite	180 mm / 7.087 inch
Höhe	105 mm / 4.134 inch
Tiefe ab Oberkante Tragschiene	50 mm / 1.969 inch

Mechanische Daten

Montageart	Tragschiene 35

Werkstoffdaten

Brandlast	1,84 MJ
Gewicht	270 g

Umgebungsbedingungen

Umgebungstemperatur (Betrieb bei U_N)	-25 … 50 °C
Umgebungstemperatur (Lagerung)	-40 … +70 °C
Relative Feuchte	≤ 85% (nicht betauend)

Kaufmännische Daten

Produktgruppe	30 ()
eCl@ss 10.0	27-14-11-52
eCl@ss 9.0	27-14-11-52
ETIM 8.0	EC002780
ETIM 7.0	EC002780
VPE (UVPE)	1 Stück
Verpackungsart	Karton
Ursprungsland	QU
GTIN	4045454980122
Zolltarifnummer	85366990990

Zulassungen / Zertifikate

Allgemeine Zulassungen

Zulassung	Norm	Zertifikatsname
EAC Brjansker Zertifizierungs-stelle	TP TC 004/2011	EAC RU C-DE.AM02.B.00122/19

Downloads

Environmental Product Compliance

Compliance Search

Environmental Product Compliance 704-5014

Dokumentation

Systembeschreibung

WAGO Systemverkabelung, Auswahlhilfe	pdf 527.80 KB	

Ausschreibungstext

704-5014	19.02.2019	xml 4.13 KB	
704-5014	20.11.2015	doc 27.00 KB	

CAD/CAE-Daten

CAE Daten

EPLAN Data Portal 704-5014	
WSCAD Universe 704-5014	

1 Passende Produkte

1.1 Optionales Zubehör

1.1.1 Beschriftung

1.1.1.1 Beschriftungsstreifen

Art-Nr.: 709-177
Beschriftungsstreifen; auf Rolle; 7,5 mm breit; nicht dehnbar; unbedruckt; aufrastbar; transluzent

Art-Nr.: 709-178
Beschriftungsstreifen; auf Rolle; 7,5 mm breit; nicht dehnbar; unbedruckt; aufrastbar; weiß

Art-Nr.: 709-196
Beschriftungsstreifen; für Laserdrucker; transluzent

Art-Nr.: 2009-110
Beschriftungsstreifen; für Smart Printer; auf Rolle; nicht dehnbar; unbedruckt; aufrastbar; weiß

1.1.2 Elementarrelais

1.1.2.1 Elementarrelais

Art-Nr.: 788-154
Elementarrelais; Eingangsnennspannung DC 24 V; 1 Wechsler; Grenzdauerstrom 16 A; 13 mm Baubreite; 15 mm Bauhöhe

1.1.3 Leitungen und Steckverbinder

1.1.3.1 Anschlussleitung

Art-Nr.: 706-100/1300-200
Anschlussleitung; 20-polig; Steckverbinder gemäß DIN 41651; offenes Ende; Länge 2 m; Leiterquerschnitt 0,14 mm²; UR-Komponenten

Art-Nr.: 706-100/1300-400
Anschlussleitung; 20-polig; Steckverbinder gemäß DIN 41651; offenes Ende; Länge 4 m; Leiterquerschnitt 0,14 mm²; UR-Komponenten

1.1.3.2 Systemleitung

Art-Nr.: 706-2300/300-100
Systemleitung; für Siemens S7-300; 16 Digitalein- oder -ausgänge; Länge 1 m; Leiterquerschnitt 0,14 mm²

Art-Nr.: 706-2300/300-200
Systemleitung; für Siemens S7-300; 16 Digitalein- oder -ausgänge; Länge 2 m; Leiterquerschnitt 0,14 mm²

Art-Nr.: 706-2300/300-300
Systemleitung; für Siemens S7-300; 16 Digitalein- oder -ausgänge; Länge 3 m; Leiterquerschnitt 0,14 mm²

Art-Nr.: 706-2300/200-100
Systemleitung; für Siemens S7-300; 2 x 16 Digitalausgänge; Länge 1 m; Leiterquerschnitt 0,14 mm²

Art-Nr.: 706-2300/200-200
Systemleitung; für Siemens S7-300; 2 x 16 Digitalausgänge; Länge 2 m; Leiterquerschnitt 0,14 mm²

Art-Nr.: 706-2300/200-300
Systemleitung; für Siemens S7-300; 2 x 16 Digitalausgänge; Länge 3 m; Leiterquerschnitt 0,14 mm²

Art-Nr.: 706-2300/301-100
Systemleitung; für Siemens S7-300; 2 x 16 Digitalein- oder -ausgänge; Länge 1 m; Leiterquerschnitt 0,14 mm²

Art-Nr.: 706-2300/301-200
Systemleitung; für Siemens S7-300; 2 x 16 Digitalein- oder -ausgänge; Länge 2 m; Leiterquerschnitt 0,14 mm²

Art-Nr.: 706-2300/301-300
Systemleitung; für Siemens S7-300; 2 x 16 Digitalein- oder -ausgänge; Länge 3 m; Leiterquerschnitt 0,14 mm²

Art-Nr.: 706-7753/301-200
Systemleitung; für WAGO-I/O-SYSTEM, Serie 753; 2 x 16 Digitalein- oder -ausgänge; Länge 2 m; Leiterquerschnitt 0,14 mm²