Datenblatt | Artikelnummer: 704-5044

Übergabemodul für Systemverkabelung; Steckverbinder gemäß DIN 41651; Stiftleiste; 20-polig; 16-Kanal-Relaisausgang; 1 Wechsler; Dreistock-Leiterplattenklemmen; mit Handbedienung; im Montagesockel; 2,50 mm²

https://www.wago.com/704-5044

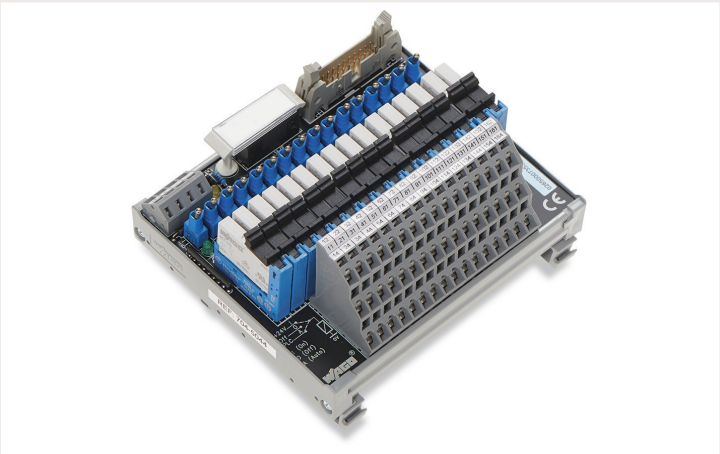

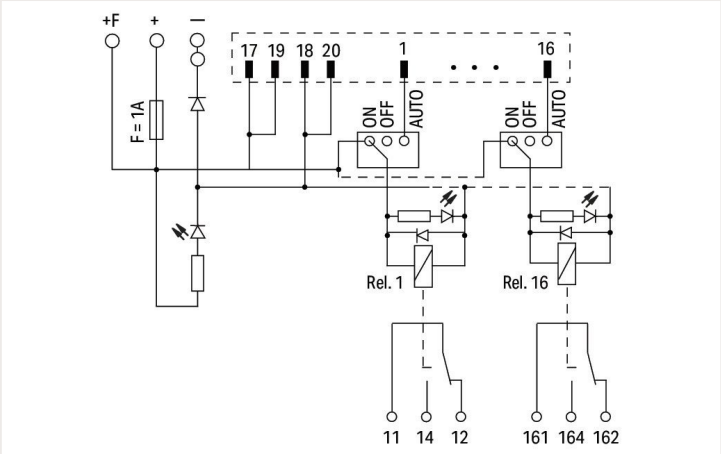

Elektrische Daten

Ein-/Ausgänge	16-Kanal-Relaisausgang
Betriebsnennspannung	DC 24 V
Betriebsspannungsbereich	±10 %
Anzahl Wechsler/Umschaltkontakte	1
Grenzdauerstrom	5 A
Schaltspannung max.	AC 250 V; DC 48 V
Schaltleistung (ohmsch) max.	AC 1250 VA; DC 50 W
Lebensdauer, mechanisch	10 x 10^6 Schaltspiele
Statusanzeige	LED grün (Kanal) LED gelb (Stromversorgung)
Interne Sicherung	Versorgung: 1 A; Relaisausgang: -
WAGO Elementarrelais	857-152
Sonderfunktionen	mit Handbedienung

Sicherheit und Schutz

Bemessungsspannung	50 V
Bemessungsstoßspannung	0,8 kV
Verschmutzungsgrad	2
Spannungsfestigkeit Steuer-/Lastkreis (AC, 1 min)	4 kV_{eff}
Spannungsfestigkeit Lastkreis/Lastkreis (AC, 1 min)	1 kV_{eff}

Kompatibilität

GE Fanuc	
GE Fanuc 9030	IC693 MDL740 IC693 MDL742 IC693 MDL753
GE Fanuc RX3i	IC694 MDL753

Schneider	
Schneider Modicon TM3	TM3 DQ16T(G) TM3 DQ16TK TM3 DQ32TK
Schneider Modicon M340	BMX DDO 1602 BMX DDO 3202K BMX DDO 6402K BMX DDM 3202K
Schneider Modicon Quantum	140 DDO 353 00 140 DDO 353 01 140 DDO 364 00 140 DVO 853 00
Schneider TSX	TSX DSY 16T2 TSX DSY 32T2K TSX DSY 64T2K TSX DMY 28FK TSX DMY 28RFK

Rockwell	
Rockwell Compact Logix	1769 - OB16 1769 - OB16P 1769 - OB32 1769 - OB32T
Rockwell Control Logix	1756 - OB16E 1756 - OB32

Omron	
Omron CJ1W	CJ1W-MD232 CJ1W-OD212 CJ1W-OD232 CJ1W-OD262

WAGO	
WAGO I/O-System 750	750-1500
WAGO I/O-System 753	753-530 (x2)

Anschlussdaten

Anschluss 1	
Steckverbinder	Steckverbinder gemäß DIN 41651; Stiftleiste
Polzahl 1	20
Anschlusstyp 1	System
Hinweis (Leiterquerschnitt)	12 AWG: THHN, THWN
Steckrichtung	vertikal

Anschluss 2	
Bauform 2	Leiterplattenklemmen, 3-stöckig
Polzahl 2	48
Anschlusstyp 2	Feld
WAGO Klemme 2	WAGO Serie 737
Eindrähtiger Leiter 2	0,08 … 2,5 mm² / 28 … 12 AWG
Feindrähtiger Leiter 2	0,08 … 2,5 mm² / 28 … 12 AWG
Abisolierlänge 2	5 … 6 mm / 0.2 … 0.24 inch

Anschluss 3	
Bauform 3	Leiterplattenklemmen
Polzahl 3	4
Anschlusstyp 3	Versorgung
WAGO Klemme 3	WAGO Serie 236
Eindrähtiger Leiter 3	0,08 … 2,5 mm² / 28 … 12 AWG
Feindrähtiger Leiter 3	0,08 … 2,5 mm² / 28 … 12 AWG
Abisolierlänge 3	5 … 6 mm / 0.2 … 0.24 inch

Geometrische Daten

Breite	121 mm / 4.76 inch
Höhe	105 mm / 4.134 inch
Tiefe ab Oberkante Tragschiene	65 mm / 2.559 inch

Mechanische Daten

Montageart	Tragschiene 35

Werkstoffdaten

Kontaktwerkstoff (Relais)	$AgSnO_2$
Brandlast	1,65 MJ
Gewicht	319 g

Umgebungsbedingungen

Umgebungstemperatur (Betrieb bei U_N)	-25 … 40 °C
Umgebungstemperatur (Lagerung)	-40 … +70 °C
Relative Feuchte	≤ 85% (nicht betauend)

Kaufmännische Daten

Produktgruppe	30 ()
eCl@ss 10.0	27-14-11-52
eCl@ss 9.0	27-14-11-52
ETIM 8.0	EC002780
ETIM 7.0	EC002780
VPE (UVPE)	1 Stück
Verpackungsart	Karton
Ursprungsland	FR
GTIN	4045454980160
Zolltarifnummer	85366990990

Downloads

Environmental Product Compliance

Compliance Search

Environmental Product Compliance 704-5044

Dokumentation

Systembeschreibung

WAGO Systemverkabelung, Auswahlhilfe	pdf 527.80 KB	

Ausschreibungstext

704-5044	19.02.2019	xml 4.11 KB	
704-5044	20.11.2015	doc 26.50 KB	

Anwendungshinweise

Anwendungshinweis sonstige	
pdf 2174.17 KB	

CAD/CAE-Daten

CAE Daten
EPLAN Data Portal 704-5044
WSCAD Universe 704-5044

1 Passende Produkte

1.1 Optionales Zubehör

1.1.1 Beschriftung

1.1.1.1 Beschriftungsstreifen

Art-Nr.: 709-177
Beschriftungsstreifen; auf Rolle; 7,5 mm breit; nicht dehnbar; unbedruckt; aufrastbar; transluzent

Art-Nr.: 709-178
Beschriftungsstreifen; auf Rolle; 7,5 mm breit; nicht dehnbar; unbedruckt; aufrastbar; weiß

Art-Nr.: 709-196
Beschriftungsstreifen; für Laserdrucker; transluzent

Art-Nr.: 2009-110
Beschriftungsstreifen; für Smart Printer; auf Rolle; nicht dehnbar; unbedruckt; aufrastbar; weiß

1.1.2 Elementarrelais

1.1.2.1 Elementarrelais

Art-Nr.: 857-152
Elementarrelais; Eingangsnennspannung DC 24 V; 1 Wechsler; Grenzdauerstrom 6 A; 5 mm Baubreite; 15 mm Bauhöhe

1.1.3 Leitungen und Steckverbinder

1.1.3.1 Anschlussleitung

Art-Nr.: 706-100/1300-200
Anschlussleitung; 20-polig; Steckverbinder gemäß DIN 41651; offenes Ende; Länge 2 m; Leiterquerschnitt 0,14 mm²; UR-Komponenten

Art-Nr.: 706-100/1300-400
Anschlussleitung; 20-polig; Steckverbinder gemäß DIN 41651; offenes Ende; Länge 4 m; Leiterquerschnitt 0,14 mm²; UR-Komponenten

1.1.3.2 Systemleitung

Art-Nr.: 706-2300/300-100
Systemleitung; für Siemens S7-300; 16 Digitalein- oder -ausgänge; Länge 1 m; Leiterquerschnitt 0,14 mm²

Art-Nr.: 706-2300/300-200
Systemleitung; für Siemens S7-300; 16 Digitalein- oder -ausgänge; Länge 2 m; Leiterquerschnitt 0,14 mm²

Art-Nr.: 706-2300/300-300
Systemleitung; für Siemens S7-300; 16 Digitalein- oder -ausgänge; Länge 3 m; Leiterquerschnitt 0,14 mm²

Art-Nr.: 706-2300/200-100
Systemleitung; für Siemens S7-300; 2 x 16 Digitalausgänge; Länge 1 m; Leiterquerschnitt 0,14 mm²

Art-Nr.: 706-2300/200-200
Systemleitung; für Siemens S7-300; 2 x 16 Digitalausgänge; Länge 2 m; Leiterquerschnitt 0,14 mm²

Art-Nr.: 706-2300/200-300
Systemleitung; für Siemens S7-300; 2 x 16 Digitalausgänge; Länge 3 m; Leiterquerschnitt 0,14 mm²

Art-Nr.: 706-2300/301-100
Systemleitung; für Siemens S7-300; 2 x 16 Digitalein- oder -ausgänge; Länge 1 m; Leiterquerschnitt 0,14 mm²

Art-Nr.: 706-2300/301-200
Systemleitung; für Siemens S7-300; 2 x 16 Digitalein- oder -ausgänge; Länge 2 m; Leiterquerschnitt 0,14 mm²

Art-Nr.: 706-2300/301-300
Systemleitung; für Siemens S7-300; 2 x 16 Digitalein- oder -ausgänge; Länge 3 m; Leiterquerschnitt 0,14 mm²

Art-Nr.: 706-7753/301-200
Systemleitung; für WAGO-I/O-SYSTEM, Serie 753; 2 x 16 Digitalein- oder -ausgänge; Länge 2 m; Leiterquerschnitt 0,14 mm²