# Datenblatt | Artikelnummer: 753-418

2-Kanal-Digitaleingang; DC 24 V; 3 ms; Quittierung; Diagnose

https://www.wago.com/753-418

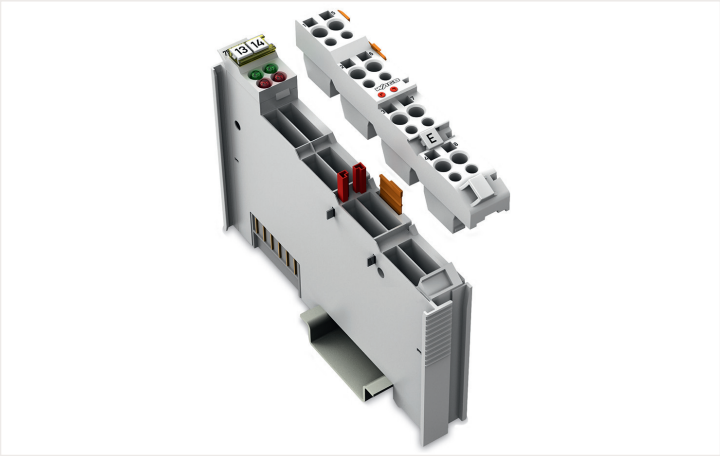

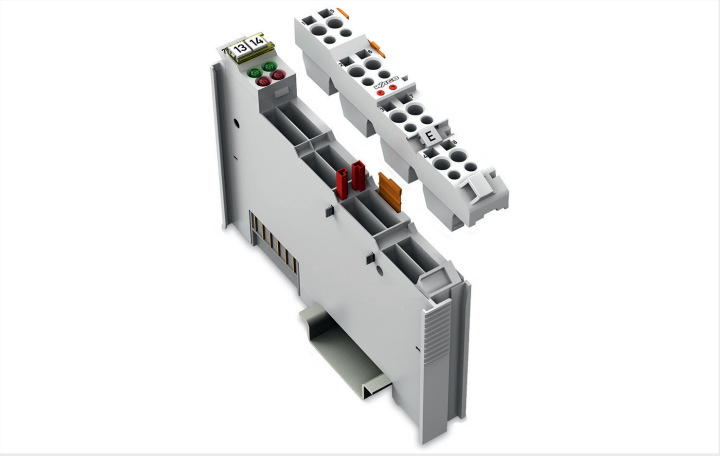

Farbe: lichtgrau

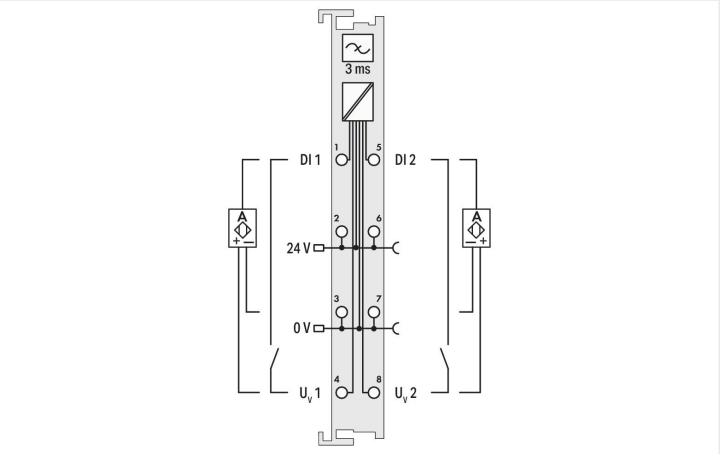


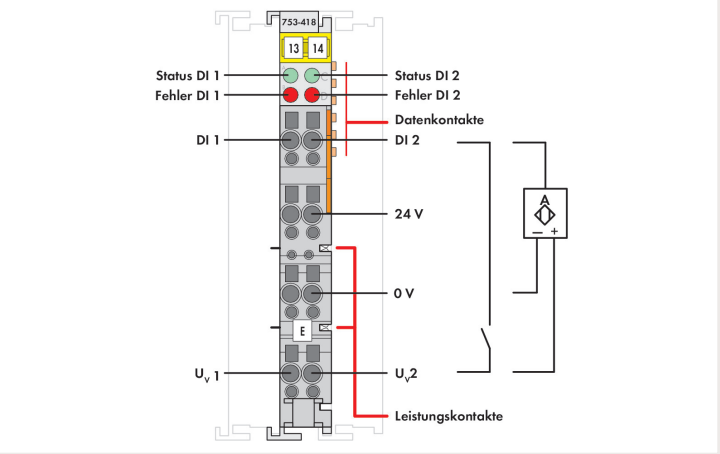


Das Digitaleingangsmodul erfasst Steuersignale aus dem Feldbereich und versorgt Sensoren mit einer kurzschlussfesten Spannung. Das Modul überträgt die Steuersignale und zugehörigen Informationen über einen Feldbuskoppler an die übergelagerte Steuerung.
Zur Störunterdrückung ist in jedem Eingang ein Filter vorgeschaltet.
Die Spannungsversorgung der Sensoren erfolgt kanalweise getrennt. Ein Kurzschluss nach Masse wird als Fehler angezeigt und der überlagerten Steuerung mitgeteilt.
Nach der Fehlerbehebung wird der Fehler über die Steuerung quittiert (Aktive Quittierung durch einen Bediener).
Feld- und Systemebene sind galvanisch getrennt.

## Hinweise

| | |
|---|---|
| Hinweis | Stecker und Kodierelemente der Serie 753 sind nicht im Lieferumfang enthalten. |

## Technische Daten

| | |
|---|---|
| Anzahl der digitalen Eingänge | 2 |
| Anzahl der Kanäle insgesamt (Modul) | 2 |
| Signalart | Digital |
| Signalart Spannung | DC 24 V |
| Versorgungsspannung Sensor | DC 24 V; kurzschlussfest, kanalweise getrennt. Ein Kurzschluss nach Masse wird als Fehler angezeigt und der überlagerten Steuerung mitgeteilt. Nach der Fehlerbehebung wird der Fehler über die Steuerung quittiert (Aktive Quittierung durch einen Bediener). |
| Sensoranschluss | 2 x (2 Leiter, 3 Leiter) |
| Eingangscharakteristik | positivschaltend |
| Eingangsfilter (digital) | 3 ms |
| Eingangsstrom je Kanal bei Signal (1) typ. | 3,7 mA |
| Ausgangsstrom je Kanal | 0,5 A |
| Kurzschlussstrom | 1,5 A, pulsierend wegen thermischem Überlastungsschutz |

## Technische Daten

| | |
|---|---|
| Spannungsbereich für Signal (0) | DC −3 … +5 V |
| Spannungsbereich für Signal (1) | DC 15 … 30 V |
| Diagnose | Kurzschluss, aktive Quittierung nach Fehlerbehebung |
| Datenbreite Eingangsdaten (intern) max. | 4 Bit |
| Datenbreite Ausgangsdaten (intern) max. | 4 Bit |
| Versorgungsspannung System | DC 5 V; über Datenkontakte |
| Stromaufnahme Systemversorgung (5 V) | 12 mA |
| Versorgungsspannung Feld | DC 24 V (-25 … +30 %); über Leistungskontakte (Einspeisung über Messerkontakt; Weiterleitung über Federkontakt) |
| Potentialtrennung | 500 V System/Feld |
| Anzeigeelemente | LED (A, C) grün: Status DI 1, DI 2; LED (B, D) rot: Fehler DI 1, DI 2 |
| Anzahl Leistungskontakte eingehend | 2 |
| Anzahl Leistungskontakte ausgehend | 2 |
| Stromtragfähigkeit der Leistungskontakte | 10 A |

## Anschlussdaten

| | |
|---|---|
| Anschlusstechnik: Ein-/Ausgänge | 8 x CAGE CLAMP® |
| Anschlusstyp 1 | Ein-/Ausgänge |
| Eindrähtiger Leiter | 0,08 … 2,5 mm² / 28 … 14 AWG |
| Feindrähtiger Leiter | 0,08 … 2,5 mm² / 28 … 14 AWG |
| Abisolierlänge | 9 … 10 mm / 0.35 … 0.39 inch |

## Geometrische Daten

| | |
|---|---|
| Breite | 12 mm / 0.472 inch |
| Höhe | 100 mm / 3.937 inch |
| Tiefe | 69,8 mm / 2.748 inch |
| Tiefe ab Oberkante Tragschiene | 62,6 mm / 2.465 inch |

## Mechanische Daten

| | |
|---|---|
| Montageart | Tragschiene 35 |
| Steckbare Verdrahtungsebene | steckbar |

## Werkstoffdaten

| | |
|---|---|
| Farbe | lichtgrau |
| Gehäusewerkstoff | Polycarbonat, Polyamid 6.6 |
| Brandlast | 0,863 MJ |
| Gewicht | 43,9 g |
| Konformitätskennzeichnung | CE |

## Umgebungsbedingungen

| | |
|---|---|
| Umgebungstemperatur (Betrieb) | 0 … +55 °C |
| Umgebungstemperatur (Lagerung) | -25 … +85 °C |
| Schutzart | IP20 |
| Verschmutzungsgrad (5) | 2 gemäß IEC 61131-2 |
| Betriebshöhe | 0 … 2000 m |
| Einbaulage | horizontal stehend/liegend; vertikal |
| Relative Feuchte (ohne Betauung) | 95 % |
| Vibrationsfestigkeit | 4g gemäß IEC 60068-2-6 |
| Schockfestigkeit | 15g gemäß IEC 60068-2-27 |
| EMV-Störfestigkeit | gemäß EN 61000-6-2, Schiffbereich |
| EMV-Störaussendung | gemäß EN 61000-6-4, Schiffbereich |
| Beanspruchung durch Schadstoffe | gemäß IEC 60068-2-42 und IEC 60068-2-43 |

## Umgebungsbedingungen

| | |
|---|---|
| Zulässige Schadstoffkonzentration $H_2S$ bei einer relativen Feuchte 75 % | 10 ppm |
| Zulässige Schadstoffkonzentration $SO_2$ bei einer relativen Feuchte 75 % | 25 ppm |

## Kaufmännische Daten

| | |
|---|---|
| Produktgruppe | 15 (I/O-System) |
| eCl@ss 10.0 | 27-24-26-04 |
| eCl@ss 9.0 | 27-24-26-04 |
| ETIM 8.0 | EC001599 |
| ETIM 7.0 | EC001599 |
| VPE (UVPE) | 1 Stück |
| Verpackungsart | Karton |
| Ursprungsland | DE |
| GTIN | 4044918817073 |
| Zolltarifnummer | 85389099990 |

## Zulassungen / Zertifikate

### Allgemeine Zulassungen

| Zulassung | Norm | Zertifikatsname |
|---|---|---|
| EAC<br>Brjansker Zertifizierungs-stelle | TP TC 020/2011 | EAC RU C-DE.AM02.B.00087/19 |
| KC<br>National Radio Research Agency | Article 58-2, Clause 3 | MSIP-REM-W43-DIM750 |
| UL<br>Underwriters Laboratories Inc. (ORDINARY LOCATI-ONS) | UL 508 | E175199 Sec.1 |

### Zulassungen für Schifffahrt

| Zulassung | Norm | Zertifikatsname |
|---|---|---|
| ABS<br>American Bureau of Ship-ping | - | 22-2219060 |
| BSH<br>Bundesamt fuer See-schifffahrt und Hydrogra-phie | - | 1104 |
| BV<br>Bureau Veritas S.A. | - | 13453/E0 BV |
| DNV<br>DNV Germany GmbH | DNV-CG-0339,Aug.2021 | TAA0000194 |
| KR<br>Korean Register of Ship-ping | - | KR HMB05880-AC001 |
| LR<br>Lloyds Register EMEA | - | LR22180952TA |
| PRS<br>Polski Rejestr Statków | - | TE/2236/880590/19 |
| RINA<br>RINA Germany GmbH | - | ELE343521XG001 |

### Zulassungen für explosionsgefährdete Bereiche

| Zulassung | Norm | Zertifikatsname |
|---|---|---|
| ATEX<br>TUEV Nord Cert GmbH | EN 60079-0 | |
| CCC<br>CNEX | CNCA-C23-01 | 2020312310000213 (Ex ec IIC T4 Gc) |
| EAC<br>Brjansker Zertifizierungs-stelle | TP TC 012/2011 | EAC RU C-DE.AM02.B.00163/19 (2Ex nA IIC T4 Gc X) |

### Zulassungen für explosionsgefährdete Bereiche

| | | |
|---|---|---|
| IECEx<br>TUEV Nord Cert GmbH | IEC 60079-0 | IECEx_TUN_14.0035_X (Ex ec IIC T4 Gc) |
| INMETRO<br>TÜV Rheinland do Brasil Ltda. | IEC 60079-0 | BR-Ex_TÜV 12.1297 X |
| UL<br>Underwriters Laboratories Inc. (HAZARDOUS LOCA-TIONS) | UL 121201 | E198726 Sec.1 |

## Downloads

### Environmental Product Compliance

| Compliance Search |
|---|
| Environmental Product Compliance 753-418 |

### Dokumentation

| Handbuch | | | |
|---|---|---|---|
| Produkthandbuch 2-Kanal, DC 24 V, 3,0 ms | V 1.3.0 | pdf<br>3433.10 KB | |
| Systemhandbuch WAGO I/O System 750 / 753 | V 3.1.0<br>11.05.2022 | pdf<br>8509.27 KB | |
| Systemhandbuch Serie 750/753 | | | |

| Systembeschreibung | | |
|---|---|---|
| I/O-System – Serie 750/753 Allgemeine Produktinformationen | pdf<br>951.97 KB | |
| Übersicht Zulassungen WAGO-I/O-SYSTEM 750 | pdf<br>771.21 KB | |

| Ausschreibungstext | | | |
|---|---|---|---|
| 753-418 | 19.02.2019 | xml<br>5.22 KB | |
| 753-418 | 13.07.2017 | doc<br>26.50 KB | |

### CAD/CAE-Daten

| CAD Daten |
|---|
| 2D/3D Modelle 753-418 |

| CAE Daten |
|---|
| EPLAN Data Portal 753-418 |
| WSCAD Universe 753-418 |
| ZUKEN Portal 753-418 |

# 1 Passende Produkte

## 1.1 Notwendiges Zubehör

### 1.1.1 Steckbare Verdrahtungsebene

#### 1.1.1.1 Stiftleiste/Stecker

Art-Nr.: 753-110
Stecker

## 1.2 Optionales Zubehör

### 1.2.1 Beschriftung

#### 1.2.1.1 Beschriftungsadapter

Art-Nr.: 750-103
Gruppenschildträger

#### 1.2.1.2 Beschriftungsschild

Art-Nr.: 2009-145/000-006
Mini-WSB Inline; für Smart Printer; 1700 Stück auf Rolle; dehnbar 5 - 5,2 mm; unbedruckt; aufrastbar; blau

Art-Nr.: 2009-145/000-002
Mini-WSB Inline; für Smart Printer; 1700 Stück auf Rolle; dehnbar 5 - 5,2 mm; unbedruckt; aufrastbar; gelb

Art-Nr.: 2009-145/000-007
Mini-WSB Inline; für Smart Printer; 1700 Stück auf Rolle; dehnbar 5 - 5,2 mm; unbedruckt; aufrastbar; grau

Art-Nr.: 2009-145/000-023
Mini-WSB Inline; für Smart Printer; 1700 Stück auf Rolle; dehnbar 5 - 5,2 mm; unbedruckt; aufrastbar; grün

Art-Nr.: 2009-145/000-012
Mini-WSB Inline; für Smart Printer; 1700 Stück auf Rolle; dehnbar 5 - 5,2 mm; unbedruckt; aufrastbar; orange

Art-Nr.: 2009-145/000-005
Mini-WSB Inline; für Smart Printer; 1700 Stück auf Rolle; dehnbar 5 - 5,2 mm; unbedruckt; aufrastbar; rot

Art-Nr.: 2009-145/000-024
Mini-WSB Inline; für Smart Printer; 1700 Stück auf Rolle; dehnbar 5 - 5,2 mm; unbedruckt; aufrastbar; violett

Art-Nr.: 2009-145
Mini-WSB Inline; für Smart Printer; 1700 Stück auf Rolle; dehnbar 5 - 5,2 mm; unbedruckt; aufrastbar; weiß

Art-Nr.: 248-501/000-006
Mini-WSB-Beschriftungskarte; als Karte; nicht dehnbar; unbedruckt; aufrastbar; blau

Art-Nr.: 248-501/000-002
Mini-WSB-Beschriftungskarte; als Karte; nicht dehnbar; unbedruckt; aufrastbar; gelb

Art-Nr.: 248-501/000-007
Mini-WSB-Beschriftungskarte; als Karte; nicht dehnbar; unbedruckt; aufrastbar; grau

Art-Nr.: 248-501/000-023
Mini-WSB-Beschriftungskarte; als Karte; nicht dehnbar; unbedruckt; aufrastbar; grün

Art-Nr.: 248-501/000-017
Mini-WSB-Beschriftungskarte; als Karte; nicht dehnbar; unbedruckt; aufrastbar; hellgrün

Art-Nr.: 248-501/000-012
Mini-WSB-Beschriftungskarte; als Karte; nicht dehnbar; unbedruckt; aufrastbar; orange

Art-Nr.: 248-501/000-005
Mini-WSB-Beschriftungskarte; als Karte; nicht dehnbar; unbedruckt; aufrastbar; rot

Art-Nr.: 248-501/000-024
Mini-WSB-Beschriftungskarte; als Karte; nicht dehnbar; unbedruckt; aufrastbar; violett

Art-Nr.: 248-501
Mini-WSB-Beschriftungskarte; als Karte; nicht dehnbar; unbedruckt; aufrastbar; weiß

#### 1.2.1.4 Einsteckschild

Art-Nr.: 750-100
Beschriftungskarte; als Bogen DIN A4; unbedruckt

### 1.2.1.5 Gruppenschildträger

Art-Nr.: 750-106
Gruppenschildträger

## 1.2.2 Potentialeinspeisung

### 1.2.2.1 Potentialeinspeisung

Art-Nr.: 750-612
Potentialeinspeisung; AC/DC 0 … 230 V

Art-Nr.: 753-612
Potentialeinspeisung; AC/DC 0 … 230 V

Art-Nr.: 750-602
Potentialeinspeisung; DC 24 V

Art-Nr.: 753-602
Potentialeinspeisung; DC 24 V

Art-Nr.: 750-601
Potentialeinspeisung; DC 24 V; Sicherungshalter

Art-Nr.: 750-610
Potentialeinspeisung; DC 24 V; Sicherungshalter; Diagnose

## 1.2.3 Schirmanschluss

### 1.2.3.1 Schirmklemmbügel

Art-Nr.: 790-108
Schirmklemmbügel; 11 mm breit; kontaktierbarer Schirmdurchmesser; 3 … 8 mm

Art-Nr.: 790-208
Schirmklemmbügel; 12,4 mm breit; 3 … 8 mm

Art-Nr.: 790-116
Schirmklemmbügel; 19 mm breit; kontaktierbarer Schirmdurchmesser; 7 … 16 mm

Art-Nr.: 790-216
Schirmklemmbügel; 21,8 mm breit; 6 … 16 mm

Art-Nr.: 790-124
Schirmklemmbügel; 27 mm breit; kontaktierbarer Schirmdurchmesser; 6 … 24 mm

Art-Nr.: 790-220
Schirmklemmbügel; 30 mm breit; 6 … 20 mm

Art-Nr.: 790-140
Schirmklemmbügel; kontaktierbarer Schirmdurchmesser

## 1.2.4 Steckbare Verdrahtungsebene

### 1.2.4.1 Kodierung

Art-Nr.: 753-150
Kodierelemente Serie 753

## 1.2.5 Systemgehäuse

### 1.2.5.1 Systemgehäuse

Art-Nr.: 850-825
IP65-Systemgehäuse; Aluminium (RAL 7032); BxHxT (160x100x160 mm); 9 x M12, 4 x M20

Art-Nr.: 850-826
IP65-Systemgehäuse; Aluminium (RAL 7032); BxHxT (240x100x160 mm); 4 x M20-, 4 x M16-, 14 x M12-Verschraubung

Art-Nr.: 850-827
IP65-Systemgehäuse; Aluminium (RAL 7032); BxHxT (320x100x160 mm); 4 x M20-, 8 x M16-, 17 x M12-Verschraubung

Art-Nr.: 850-828
IP65-Systemgehäuse; Aluminium (RAL 7032); BxHxT (480x100x160 mm); 4 x M20-, 10 x M16-, 35 x M12-Verschraubung

Art-Nr.: 850-826/002-000
IP65-Systemgehäuse; Aluminium (RAL 7035); BxHxT (240x100x160 mm); 4 x M20-, 4 x M16-, 14 x M12-Verschraubung

Art-Nr.: 850-827/002-000
IP65-Systemgehäuse; Aluminium (RAL 7035); BxHxT (320x100x160 mm); 4 x M20-, 8 x M16-, 17 x M12-Verschraubung

Art-Nr.: 850-828/002-000
IP65-Systemgehäuse; Aluminium (RAL 7035); BxHxT (480x100x160 mm); 4 x M20-, 10 x M16-, 35 x M12-Verschraubung

Art-Nr.: 850-834
IP65-Systemgehäuse; Polyester (RAL 7032); BxHxT (164x100x164 mm); 9 x M12, 4 x M20

### 1.2.5.1 Systemgehäuse

Art-Nr.: 850-835
IP65-Systemgehäuse; Polyester (RAL 7032); BxHxT (244x100x164 mm); 4 x M20-, 4 x M16-, 14 x M12-Verschraubung

Art-Nr.: 850-836
IP65-Systemgehäuse; Polyester (RAL 7032); BxHxT (324x100x164 mm); 4 x M20-, 8 x M16-, 17 x M12-Verschraubung

Art-Nr.: 850-814/002-000
IP65-Systemgehäuse; Stahlblech (RAL 7035); BxHxT (200x120x200 mm); ohne Flanschplatte

Art-Nr.: 850-815/002-000
IP65-Systemgehäuse; Stahlblech (RAL 7035); BxHxT (300x120x200 mm); ohne Flanschplatte

Art-Nr.: 850-816/002-000
IP65-Systemgehäuse; Stahlblech (RAL 7035); BxHxT (400x120x200 mm); ohne Flanschplatte

Art-Nr.: 850-817/002-000
IP65-Systemgehäuse; Stahlblech (RAL 7035); BxHxT (600x120x200 mm); ohne Flanschplatte

## 1.2.6 Tragschiene

### 1.2.6.1 Montagematerial

Art-Nr.: 210-196
Aluminiumtragschiene; 35 x 8,2 mm; 1,6 mm dick; 2 m lang; ungelocht; ähnlich EN 60715; silberfarben

Art-Nr.: 210-198
Kupfertragschiene; 35 x 15 mm; 2,3 mm dick; 2 m lang; ungelocht; entsprechend EN 60715; kupferfarben

Art-Nr.: 210-197
Stahltragschiene; 35 x 15 mm; 1,5 mm dick; 2 m lang; gelocht; ähnlich EN 60715; silberfarben

Art-Nr.: 210-508
Stahltragschiene; 35 x 15 mm; 1,5 mm dick; 2 m lang; gelocht; bandverzinkt; ähnlich EN 60715; silberfarben

Art-Nr.: 210-114
Stahltragschiene; 35 x 15 mm; 1,5 mm dick; 2 m lang; ungelocht; ähnlich EN 60715; silberfarben

Art-Nr.: 210-506
Stahltragschiene; 35 x 15 mm; 1,5 mm dick; 2 m lang; ungelocht; bandverzinkt; ähnlich EN 60715; silberfarben

Art-Nr.: 210-118
Stahltragschiene; 35 x 15 mm; 2,3 mm dick; 2 m lang; ungelocht; entsprechend EN 60715; silberfarben

Art-Nr.: 210-504
Stahltragschiene; 35 x 7,5 mm; 1 mm dick; 2 m lang; gelocht; bandverzinkt; entsprechend EN 60715; silberfarben

Art-Nr.: 210-115
Stahltragschiene; 35 x 7,5 mm; 1 mm dick; 2 m lang; gelocht; entsprechend EN 60715; Lochbreite 18 mm; Lochabstand 25 mm; silberfarben

Art-Nr.: 210-112
Stahltragschiene; 35 x 7,5 mm; 1 mm dick; 2 m lang; gelocht; entsprechend EN 60715; Lochbreite 25 mm; Lochabstand 36 mm; silberfarben

Art-Nr.: 210-505
Stahltragschiene; 35 x 7,5 mm; 1 mm dick; 2 m lang; ungelocht; bandverzinkt; entsprechend EN 60715; silberfarben

Art-Nr.: 210-113
Stahltragschiene; 35 x 7,5 mm; 1 mm dick; 2 m lang; ungelocht; entsprechend EN 60715; silberfarben