Datenblatt | Artikelnummer: 753-655

AS-Interface-Master

https://www.wago.com/753-655

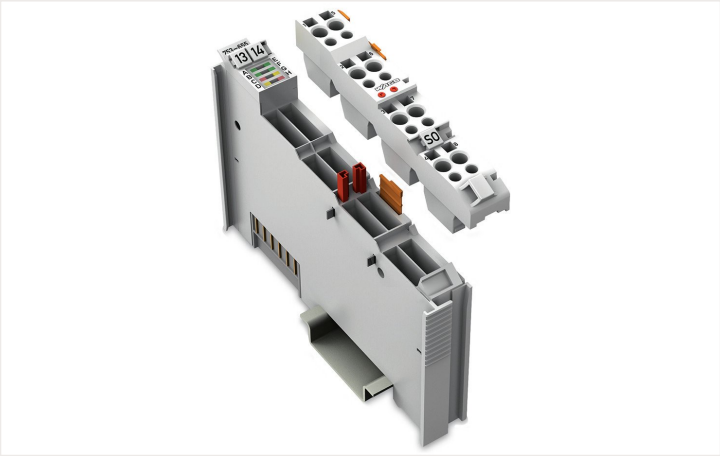

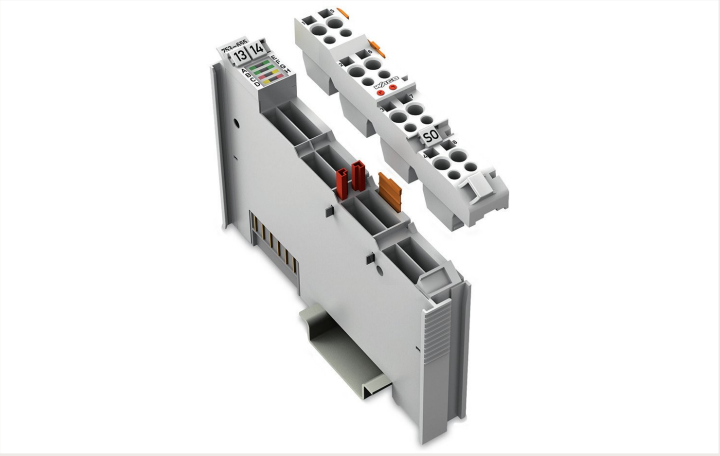

Farbe: lichtgrau

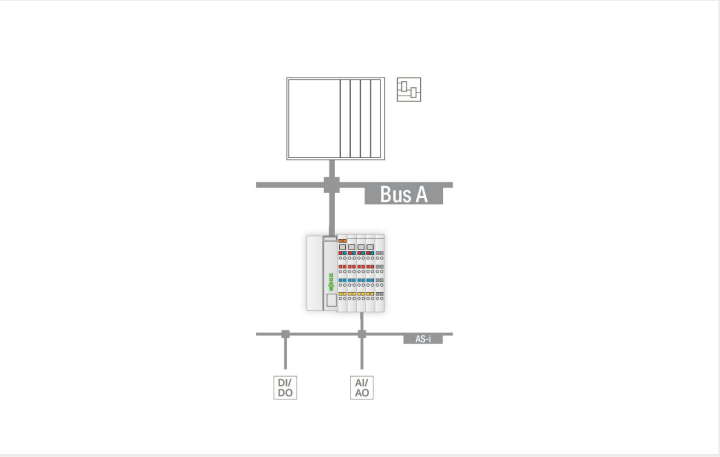

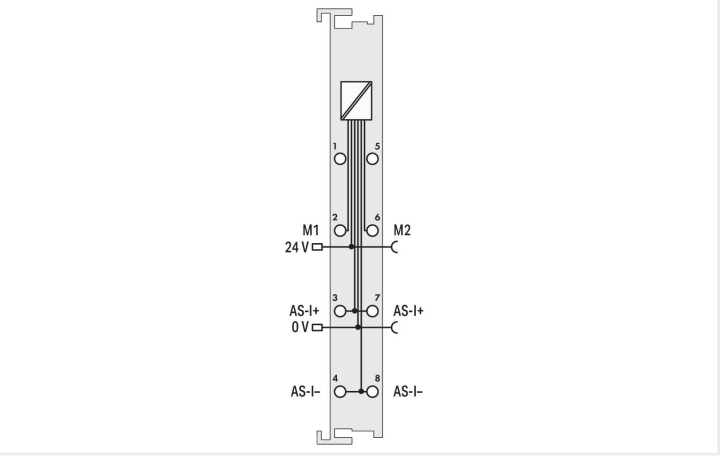

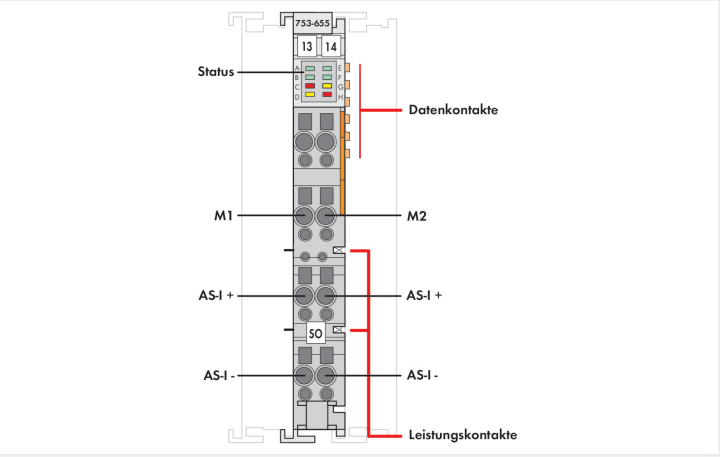

Der AS-I-Master 75x-655 dient zur Anbindung von AS-Interface-Systemen an einen übergeordneten Feldbus.
Er verhält sich als Master für das AS-Interface und als Slave für den Feldbus.
Der AS-I-Master 75x-655 ist ein M4-Master gemäß der AS-Interface-Spezifikation V3.0.
Das bedeutet:
- Bis zu 62 AS-Interface-Slaves können pro AS-I-Strang angeschlossen werden,
- die Übertragung von Analogwerten ist in den Master integriert und
- unterstützt alle Slave-Profile gemäß V3.0 und die kombinierten Transaktionsarten 1 bis 5 sowie die azyklischen Schreib- und Lesedienste.

Die AS-I-Funktionen werden sowohl zyklisch als auch azyklisch über den Feldbus bereitgestellt.
Im zyklischen Datenaustausch werden einstellbar bis zu 32 Byte E-/A-Daten für die binären Daten eines AS-I-Strangs übertragen. Freie Bereiche des zyklischen Prozessabbildes können mit Analogwerten belegt werden. Zusätzlich können Analogwerte und auch alle sonstigen Befehle und Daten der neuen AS-I-Spezifikation in einem Managementkanal über den Feldbus übertragen werden.
Diagnosefunktionen, die weit über die AS-I-Spezifikationen hinausgehen, ermöglichen, sporadisch auftretende Konfigurationsfehler und Störquellen auf die AS-I-Kommunikation einfach zu lokalisieren. Ein Autoinstallationmodus erlaubt den Aufbau eines AS-Interface-Netzwerkes durch sequenzielles Installieren von Slaves ohne Adressiertool.
LEDs signalisieren die Betriebsbereitschaft und die störungsfreie Lokalbuskommunikation sowie den Zustand der Signalübertragung.

Hinweise

Hinweis	Stecker und Kodierelemente der Serie 753 sind nicht im Lieferumfang enthalten.

Technische Daten

Gerätespezifikation	AS-i-Master-Klasse: M4; AS-I-Spezifikation: 3.0
Gerätespezifisch	AS-I-Leitungslänge max.: 100 m, mit Repeater 300 m
Topologie	Anzahl der Slaves: bis zu 62; Slave-Profile: V3.0 mit Transaktionsarten 1 … 5
Stromaufnahme typ.	40 mA (AS-I)
Zykluszeit AS-I	0,3 … 10 ms, je nach Anzahl der Slaves
Übertragungskanal	1
Datenbreite	12 … 48 Byte max., konfigurierbar inklusive 1 Byte Steuer/Status
Spannungsversorgung	AS-I: 26,5 … 31,6 V
Versorgungsspannung System	DC 5 V; über Datenkontakte
Stromaufnahme Systemversorgung (5 V)	55 mA
Versorgungsspannung Feld	DC 24 V (-15 … +20 %); über Leistungskontakte (Einspeisung über Messerkontakt; Weiterleitung über Federkontakt)
Potentialtrennung	500 V System/Versorgung/AS-I
Anzahl Leistungskontakte eingehend	2
Anzahl Leistungskontakte ausgehend	2

Anschlussdaten

Anschlusstechnik: Ein-/Ausgänge	8 x CAGE CLAMP®
Anschlusstyp 1	Ein-/Ausgänge
Eindrähtiger Leiter	0,08 … 2,5 mm² / 28 … 14 AWG
Feindrähtiger Leiter	0,08 … 2,5 mm² / 28 … 14 AWG
Abisolierlänge	9 … 10 mm / 0.35 … 0.39 inch

Geometrische Daten

Breite	12 mm / 0.472 inch
Höhe	100 mm / 3.937 inch
Tiefe	69 mm / 2.717 inch
Tiefe ab Oberkante Tragschiene	61,8 mm / 2.433 inch

Mechanische Daten

Montageart	Tragschiene 35
Steckbare Verdrahtungsebene	steckbar

Werkstoffdaten

Farbe	lichtgrau
Gehäusewerkstoff	Polycarbonat, Polyamid 6.6
Brandlast	0,823 MJ
Gewicht	46 g
Konformitätskennzeichnung	CE

Umgebungsbedingungen

Umgebungstemperatur (Betrieb)	0 … +55 °C
Umgebungstemperatur (Lagerung)	-25 … +85 °C
Schutzart	IP20
Verschmutzungsgrad (5)	2 gemäß IEC 61131-2
Betriebshöhe	0 … 2000 m
Einbaulage	horizontal stehend/liegend; vertikal
Relative Feuchte (ohne Betauung)	95 %
Vibrationsfestigkeit	4g gemäß IEC 60068-2-6
Schockfestigkeit	15g gemäß IEC 60068-2-27
EMV-Störfestigkeit	gemäß EN 61000-6-2, Schiffbereich
EMV-Störaussendung	gemäß EN 61000-6-4, Schiffbereich
Beanspruchung durch Schadstoffe	gemäß IEC 60068-2-42 und IEC 60068-2-43
Zulässige Schadstoffkonzentration H_2S bei einer relativen Feuchte 75 %	10 ppm
Zulässige Schadstoffkonzentration SO_2 bei einer relativen Feuchte 75 %	25 ppm

Kaufmännische Daten

Produktgruppe	15 (I/O-System)
eCl@ss 10.0	27-24-26-08
eCl@ss 9.0	27-24-26-08
ETIM 8.0	EC001604
ETIM 7.0	EC001604
VPE (UVPE)	1 Stück
Verpackungsart	Karton
Ursprungsland	DE
GTIN	4045454641054
Zolltarifnummer	85389099990

Zulassungen / Zertifikate

Allgemeine Zulassungen

Zulassung	Norm	Zertifikatsname
EAC Brjansker Zertifizierungs-stelle	TP TC 020/2011	EAC RU C-DE.AM02.B.00087/19
KC National Radio Research Agency	Article 58-2, Clause 3	MSIP-REM-W43-MSM750

Zulassungen für Schifffahrt

Zulassung	Norm	Zertifikatsname
ABS American Bureau of Shipping	-	22-2219060

Zulassungen für Schifffahrt

BSH Bundesamt fuer Seeschifffahrt und Hydrographie	-	1104
BV Bureau Veritas S.A.	-	30389/B1 BV
DNV DNV Germany GmbH	DNV-CG-0339,Aug.2021	TAA0000194
KR Korean Register of Shipping	-	KR HMB05880-AC001
LR Lloyds Register EMEA	-	LR22180952TA
PRS Polski Rejestr Statków	-	TE/2236/880590/19
RINA RINA Germany GmbH	-	ELE343521XG001

Protokoll und Feldbus spezifische Zertifikate

Zulassung	Norm	Zertifikatsname
AS-Interface AS-International Association	-	ZU-Nr. 50601

Downloads

Environmental Product Compliance

Compliance Search	
Environmental Product Compliance 753-655	

Dokumentation

Handbuch			
Systemhandbuch WAGO I/O System 750 / 753	V 3.1.0 11.05.2022	pdf 8509.27 KB	
Produkthandbuch AS-Interface Master	V 1.3.0	pdf 3352.38 KB	
Systemhandbuch Serie 750/753			

Systembeschreibung		
I/O-System – Serie 750/753 Allgemeine Produktinformationen	pdf 951.97 KB	
Übersicht Zulassungen WAGO-I/O-SYSTEM 750	pdf 771.21 KB	

Ausschreibungstext			
753-655	16.10.2017	doc 28.00 KB	
753-655	19.02.2019	xml 5.10 KB	

CAD/CAE-Daten

CAD Daten	CAE Daten
2D/3D Modelle 753-655	EPLAN Data Portal 753-655
	WSCAD Universe 753-655
	ZUKEN Portal 753-655

Bibliotheken

e!COCKPIT Bibliotheksbeschreibung		
e!COCKPIT Bibliotheksbeschreibung WagoAppAsi	1.7.1.0 21.08.2019	pdf 554.28 KB

1 Passende Produkte

1.1 Notwendiges Zubehör

1.1.1 Steckbare Verdrahtungsebene

1.1.1.1 Stiftleiste/Stecker

Art-Nr.: 753-110
Stecker

1.2 Optionales Zubehör

1.2.1 Beschriftung

1.2.1.1 Beschriftungsadapter

Art-Nr.: 750-103
Gruppenschildträger

1.2.1.2 Beschriftungsschild

Art-Nr.: 2009-145/000-006
Mini-WSB Inline; für Smart Printer; 1700 Stück auf Rolle; dehnbar 5 - 5,2 mm; unbedruckt; aufrastbar; blau

Art-Nr.: 2009-145/000-002
Mini-WSB Inline; für Smart Printer; 1700 Stück auf Rolle; dehnbar 5 - 5,2 mm; unbedruckt; aufrastbar; gelb

Art-Nr.: 2009-145/000-007
Mini-WSB Inline; für Smart Printer; 1700 Stück auf Rolle; dehnbar 5 - 5,2 mm; unbedruckt; aufrastbar; grau

Art-Nr.: 2009-145/000-023
Mini-WSB Inline; für Smart Printer; 1700 Stück auf Rolle; dehnbar 5 - 5,2 mm; unbedruckt; aufrastbar; grün

Art-Nr.: 2009-145/000-012
Mini-WSB Inline; für Smart Printer; 1700 Stück auf Rolle; dehnbar 5 - 5,2 mm; unbedruckt; aufrastbar; orange

Art-Nr.: 2009-145/000-005
Mini-WSB Inline; für Smart Printer; 1700 Stück auf Rolle; dehnbar 5 - 5,2 mm; unbedruckt; aufrastbar; rot

Art-Nr.: 2009-145/000-024
Mini-WSB Inline; für Smart Printer; 1700 Stück auf Rolle; dehnbar 5 - 5,2 mm; unbedruckt; aufrastbar; violett

Art-Nr.: 2009-145
Mini-WSB Inline; für Smart Printer; 1700 Stück auf Rolle; dehnbar 5 - 5,2 mm; unbedruckt; aufrastbar; weiß

1.2.1.2 Beschriftungsschild

Art-Nr.: 248-501/000-006
Mini-WSB-Beschriftungskarte; als Karte; nicht dehnbar; unbedruckt; aufrastbar; blau

Art-Nr.: 248-501/000-002
Mini-WSB-Beschriftungskarte; als Karte; nicht dehnbar; unbedruckt; aufrastbar; gelb

Art-Nr.: 248-501/000-007
Mini-WSB-Beschriftungskarte; als Karte; nicht dehnbar; unbedruckt; aufrastbar; grau

Art-Nr.: 248-501/000-023
Mini-WSB-Beschriftungskarte; als Karte; nicht dehnbar; unbedruckt; aufrastbar; grün

Art-Nr.: 248-501/000-017
Mini-WSB-Beschriftungskarte; als Karte; nicht dehnbar; unbedruckt; aufrastbar; hellgrün

Art-Nr.: 248-501/000-012
Mini-WSB-Beschriftungskarte; als Karte; nicht dehnbar; unbedruckt; aufrastbar; orange

Art-Nr.: 248-501/000-005
Mini-WSB-Beschriftungskarte; als Karte; nicht dehnbar; unbedruckt; aufrastbar; rot

Art-Nr.: 248-501/000-024
Mini-WSB-Beschriftungskarte; als Karte; nicht dehnbar; unbedruckt; aufrastbar; violett

Art-Nr.: 248-501
Mini-WSB-Beschriftungskarte; als Karte; nicht dehnbar; unbedruckt; aufrastbar; weiß

1.2.1.4 Gruppenschildträger

Art-Nr.: 750-107
Gruppenschildträger

1.2.2 Potentialeinspeisung

1.2.2.1 Potentialeinspeisung

Art-Nr.: 750-612
Potentialeinspeisung; AC/DC 0 … 230 V

Art-Nr.: 753-612
Potentialeinspeisung; AC/DC 0 … 230 V

Art-Nr.: 750-602
Potentialeinspeisung; DC 24 V

Art-Nr.: 753-602
Potentialeinspeisung; DC 24 V

Art-Nr.: 750-601
Potentialeinspeisung; DC 24 V; Sicherungshalter

Art-Nr.: 750-610
Potentialeinspeisung; DC 24 V; Sicherungshalter; Diagnose

1.2.3 Schirmanschluss

1.2.3.1 Schirmklemmbügel

Art-Nr.: 790-108
Schirmklemmbügel; 11 mm breit; kontaktierbarer Schirmdurchmesser; 3 … 8 mm

Art-Nr.: 790-208
Schirmklemmbügel; 12,4 mm breit; 3 … 8 mm

Art-Nr.: 790-116
Schirmklemmbügel; 19 mm breit; kontaktierbarer Schirmdurchmesser; 7 … 16 mm

Art-Nr.: 790-216
Schirmklemmbügel; 21,8 mm breit; 6 … 16 mm

Art-Nr.: 790-124
Schirmklemmbügel; 27 mm breit; kontaktierbarer Schirmdurchmesser; 6 … 24 mm

Art-Nr.: 790-220
Schirmklemmbügel; 30 mm breit; 6 … 20 mm

Art-Nr.: 790-140
Schirmklemmbügel; kontaktierbarer Schirmdurchmesser

1.2.4 Steckbare Verdrahtungsebene

1.2.4.1 Kodierung

Art-Nr.: 753-150
Kodierelemente Serie 753

1.2.5 Systemgehäuse

1.2.5.1 Systemgehäuse

Art-Nr.: 850-825
IP65-Systemgehäuse; Aluminium (RAL 7032); BxHxT (160x100x160 mm); 9 x M12, 4 x M20

Art-Nr.: 850-826
IP65-Systemgehäuse; Aluminium (RAL 7032); BxHxT (240x100x160 mm); 4 x M20-, 4 x M16-, 14 x M12-Verschraubung

Art-Nr.: 850-827
IP65-Systemgehäuse; Aluminium (RAL 7032); BxHxT (320x100x160 mm); 4 x M20-, 8 x M16-, 17 x M12-Verschraubung

Art-Nr.: 850-828
IP65-Systemgehäuse; Aluminium (RAL 7032); BxHxT (480x100x160 mm); 4 x M20-, 10 x M16-, 35 x M12-Verschraubung

Art-Nr.: 850-826/002-000
IP65-Systemgehäuse; Aluminium (RAL 7035); BxHxT (240x100x160 mm); 4 x M20-, 4 x M16-, 14 x M12-Verschraubung

Art-Nr.: 850-827/002-000
IP65-Systemgehäuse; Aluminium (RAL 7035); BxHxT (320x100x160 mm); 4 x M20-, 8 x M16-, 17 x M12-Verschraubung

Art-Nr.: 850-828/002-000
IP65-Systemgehäuse; Aluminium (RAL 7035); BxHxT (480x100x160 mm); 4 x M20-, 10 x M16-, 35 x M12-Verschraubung

Art-Nr.: 850-834
IP65-Systemgehäuse; Polyester (RAL 7032); BxHxT (164x100x164 mm); 9 x M12, 4 x M20

Art-Nr.: 850-835
IP65-Systemgehäuse; Polyester (RAL 7032); BxHxT (244x100x164 mm); 4 x M20-, 4 x M16-, 14 x M12-Verschraubung

Art-Nr.: 850-836
IP65-Systemgehäuse; Polyester (RAL 7032); BxHxT (324x100x164 mm); 4 x M20-, 8 x M16-, 17 x M12-Verschraubung

Art-Nr.: 850-814/002-000
IP65-Systemgehäuse; Stahlblech (RAL 7035); BxHxT (200x120x200 mm); ohne Flanschplatte

Art-Nr.: 850-815/002-000
IP65-Systemgehäuse; Stahlblech (RAL 7035); BxHxT (300x120x200 mm); ohne Flanschplatte

Art-Nr.: 850-816/002-000
IP65-Systemgehäuse; Stahlblech (RAL 7035); BxHxT (400x120x200 mm); ohne Flanschplatte

Art-Nr.: 850-817/002-000
IP65-Systemgehäuse; Stahlblech (RAL 7035); BxHxT (600x120x200 mm); ohne Flanschplatte

1.2.6 Tragschiene

1.2.6.1 Montagematerial

Art-Nr.: 210-196
Aluminiumtragschiene; 35 x 8,2 mm; 1,6 mm dick; 2 m lang; ungelocht; ähnlich EN 60715; silberfarben

Art-Nr.: 210-198
Kupfertragschiene; 35 x 15 mm; 2,3 mm dick; 2 m lang; ungelocht; entsprechend EN 60715; kupferfarben

Art-Nr.: 210-197
Stahltragschiene; 35 x 15 mm; 1,5 mm dick; 2 m lang; gelocht; ähnlich EN 60715; silberfarben

Art-Nr.: 210-508
Stahltragschiene; 35 x 15 mm; 1,5 mm dick; 2 m lang; gelocht; bandverzinkt; ähnlich EN 60715; silberfarben

Art-Nr.: 210-114
Stahltragschiene; 35 x 15 mm; 1,5 mm dick; 2 m lang; ungelocht; ähnlich EN 60715; silberfarben

Art-Nr.: 210-506
Stahltragschiene; 35 x 15 mm; 1,5 mm dick; 2 m lang; ungelocht; bandverzinkt; ähnlich EN 60715; silberfarben

Art-Nr.: 210-118
Stahltragschiene; 35 x 15 mm; 2,3 mm dick; 2 m lang; ungelocht; entsprechend EN 60715; silberfarben

Art-Nr.: 210-504
Stahltragschiene; 35 x 7,5 mm; 1 mm dick; 2 m lang; gelocht; bandverzinkt; entsprechend EN 60715; silberfarben

Art-Nr.: 210-115
Stahltragschiene; 35 x 7,5 mm; 1 mm dick; 2 m lang; gelocht; entsprechend EN 60715; Lochbreite 18 mm; Lochabstand 25 mm; silberfarben

Art-Nr.: 210-112
Stahltragschiene; 35 x 7,5 mm; 1 mm dick; 2 m lang; gelocht; entsprechend EN 60715; Lochbreite 25 mm; Lochabstand 36 mm; silberfarben

Art-Nr.: 210-505
Stahltragschiene; 35 x 7,5 mm; 1 mm dick; 2 m lang; ungelocht; bandverzinkt; entsprechend EN 60715; silberfarben

Art-Nr.: 210-113
Stahltragschiene; 35 x 7,5 mm; 1 mm dick; 2 m lang; ungelocht; entsprechend EN 60715; silberfarben