PENTAIR

Hoffman

SPECTRACOOL™ SLIM FIT KÜHLGERÄTE

DESIGN WITH CONFIDENCE

EQUIPMENT PROTECTION

THE ULTIMATE IN COOLING CONVENIENCE

Optimale Lösung für Ihre industrielle Kühlanforderungen dank besonderer Features und Optionen.

SPECTRACOOL™ SLIM FIT KÜHLGERÄTE

Entwickelt und konzipiert speziell für die Anforderungen unserer Industriekunden in aller Welt.
Die SpectraCool Slim Fit Kühlgeräte sind leicht zu spezifizieren und einfach zu handhaben.

Mit filterlosem Betrieb, globalen Zertifizierungen und unserem neuen Fernüberwachungssystem sind die Kühlgeräte optimal zur Kühlung von Automatisierungsanlagen geeignet. Sie erleichtern Systemkonstrukteuren als auch Wartungstechnikern rund um den Globus die Arbeit.

INDUSTRIELLE ANWENDUNGEN:
Geeignet für die meisten industriellen Umgebungen, z.B. Werkzeugmaschinen, Automobilindustrie, Verpackungssysteme, Holzverarbeitung, Robotik, Fördertechnik und vieles mehr:

Hoffman

SENKT KOSTEN UND WARTUNGSAUFWAND

EIN MODELL – DREI PLATZSPARENDE MONTAGEOPTIONEN

Weniger Wartungsaufwand:

- Optimierter Luftstrom
- Filterloser Betrieb

Einfache Montage:

- Leicht abnehmbare Frontabdeckung
- bei Bedarf einfacher Filterwechsel in besonders staubigen Umgebungen

NIEDRIGE BETRIEBSKOSTEN DANK HOHER ENERGIEEFFIZIENZ

- Kühlleistung: 300 bis 4000 Watt
- Spannung: 230 V (50/60 Hz), 115 V (50/60 Hz) und 400/460 V 3-phasig (50/60 Hz)
- Schutzart: IP 54 (interner Kreislauf) / UL-Typ 12
- Betriebstemperaturbereich: 10 °C bis 55 °C
- Geringe Bautiefe mit 3 Montageoptionen
- Standardlackierung: RAL 7035 (lichtgrau)

EIGENSCHAFTEN UND VORTEILE

- Hocheffizienter Rollkolbenkompressor – senkt Betriebskosten
- Aktives Kondenswassermanagement – verhindert Tropfwasser
- Optionale Fernsteuerung – ermöglicht weltweite Überwachung
- Staubabweisendes Register für filterlosen Betrieb – minimiert Wartungskosten
- Einfacher Filterwechsel – für besonders staubige Umgebungen
- Cleveres, ansprechendes Design – für optimierten Luftstrom

FERNÜBERWACHUNGSYSTEM

ÜBERWACHEN UND STEUERN SIE IHRE INDUSTRIELLE KÜHLUNG BEQUEM VOM PC ODER LAPTOP AUS

Dank des Hoffman-Fernüberwachungsssytem Comm-Board müssen Sie sich nicht auf böse Überraschungen gefasst machen: Überhitzte Schränke sind damit ausgeschlossen – egal, wo auf der Welt sich Ihre industriellen Anlagen befinden.

Überwachen und steuern Sie Ihr Hoffman SpectraCool Slim Fit Kühlgerät einfach aus der Ferne – all das ohne ständig zeitraubende und kostenintensive Wartungen durchführen zu müssen.

EIGENSCHAFTEN

- Direkte Steuerung per Druckknopf; Displayanzeige aller Programmvariablen, Temperaturen und aktivierten Funktionen wie Kühlung, Heizung, Alarm, Kompressor, Umgebungslüfter und Steuersystem
- Dreistelliges alphanumerisches Display mit Statusanzeige und Sofortanzeige der Schranktemperatur integriert
- Vorprogrammiert mit Sollwerten für Kühl- und Heiztemperaturen, die je nach Bedarf einfach angepasst werden können
- 7 Alarmzustände: offene Tür, Rauchentwicklung, Überdruck, Luftein- und -austrittstemperatur, niedrige Temperatur, hohe Temperatur und Frost
- Kostenlose PC-Software weist jedem SpectraCool Slim Fit Kühlgerät mit Fernsteuerung eine eindeutige IP-Adresse zu und ermöglicht so die systemweite Verwaltung mehrerer Geräte
- USB- und Ethernet-Kommunikation mit Standardprotokollen wie SNMP, EtherNet/IP, Modbus-TCP oder Profinet

SPECTRACOOL SLIM FIT

INDUSTRIESTANDARDS

- UL/cUL-gelistet; Typ 12; File-Nr. SA6453
- CE, GOST, RoHS
- Kühlleistung geprüft durch den TÜV SÜD, gemäß DIN EN 14511
- IP 54 (interner Kreislauf), IP 34 (externer Kreislauf)

ANWENDUNGEN

- Industrielle Indoor-Automatisierung
- Werkzeugmaschinen
- Automobilindustrie
- Verpackungssysteme, Fördertechnik
- Wartung, Reparatur und Instandhaltung (MRO)

SPEZIFIKATIONEN

- Kühlleistung: 300 bis 4000 Watt
- Spannung: 230 V (50/60 Hz), 115 V (50/60 Hz) und 400/460 V 3-phasig (50/60 Hz)
- Betriebstemperaturbereich: 10 °C bis 55 °C

OPTIONEN

- Filter
- Kondenswasser-Ablaufkit
- Fernüberwachungssystem Comm-Board

LACKIERUNG

- Standardlackierung: RAL 7035 (lichtgrau)
- Andere Farben und Farbtöne auf Wunsch verfügbar

EIGENSCHAFTEN

- Schutzart: IP 54 (interner Kreislauf) / UL-Typ 12
- Standardisierte Maße und Ausschnitte– einfacher Komponentenwechsel dank Ausschnitt- und Befestigungspunkten
- Geringe Bautiefe mit 3 Montageoptionen: Anbau, Teileinbau und Kompletteinbau; ein Modell – verschiedene Montageoptionen; einfacher Austausch vorhandener Geräte
- Ansprechendes Design mit Kunststoffverkleidung, optimierter Luftstrom
- Staubabweisendes Register für filterlosen Betrieb
- Hocheffizienter Rollkolbenkompressor
- Aktives Kondenswassermanagement mit Heizelement
- Bedienungsfreundliche Steuerung mit Display für Einstellungen, Status- und Alarmanzeigen
- Türkontaktfunktion
- Klemmblock
- Fernüberwachungssystem – weltweite Überwachung mit SNMP, Ethernet/IP, Modbus-TCP und ProfiNet

LIEFERUMFANG

- Kühlgerät
- Montagedichtung und Montagebausatz
- Ausschnittschablone
- Bedienungsanleitung
- Kurzanleitung

SPECTRACOOL SLIM FIT – 500-WATT-MODELL

DREI MONTAGEOPTIONEN

REFERENZNUMMER		500W 115V	500W 230V
ARTIKELNUMMER			
	Indoor-Modell ohne Comm-Board	S060516G031	S060526G031
	Indoor-Modell mit Comm-Board	S060516G041	S060526G041
KÜHLLEISTUNG			
	Gesamt L35 L35, 50 Hz, nach DIN EN 14511 (Watt)	**540**	**540**
	Kühlleistung L35 L35 (Watt) 50/60 Hz	540 / 640	540 / 640
	Kühlleistung L35 L50 (Watt) 50/60 Hz	330 / 380	330 / 380
Kältemittel	Kältemittel	R134a	R134a
	Kältemittelfüllmenge (g)	162	162
Zulässiger Betriebsdruck	Maximal zulässiger Betriebsdruck (p_{max}) (Bar)	28	28
Betriebstemperaturbereich	Min. / Max. °C	10 / 55	10 / 55
Einstelltemperaturbereich	Min. / Max. °C	20 / 55	20 / 55
Luftstrom bei statischem Druck von 0	Interner Kreislauf (m^3/h)	197 / 233	197 / 233
	Externer Kreislauf (m^3/h)	189 / 219	189 / 219
	Einschaltdauer	100 %	100 %
ELEKTRISCHE DATEN			
	Nennspannung (V)	115	230
	Phase	1~	1~
	Frequenz (Hz)	50 / 60	50 / 60
	Arbeitsbereich	+/- 10 %	+/- 10 %
	Max. Stromverbrauch L35 L35 (Watt) 50/60 Hz	450 / 474	450 / 474
	Max. Stromverbrauch L35 L50 (Watt) 50/60 Hz	485 / 543	485 / 543
	Max. Nennstrom (A)	6,5 / 6,1	2,6 / 2,9
	Anlaufstrom (A)	21 / 20	9 / 10
	Vorsicherung T (A)	15	15
	Zulassungen	UL-gelistet, cUL-gelistet, GOST, CE	UL-gelistet, cUL-gelistet, GOST, CE
	Stromanschlüsse	Klemmblock	Klemmblock
LEISTUNGSFAKTOR	**(EER), 50/60Hz, DIN EN 14511**		
	Kühlleistung L35 L35 50/60 Hz	1,20 / 1,35	1,20 / 1,35
	Kühlleistung L35 L50 50/60 Hz	0,68 / 0,70	0,68 / 0,70
GEHÄUSESCHUTZ			
	IP-Code (externer Kreislauf / interner Kreislauf)	IP34 / IP54	IP34 / IP54
STEUERUNG			
	Beschreibung	Steuerung mit Display	Steuerung mit Display
	Einbauort des Thermostats	Umgebungsseite	Umgebungsseite
	Werksseitige Thermostat-Einstellung (°C)	35 °C	35 °C
GERÄUSCHPEGEL			
	Bei 1 M (dBA)	70	70
GERÄTEKONSTRUKTION			
	Material	Stahl	Stahl
	Lackierung	RAL 7035	RAL 7035
GERÄTEABMESSUNGEN			
	Höhe (mm)	550	550
	Breite (mm)	280	280
	Tiefe (mm)	199	199
	Gewicht (kg)	15	15

Hoffman

SPECTRACOOL SLIM FIT – 500-WATT-MODELL

LEISTUNGSKURVEN FÜR MODELLE MIT 500 WATT GEMÄSS EN 14511

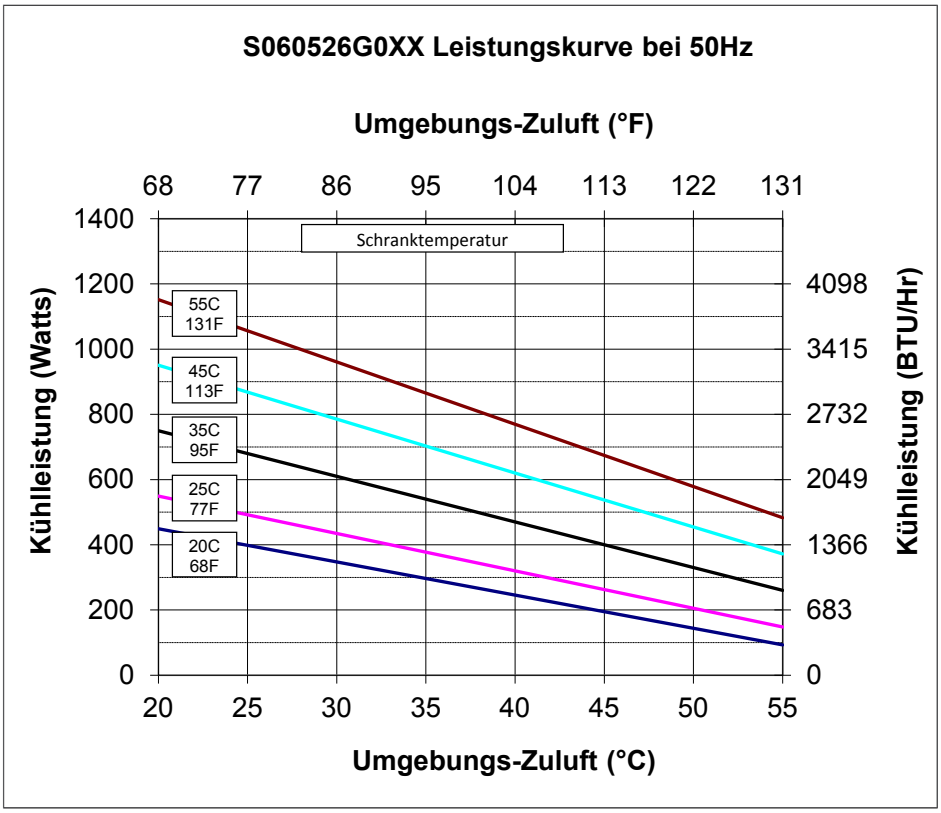

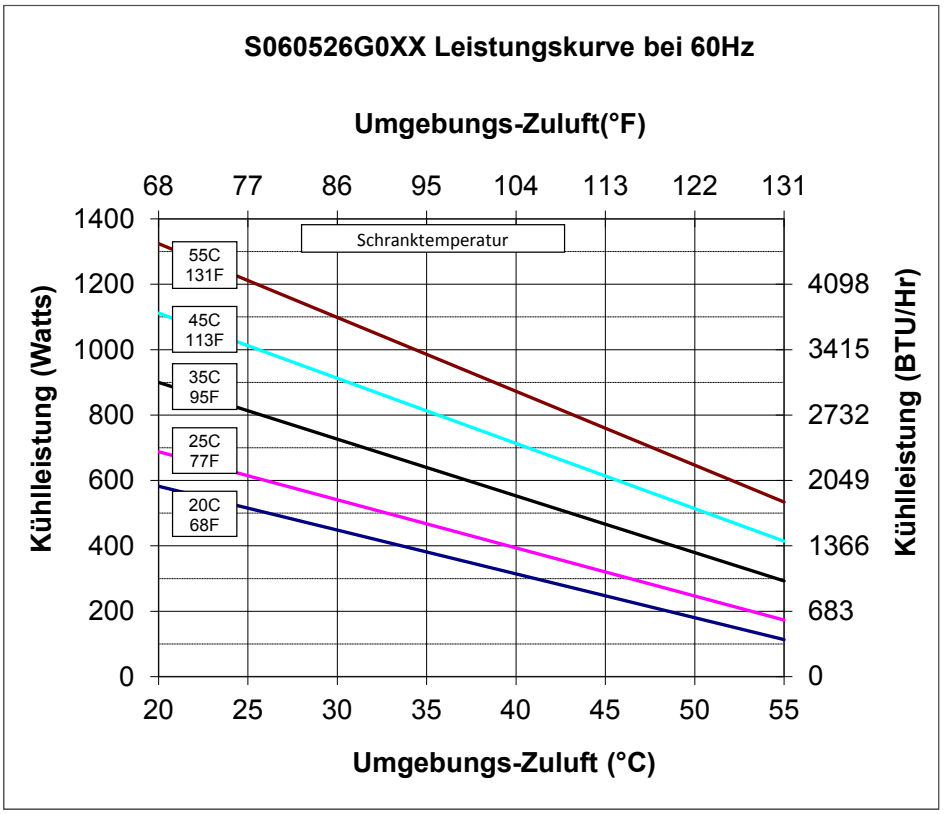

SPECTRACOOL SLIM FIT – 500-WATT-MODELL

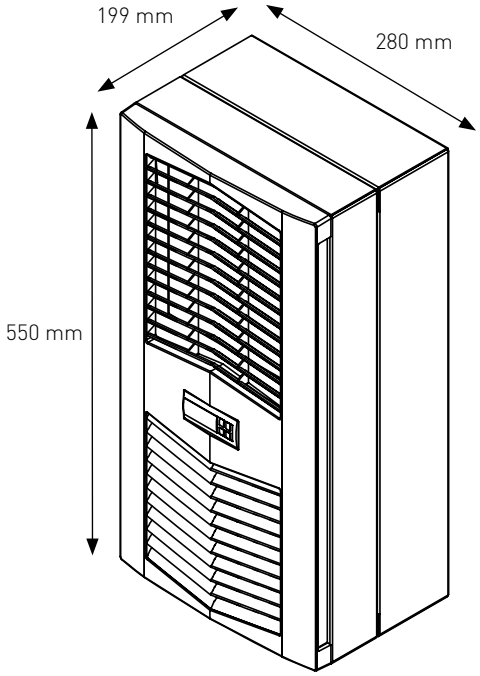

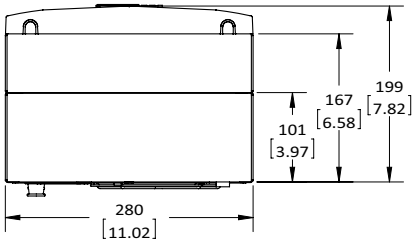

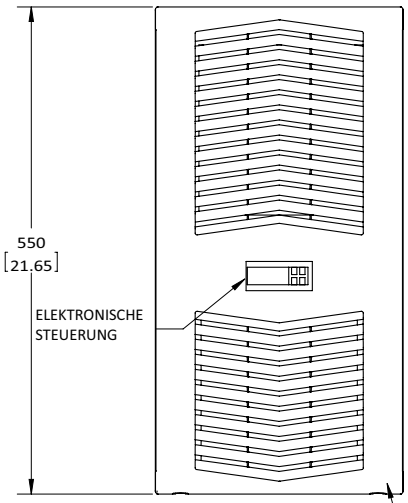

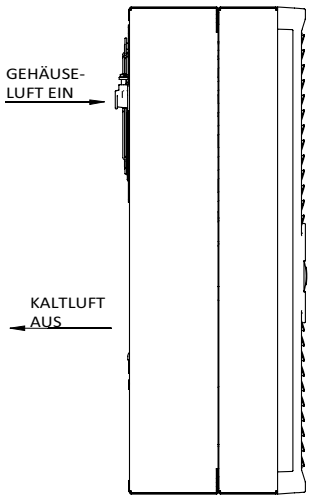

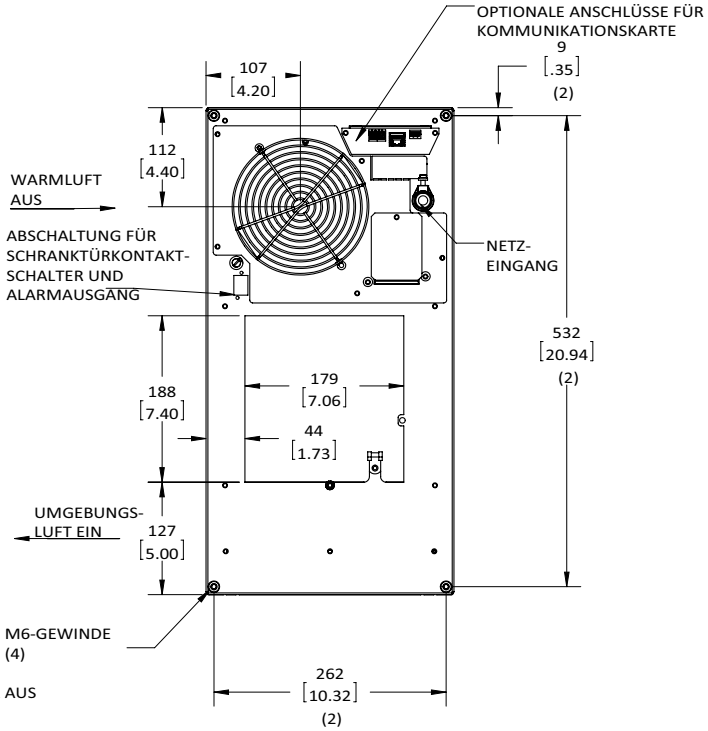

EINBAUOPTION, LEICHT ZU REINIGEN,
WIEDERVERWENDBAR, LUFTEINTRITTSFILTER AUS
ALUMINIUM HINTER KUNSTSTOFFGITTER

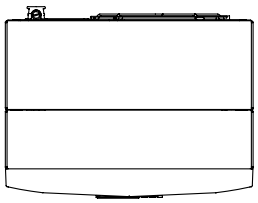

SPECTRACOOL SLIM FIT – 500-WATT-MODELL

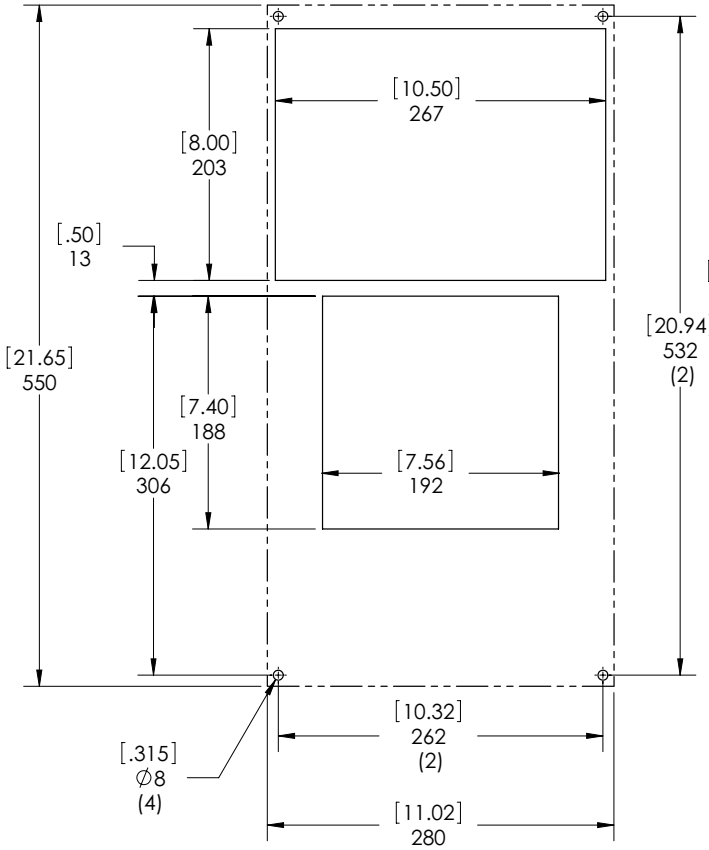

Anbau

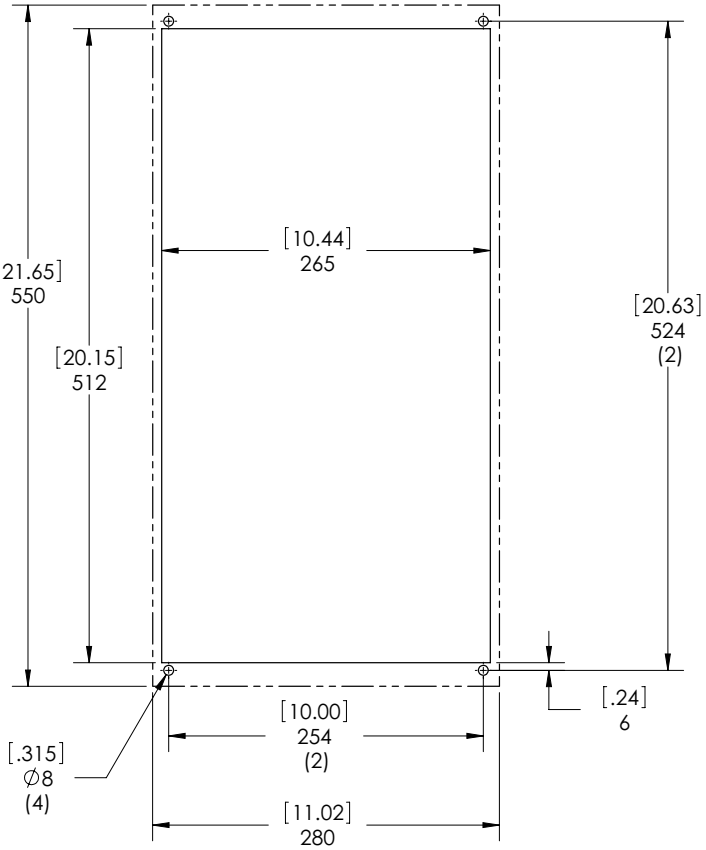

Teil- und Kompletteinbau

500W Ausschnittzeichnung
Gestrichelte Linien = Kühlgerät

WELTWEITER SERVICE
ZWEI JAHRE STANDARDGARANTIE

Pentair bietet weltweit für alle Kühlprodukte von Hoffman® einen umfassenden Kundenservice und Support – bereits vor dem eigentlichen Kauf.
Wir helfen Ihnen gerne bei der Auswahl des richtigen Produktes für Ihre Anwendung und bieten den passenden weltweiten Komplettservice dazu.

WELTWEITER VOR-ORT-SERVICE

WARTUNG UND REPARATUR (MRO):

- Ersatzteile immer auf Lager, auch in Ihrer Nähe
- Über 1000 Servicetechniker im Außendienst weltweit
- Leichter Zugang und Austausch von Einzelteilen der Kühlgeräte
- 2 Jahre Standardgarantie mit Verlängerungsoptionen

Hoffman