Kassetten PRO Bausätze, Kühlrippenseitenwand, Frontplatte geschirmt

04812018

Abbildung zeigt Breite 12 TE, Seitenwandtiefe 167 mm

ServicePLUS siehe Seite 7.74

- Rechte Seitenwand mit Kühlrippen zur Verbesserung der Wärmeableitung; linke Seitenwandprofile mit Nut, zum Einschieben einer Leiterplatte (normgerechte Lage der Leiterplatte nur im linken Seitenwandprofil)
- 2 Leiterplattentiefen: 160 mm und 220 mm
- Deckblech ohne Perforation
- Mit Ausbruch für einen Steckverbinder nach EN 60603-2, DIN 41612
- Bei 10 W installierter Verlustleistung verringert sich die Innentemperatur um ca. 5°C

NEU

Lieferumfang (Bausatz)

Pos.	Menge	Beschreibung
1	1	Frontplatte, U-Profil eloxiert, Rückseite leitfähig, Zentrierpin eingepresst
2	1	Griff, grau, PPE, UL 94 V-1
3	1	Rückwand, St, verzinkt, 1,5 mm, mit Ausbruch für einen Steckverbinder, inkl. Leiterplattenbefestigung (Slot)
4a	2	Seitenwand, links, Al-Profil, passiviert, farblos, mit Nut für eine Leiterplatte
4b	2	Seitenwand, rechts, Al-Profil, passiviert, farblos, mit Kühlrippen
5	2	Abdeckblech, St, verzinkt, 1,0 mm
6	1	EMV-Dichtung (Textil)
7	1	Befestigungsmaterial

Bestellinformationen

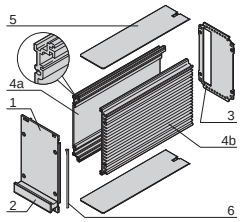

04812058

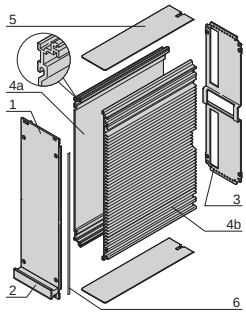

04812060

Höhe HE	Breite TE	Tiefe = 167 mm Bestell-Nr.	Tiefe = 227 mm Bestell-Nr.
3	14	24813-164	–
3	21	24813-171	–
6	14	24813-664	24813-614
6	21	24813-671	24813-621

Hinweis

- Beschreibung Einzelteile, Führungsschienen, Maßbilder, weitere Kombinationen Deckblech/Rückwand, usw. siehe ab Seite 7.75

Bestell-Nr. in Fettdruck: versandfertig innerhalb von 2 Arbeitstagen
Bestell-Nr. in Normalschrift: versandfertig innerhalb von 10 Arbeitstagen

Kassetten PRO Bausätze, Kühlrippenseitenwand, Frontplatte ungeschirmt

04812008

Abbildung zeigt Breite 12 TE, Seitenwandtiefe 167 mm

- Rechte Seitenwand mit Kühlrippen zur Verbesserung der Wärmeableitung; linke Seitenwandprofile mit Nut, zum Einschieben einer Leiterplatte (normgerechte Lage der Leiterplatte nur im linken Seitenwandprofil)
- 2 Leiterplattentiefen: 160 mm und 220 mm
- Deckblech ohne Perforation
- Mit Ausbruch für einen Steckverbinder nach EN 60603-2, DIN 41612
- Bei 10 W installierter Verlustleistung verringert sich die Innentemperatur um ca. 5°C

NEU

Lieferumfang (Bausatz)

Pos.	Menge	Beschreibung
1	1	Frontplatte, Al, 2,5 mm, eloxiert, Schnittkanten blank
2	1	Griff, grau, PPE, UL 94 V-1
3	1	Rückwand, St, verzinkt, 1,5 mm, mit Ausbruch für einen Steckverbinder, inkl. Leiterplattenbefestigung (Slot 1)
4a	2	Seitenwand, links, Al-Profil, passiviert, farblos, mit Nut für eine Leiterplatte
4b	2	Seitenwand, rechts, Al-Profil, passiviert, farblos, mit Kühlrippen
5	2	Abdeckblech, St, verzinkt, 1,0 mm
6	1	Befestigungsmaterial

ServicePLUS siehe Seite 7.74

Bestellinformationen

	Höhe HE	Breite TE	Tiefe = 167 mm Bestell-Nr.	Tiefe = 227 mm Bestell-Nr.
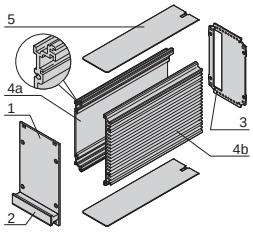 04812059	3	12	24812-162	–
	3	14	24812-164	–
	3	21	24812-171	–
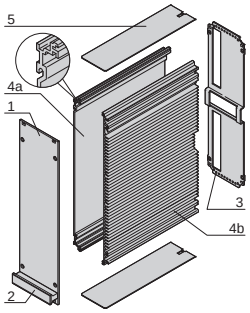 04812061	6	12	24812-662	24812-612
	6	14	24812-664	24812-614
	6	21	24812-671	24812-621

Hinweis

- Beschreibung Einzelteile, Führungsschienen, Maßbilder, weitere Kombinationen Deckblech/Rückwand, usw. siehe ab Seite 7.75

Maßbilder Seitenwand ohne Kühlrippen

3 HE

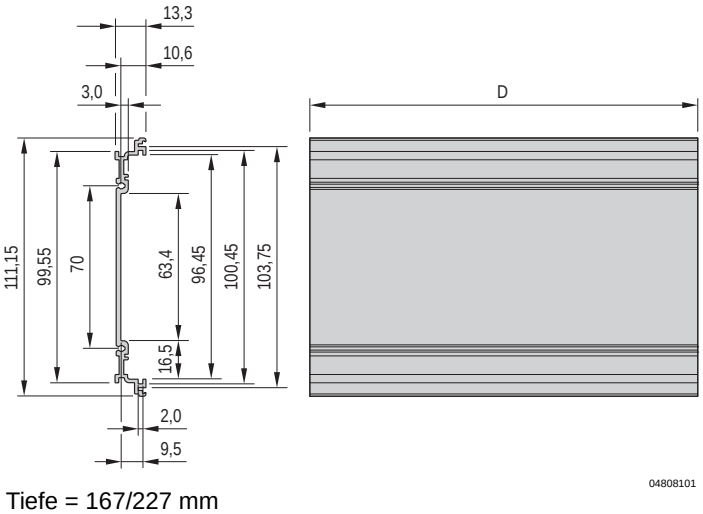

Tiefe = 167/227 mm

6 HE

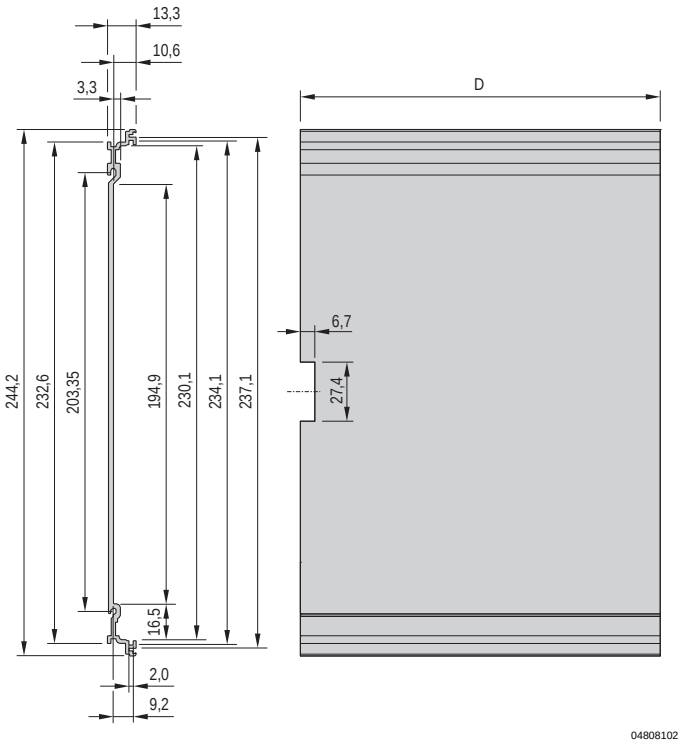

Maßbilder Seitenwand mit Kühlrippen

3 HE

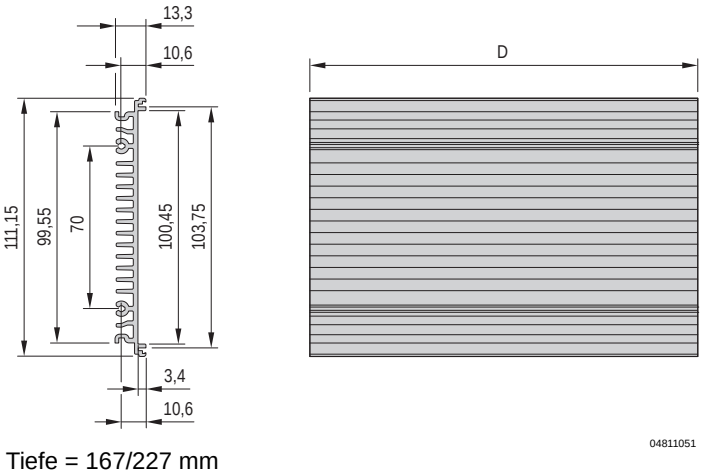

Tiefe = 167/227 mm

6 HE

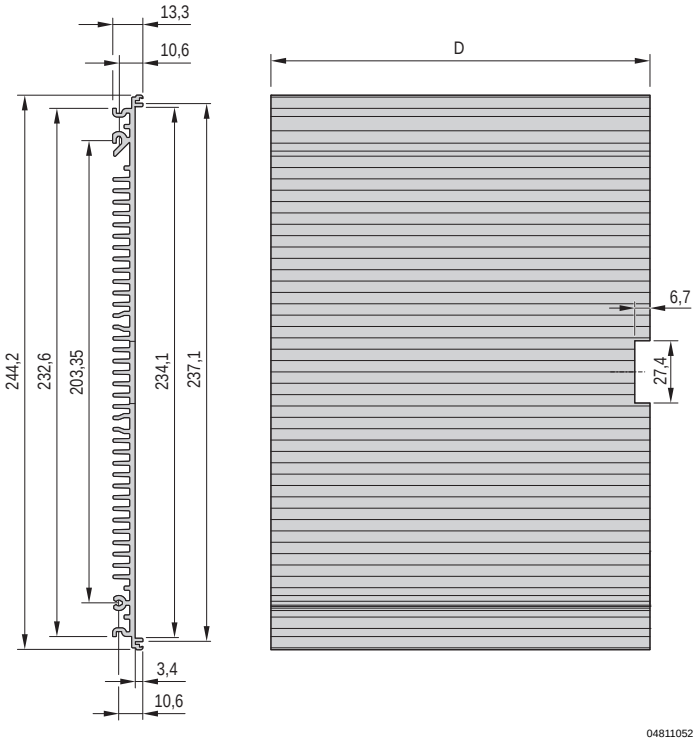

Bestell-Nr. in Fettdruck: versandfertig innerhalb von 2 Arbeitstagen
Bestell-Nr. in Normalschrift: versandfertig innerhalb von 10 Arbeitstagen