MKD

Einzelschrank Stahlblech, doppeltürig, kompakt

nVent HOFFMAN

CONNECT AND PROTECT

May DISTRIBUTION
www.may.berlin

IP 55 | TYPE 12, 13 | IK 10

Die MKD-Baureihe von kompakten Stahlblech-Schaltschränken mit Doppeltür eignet sich ideal für die Installation in beengten Räumen, in denen Schaltschränke mit einer Tür zu viel Platz vor dem Schrank beanspruchen würden, wenn die Tür geöffnet wird. Die Tragkraft der Türen erhöht sich ebenfalls, da sich die Last auf zwei Türen verteilt. Mit der Schutzart IP 55 sind die Komponenten im Schaltschrank gut geschützt, wodurch sich der Schrank für eine Vielzahl unterschiedlicher Anwendungen gut eignet.

Material: Korpus: 1.35 mm Stahlblech, lackiert. Rückwand und Dach: 1.5 mm Stahlblech, lackiert. Türen: 2 mm Stahlblech, lackiert. Montageplatte: 3 mm Stahlblech, galvanisiert 3-teiliges Bodenblech: 1 mm galvanisiertes Stahlblech.

Korpus: Vierfach gekantet und nahtgeschweißt, integriertes doppelreihiges Lochraster ermöglicht eine Tiefenanpassung der Montageplatte.

Türen: Montiert mit vier Scharnieren, Türmontagerahmen mit 25 mm-Lochraster. Standardtüren können nicht gedreht werden. Für eine linksseitige Türverriegelung sind separate Türen zu bestellen.

Rückwand: Befestigung mit M6 Torx-Schrauben. Austausch gegen rückwärtige Tür ist vorgesehen. Geteilte Rückwand bei 1600 mm breiten Schränken.

Dachblech: Abnehmbar.

Schließung: Schließgestänge 4-Punkt-Verriegelung in der Haupttür und 2-Punkt-Verriegelung in der Nebentür. Standard 3 mm Doppelbart-Einsatz. Kann gegen Standardeinsätze oder Euro-Zylinder, T-Griffe oder einen Schwenkhebelgriff ausgetauscht werden.

Bodenbleche: Besteht aus drei Blechen.

Montageplatte: Doppelt gekantet, gleitet in den Innenraum, durchgehend tiefenverstellbar in 25 mm Schritten mit Zubehör MPD02. Wird außerhalb der Schrankverpackung befestigt.

Erdung: Alle Paneele sind durch die Montage geerdet und zudem mit einem Erdungsbolzen ausgestattet.

Oberfläche: RAL 7035, Pulver-Strukturlackierung.

Schutzart: Entspricht IP 55 | TYPE 12, 13 | IK 10.

Lieferumfang: Schrank mit passenden Türen, Rückwand, Dachblech, Bodenplatten, Montageplatte und Türmontagerahmen. Der Lieferumfang beinhaltet zudem Erdungsbolzen. Anlieferung auf einer Palette mit den Maßen der Schrankbreite. Das Verpackungsmaterial ist recyclebar.

Front view

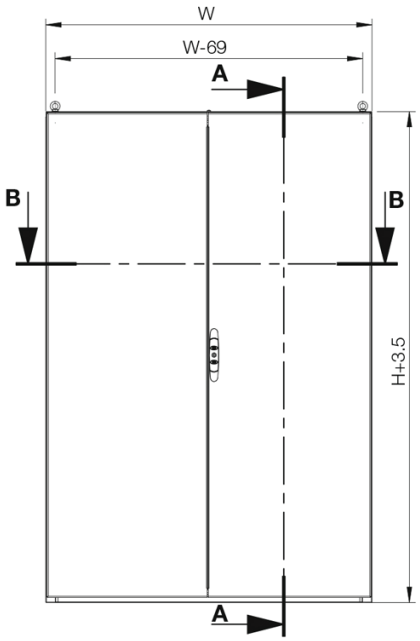

Side view

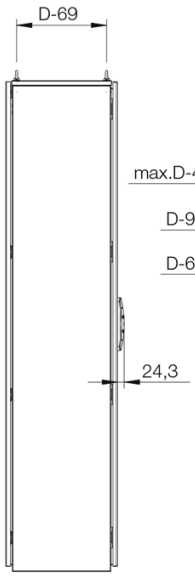

Sectional side view

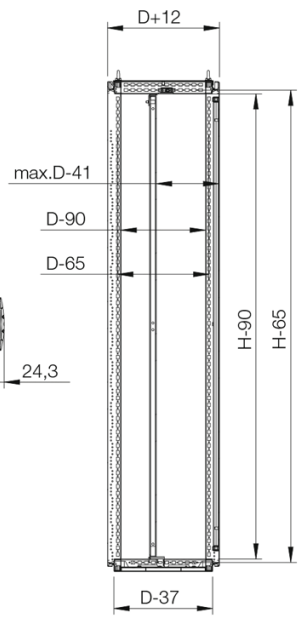

SECTION A-A

Mounting plate

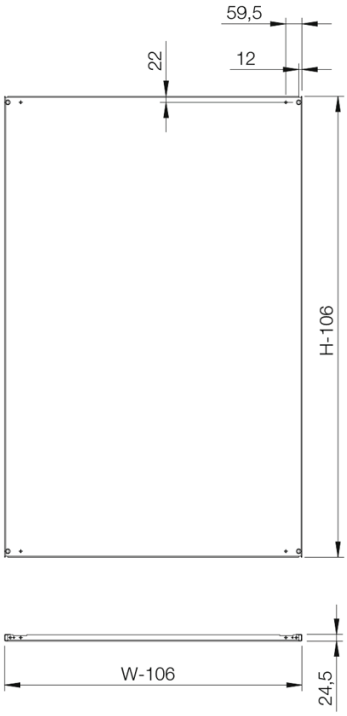

Sectional top view W=1200

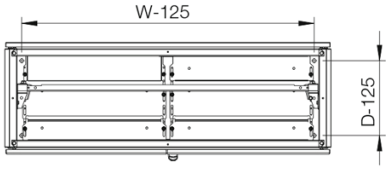

Sectional top view W=1200
(without bottom plates)

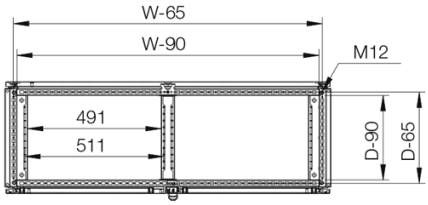

SECTION B-B

Sectional top view W=1600
(without bottom plates)

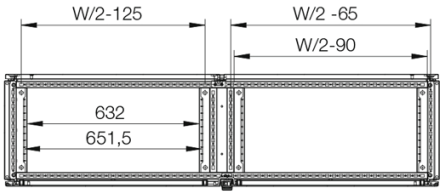

SECTION C-C

Inside left door view

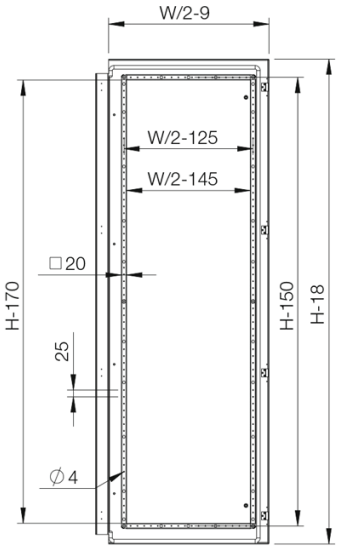

Inside right door view

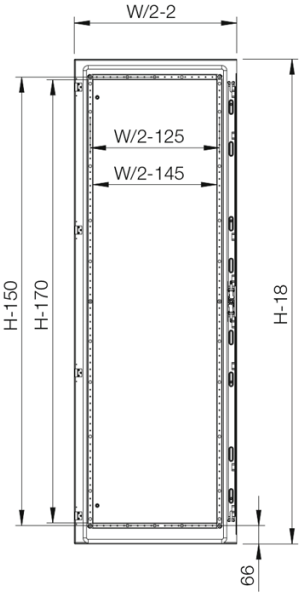

Mit Montageplatte

Schaltschrank Abmessung			Montageplatten Abmessung		Nutzbare Tiefe	
H	B	T	h	b	t	Artikelnr.
1200	1200	400	1094	1094	359	MKD12124R5
1400	1000	300	1294	894	259	MKD14103R5
1400	1000	400	1294	894	359	MKD14104R5
1400	1200	300	1294	1094	259	MKD14123R5
1400	1200	400	1294	1094	359	MKD14124R5
1600	1200	400	1494	1094	359	MKD16124R5
1600	1200	500	1494	1094	459	MKD16125R5
1800	1200	400	1694	1094	359	MKD18124R5
1800	1200	500	1694	1094	459	MKD18125R5
1800	1600	400	1694	1494	359	MKD18164R5
1800	1600	500	1694	1494	459	MKD18165R5
2000	1200	400	1894	1094	359	MKD20124R5
2000	1200	500	1894	1094	459	MKD20125R5
2000	1600	400	1894	1494	359	MKD20164R5
2000	1600	500	1894	1494	459	MKD20165R5

Ohne Montageplatte

Schaltschrank Abmessung			
H	B	T	Artikelnr.
1200	1200	400	MKD12124PER5
1400	1000	300	MKD14103PER5
1400	1000	400	MKD14104PER5
1400	1200	300	MKD14123PER5
1400	1200	400	MKD14124PER5
1600	1200	400	MKD16124PER5
1600	1200	500	MKD16125PER5
1800	1200	400	MKD18124PER5
1800	1200	500	MKD18125PER5
1800	1600	400	MKD18164PER5
1800	1600	500	MKD18165PER5
2000	1200	400	MKD20124PER5
2000	1200	500	MKD20125PER5
2000	1600	400	MKD20164PER5
2000	1600	500	MKD20165PER5

Für weitere Verkabelungsoptionen wählen Sie die Sockel PF und PCP.