# MKD

Einzelschrank Stahlblech, doppeltürig, kompakt

nVent HOFFMAN

CONNECT AND PROTECT

May DISTRIBUTION
www.may.berlin

IP 55 | TYPE 12, 13 | IK 10

**Die MKD-Baureihe von kompakten Stahlblech-Schaltschränken mit Doppeltür eignet sich ideal für die Installation in beengten Räumen, in denen Schaltschränke mit einer Tür zu viel Platz vor dem Schrank beanspruchen würden, wenn die Tür geöffnet wird. Die Tragkraft der Türen erhöht sich ebenfalls, da sich die Last auf zwei Türen verteilt. Mit der Schutzart IP 55 sind die Komponenten im Schaltschrank gut geschützt, wodurch sich der Schrank für eine Vielzahl unterschiedlicher Anwendungen gut eignet.**

**Material:** Korpus: 1.35 mm Stahlblech, lackiert. Rückwand und Dach: 1.5 mm Stahlblech, lackiert. Türen: 2 mm Stahlblech, lackiert. Montageplatte: 3 mm Stahlblech, galvanisiert 3-teiliges Bodenblech: 1 mm galvanisiertes Stahlblech.

**Korpus:** Vierfach gekantet und nahtgeschweißt, integriertes doppelreihiges Lochraster ermöglicht eine Tiefenanpassung der Montageplatte.

**Türen:** Montiert mit vier Scharnieren, Türmontagerahmen mit 25 mm-Lochraster. Standardtüren können nicht gedreht werden. Für eine linksseitige Türverriegelung sind separate Türen zu bestellen.

**Rückwand:** Befestigung mit M6 Torx-Schrauben. Austausch gegen rückwärtige Tür ist vorgesehen. Geteilte Rückwand bei 1600 mm breiten Schränken.

**Dachblech:** Abnehmbar.

**Schließung:** Schließgestänge 4-Punkt-Verriegelung in der Haupttür und 2-Punkt-Verriegelung in der Nebentür. Standard 3 mm Doppelbart-Einsatz. Kann gegen Standardeinsätze oder Euro-Zylinder, T-Griffe oder einen Schwenkhebelgriff ausgetauscht werden.

**Bodenbleche:** Besteht aus drei Blechen.

**Montageplatte:** Doppelt gekantet, gleitet in den Innenraum, durchgehend tiefenverstellbar in 25 mm Schritten mit Zubehör MPD02. Wird außerhalb der Schrankverpackung befestigt.

**Erdung:** Alle Paneele sind durch die Montage geerdet und zudem mit einem Erdungsbolzen ausgestattet.

**Oberfläche:** RAL 7035, Pulver-Strukturlackierung.

**Schutzart:** Entspricht IP 55 | TYPE 12, 13 | IK 10.

**Lieferumfang:** Schrank mit passenden Türen, Rückwand, Dachblech, Bodenplatten, Montageplatte und Türmontagerahmen. Der Lieferumfang beinhaltet zudem Erdungsbolzen. Anlieferung auf einer Palette mit den Maßen der Schrankbreite. Das Verpackungsmaterial ist recyclebar.

Front view

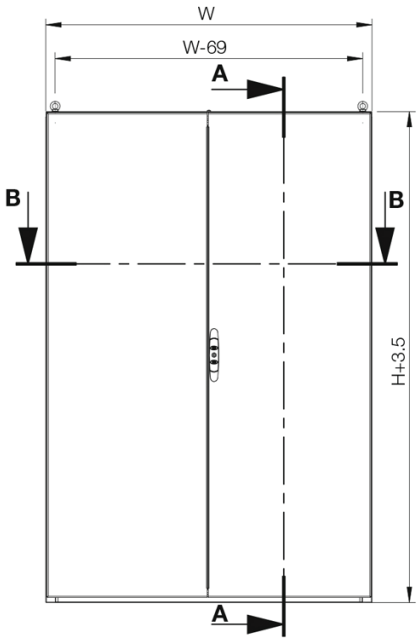


Side view

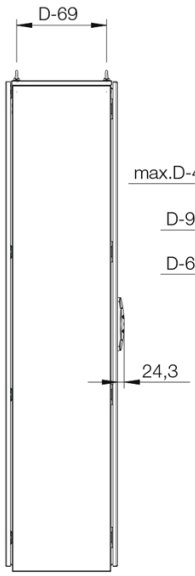


Sectional side view

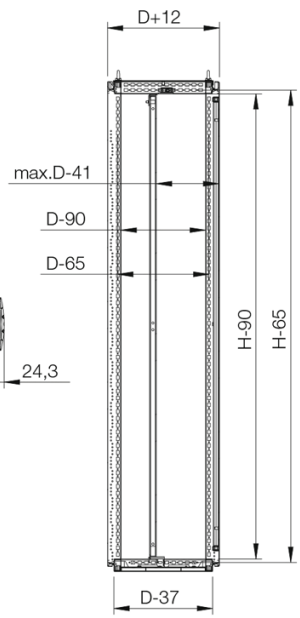


SECTION A-A

Mounting plate

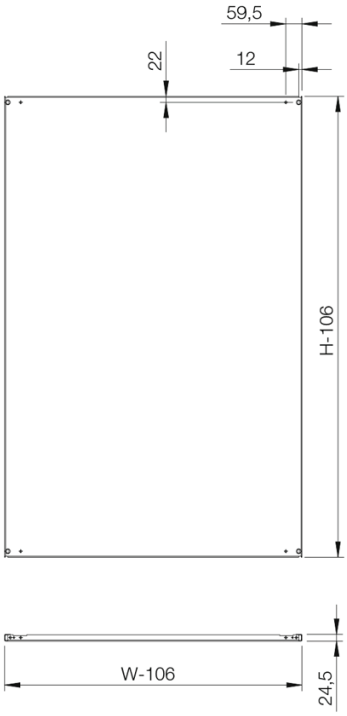


Sectional top view W=1200

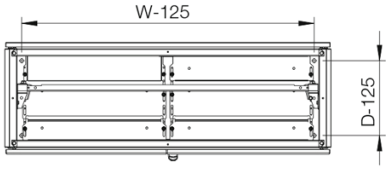


Sectional top view W=1200
(without bottom plates)

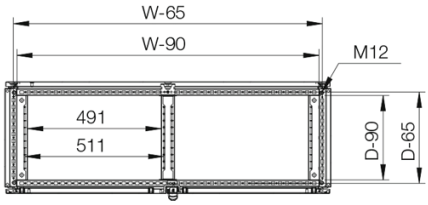


SECTION B-B

Sectional top view W=1600
(without bottom plates)

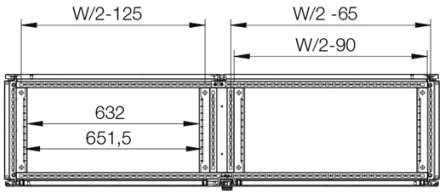


SECTION C-C

Inside left door view

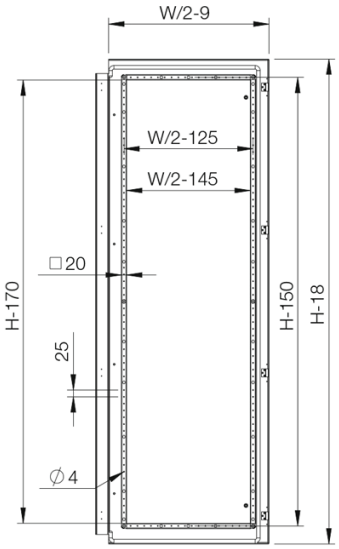


Inside right door view

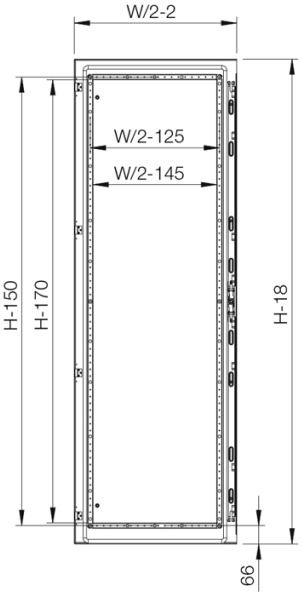

## Mit Montageplatte

| Schaltschrank Abmessung | | | Montageplatten Abmessung | | Nutzbare Tiefe | |
|---|---|---|---|---|---|---|
| H | B | T | h | b | t | Artikelnr. |
| 1200 | 1200 | 400 | 1094 | 1094 | 359 | MKD12124R5 |
| 1400 | 1000 | 300 | 1294 | 894 | 259 | MKD14103R5 |
| 1400 | 1000 | 400 | 1294 | 894 | 359 | MKD14104R5 |
| 1400 | 1200 | 300 | 1294 | 1094 | 259 | MKD14123R5 |
| 1400 | 1200 | 400 | 1294 | 1094 | 359 | MKD14124R5 |
| 1600 | 1200 | 400 | 1494 | 1094 | 359 | MKD16124R5 |
| 1600 | 1200 | 500 | 1494 | 1094 | 459 | MKD16125R5 |
| 1800 | 1200 | 400 | 1694 | 1094 | 359 | MKD18124R5 |
| 1800 | 1200 | 500 | 1694 | 1094 | 459 | MKD18125R5 |
| 1800 | 1600 | 400 | 1694 | 1494 | 359 | MKD18164R5 |
| 1800 | 1600 | 500 | 1694 | 1494 | 459 | MKD18165R5 |
| 2000 | 1200 | 400 | 1894 | 1094 | 359 | MKD20124R5 |
| 2000 | 1200 | 500 | 1894 | 1094 | 459 | MKD20125R5 |
| 2000 | 1600 | 400 | 1894 | 1494 | 359 | MKD20164R5 |
| 2000 | 1600 | 500 | 1894 | 1494 | 459 | MKD20165R5 |

## Ohne Montageplatte

| Schaltschrank Abmessung | | | |
|---|---|---|---|
| H | B | T | Artikelnr. |
| 1200 | 1200 | 400 | MKD12124PER5 |
| 1400 | 1000 | 300 | MKD14103PER5 |
| 1400 | 1000 | 400 | MKD14104PER5 |
| 1400 | 1200 | 300 | MKD14123PER5 |
| 1400 | 1200 | 400 | MKD14124PER5 |
| 1600 | 1200 | 400 | MKD16124PER5 |
| 1600 | 1200 | 500 | MKD16125PER5 |
| 1800 | 1200 | 400 | MKD18124PER5 |
| 1800 | 1200 | 500 | MKD18125PER5 |
| 1800 | 1600 | 400 | MKD18164PER5 |
| 1800 | 1600 | 500 | MKD18165PER5 |
| 2000 | 1200 | 400 | MKD20124PER5 |
| 2000 | 1200 | 500 | MKD20125PER5 |
| 2000 | 1600 | 400 | MKD20164PER5 |
| 2000 | 1600 | 500 | MKD20165PER5 |

*Für weitere Verkabelungsoptionen wählen Sie die Sockel PF und PCP.*