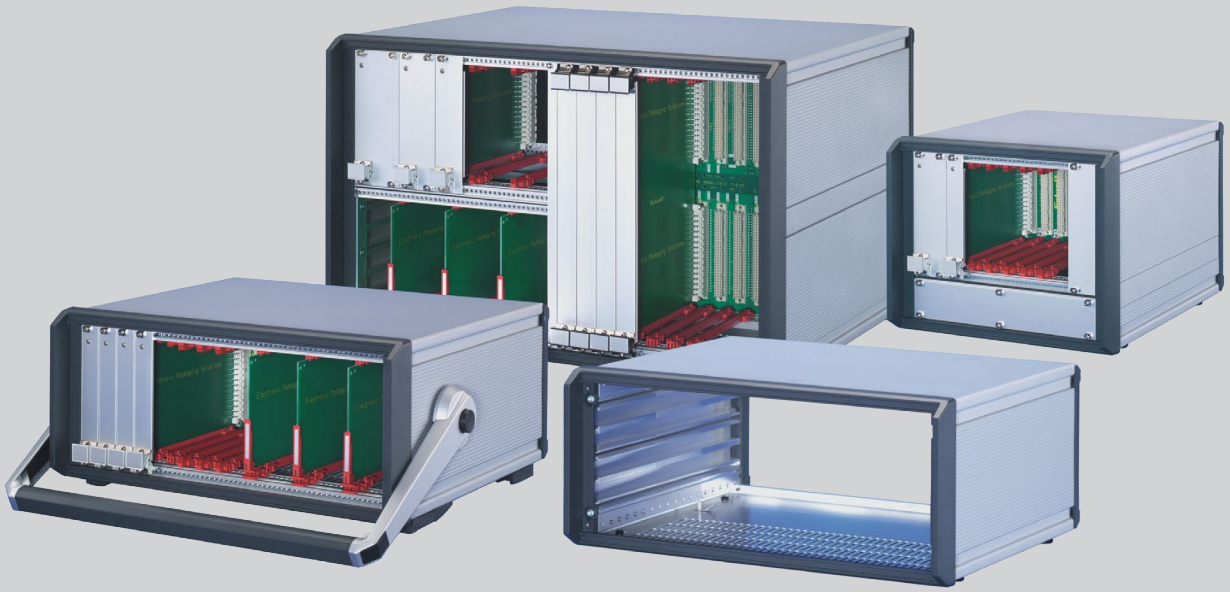

CONNECT AND PROTECT

PropacPRO

May DISTRIBUTION

nVent SCHROFF

Tischgehäuse – PropacPRO

ÜBERSICHT

HAUPKATALOG

Schränke 1

Wandgehäuse . . . 2

Schrank-, Wandgehäuse-Zubehör 3

Klimatechnik . . . 4

Elektronik-gehäuse 5

Baugruppenträger/ 19"-Einschübe . . 6

Frontplatten, Steckbaugruppen, Kassetten 7

Systeme 8

Netzgeräte 9

Backplanes 10

Steckverbinder, Frontelemente-system 11

Anhang 12

05809001

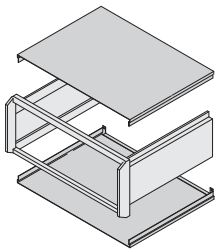

05806052

Leichte Zugänglichkeit durch abnehmbare Verkleidungsteile

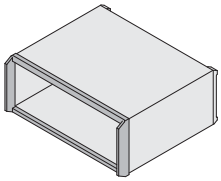

05806050

Extrem stabiler einteiliger Druckgussrahmen

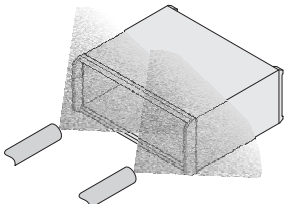

05806055

Unempfindliche, kratzfeste Oberflächen durch Pulverbeschichtung

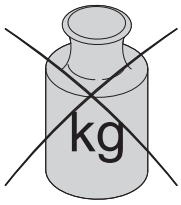

05806056

Geringes Eigengewicht

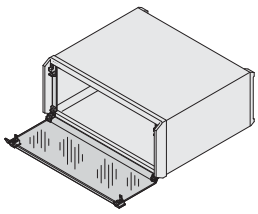

05806054

Breites Zubehörprogramm mit Acrylglas-Fronthauben, Tragegriffen, ...

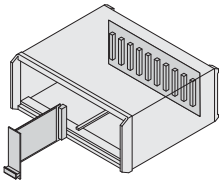

05806053

Einbaumöglichkeit für Europakarten und Busplatinen

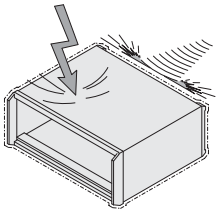

05806051

EMV-Version

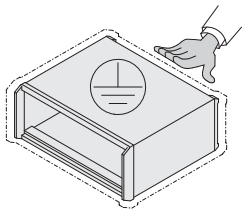

noa44075

VDE-gerechte Erdung

NORMEN

- Innenabmessungen entsprechen: IEC 60297-3-101
- Schutzart IP20 nach IEC 60529
- EMV-Prüfung nach VG 95373 Teil 15
- Schutzleiterverbindungen entsprechen: DIN EN 50178 / VDE 0160 DIN EN 60950 / VDE 0805 DIN EN 61010-1 / VDE 0411 Teil 1 DIN EN 61010-1A2 / VDE 0411 Teil 1/A1

Tischgehäuse – PropacPRO

ÜBERSICHT

ALUMINIUMGEHÄUSE FÜR 19"-KOMPONENTEN IEC 60297-3-100 ODER INDIVIDUELLE ELEKTRONIKAUSBAUTEN

- Frontrahmen und Seitenwände aus Aluminium
- Umfangreiches Zubehör, abgestimmt auf portable Anwendungen
- Basis-Schirmdämpfung schon in den Grundversionen, erweiterte EMV-Schirmung nachrüstbar
- Designalternative zu compacPRO

TISCHGEHÄUSE

- **Komplettgehäuse (vormontiert)**
  - Vorbereitet für 19"-Ausbauten nach IEC 60297 zum Einbau von Europakarten
  - Basis-Schirmung schon in den Grundversionen, erweiterte EMV-Schirmung nachrüstbar
  - Höhe: 3 HE, 6 HE

05809003 05806003

- **Gehäuse**
  - Vormontierte Gehäuse als Basis für individuellen Ausbau oder mit 19"-Komponenten (IEC 60297)
  - Basis-Schirmung schon in den Grundversionen, erweiterte EMV-Schirmung nachrüstbar
  - Höhe: 2 HE, 3 HE, 4 HE, 6 HE
  - Gehäuse 3 HE und 4 HE vorbereitet für Montage vom Aufstelltragegriff

05809002

SERVICEPLUS

z.B. Modifikationen (Sonderfarben, Sondertiefen, Ausbrüche in Deckblech, Bodenblech oder Seitenwänden)
z.B. Montageservice ab 1 Stück

Übersicht ... **5.44**

propacPRO
Komplettgehäuse 3, 6 HE, ungeschirmt / geschirmt **5.46**
Gehäuse 2, 3 HE. **5.50**
Gehäuse 4, 6 HE **5.51**
Gehäuse für Aufstelltragegriff 3, 4 HE. **5.52**
Maßbilder **5.53**
EMV-Schirmung **5.55**

Zubehör
Frontplatten **5.54**
Rückwände **5.55**
Designelemente **5.58**
Seitliche Blenden **5.59**
Griffe **5.60**
Luftfilter **5.61**
Abdeckhauben .. . **5.62**
Montageplatten . **5.64**
Erdungssatz **5.65**
Kabelaufwicklung . . **5.65**
Montageposition Modul-/ Profilschienen **5.66**
Modulschienen . . . **5.67**
Gewindestreifen **5.68**
Z-Schienen, Lochschienen **5.69**
Gemischter Ausbau **5.70**
Horizontaler Kartenausbau ... **5.71**
Aufstellfüße **5.72**
Führungsschienen und ESD Clips **5.73**
Zwischenwände . . **5.75**
Lüftungsabdeckungen **5.75**

Tischgehäuse – PropacPRO

KOMPLETTGEHÄUSE, EMV-GESCHIRMT

05809004

3 HE

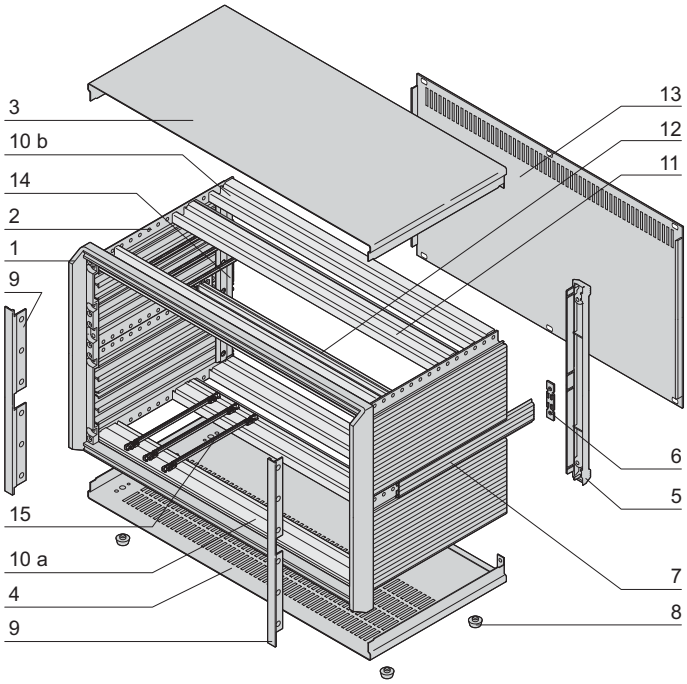

05806106

Maximale Einbautiefe = D - 45
(Distanz: Frontplatte - Rückwand)

- Tischgehäuse mit vorkonfektionierten Ausbauteilen gemäß IEC 60297-3-101. Vorbereitet für 19"-Ausbaukomponenten wie z. B. Steckbaugruppen und Europakarten
- Lüftungsschlitze im Bodenblech
- Rückwand mit Lüftungsschlitzen

LIEFERUMFANG (Pos. 1 bis 7, 9 und 10 montiert)

Pos.	Menge 3 HE	Menge 6 HE	Beschreibung
1	1	1	Rahmen, Al-Druckguss, gepulvert, RAL 7016
2	2	4	Seitenwand, Al-Profil, gepulvert, RAL 9006, mit EMV-Seitenwanddichtung
3	1	1	Deckblech, Al, 1 mm, Innenseite leitfähig, Sichtfläche gepulvert, RAL 9006, mit Erdungsfahne
4	1	1	Bodenblech, Al, 1 mm, Innenseite leitfähig, Sichtfläche gepulvert, RAL 9006, mit Erdungsfahne, mit 4 Reihen Lüftungsschlitzen
5	2	2	Rückseitige Abschlussleiste, ABS, RAL 7016, UL 94 V-0; kann als Fuß für vertikalen Einsatz verwendet werden
6	-	2	Verbindungslasche (nur bei 6 HE)
7	-	2	Abdeckschiene für Seitenwand, Al-Profil, Sichtfläche gepulvert, RAL 9006
8	4	4	Gehäusefuß mit Rutschsicherung, PC, schwarz, UL 94 V-0
9	2	2	Seitliche Blende, Al-Profil, Sichtfläche lackiert, RAL 7016 mit EMV-Dichtung (Textil)
10a	2	2	Modulschiene, Al-Profil, mit Gewindestreifen, St, M2,5; Lochstreifen, Al, 1 mm, EMV-Kontaktstreifen zwischen Frontplatte - Modulschiene, - Deckblech
10b	2	2	Modulschiene, Al-Profil, mit Gewindestreifen, St, M2,5; EMV-Kontaktstreifen zwischen Rückwand - Modulschiene, - Deckblech
11	2	2	Modulschiene Mitte oben/unten, Al-Profil, mit Gewindestreifen, St, M2,5 und Isolierstreifen PBT, UL 94 V-0 (für indirekte Backplanemontage); lose beigelegt
12	-	1	Modulschiene Mitte, Al-Profil, eloxiert, Kontaktflächen leitfähig, mit zwei Gewindestreifen, St, M2,5 und zwei Isolierstreifen PBT, UL 94 V-0
13	1	1	Rückwand mit Perforation, Al, 2,5 mm, eloxiert, mit EMV-Dichtung (Textil) aufgeklebt
14	2	2	EMV-Trägerleiste hinten, Al-Profil, EMV-Dichtung (Textil) aufgeklebt
15	10/20	10/20	Führungsschiene für Leiterplattenlänge 160 mm, PBT, UL 94 V-0, 28/42 TE 10 Stück, 63/84 TE 20 Stück
16	1	1	Erdungssatz
17	1	1	Befestigungsmaterial

Tischgehäuse – PropacPRO

KOMPLETTGEHÄUSE, EMV-GESCHIRMT

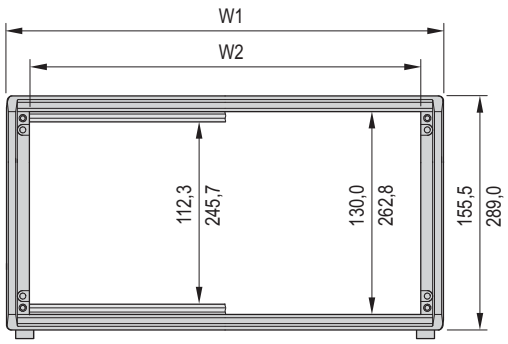

05809051

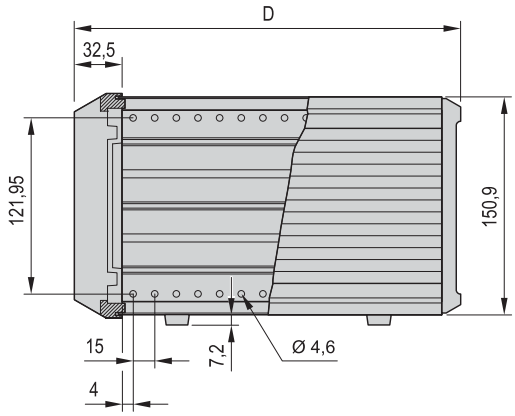

05806060

3 HE

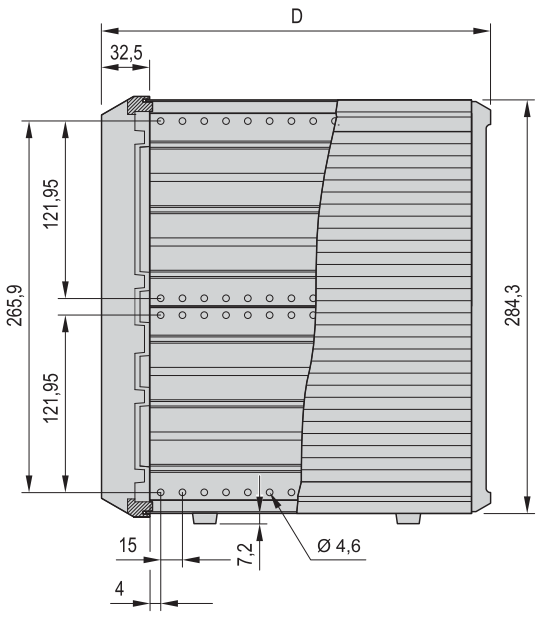

05806062

6 HE

BESTELLINFORMATIONEN

Nutzbare Breite W2 TE	W2 mm	Breite W1 W1 mm	Tiefe D D mm	Höhe HE	Bestell-Nr.
28	147.3	185.9	266	3	**24576-101**
28	147.3	185.9	326	3	**24576-102**
42	218.4	257	266	3	**24576-103**
42	218.4	257	326	3	**24576-104**
42	218.4	257	386	3	**24576-105**
63	325.1	363.7	266	3	**24576-106**
63	325.1	363.7	326	3	**24576-107**
63	325.1	363.7	386	3	**24576-108**
84	431.8	470.3	266	3	**24576-109**
84	431.8	470.3	326	3	**24576-110**
84	431.8	470.3	386	3	**24576-111**
84	431.8	470.3	446	3	**24576-112**
84	431.8	470.3	506	3	**24576-113**
84	431.8	470.3	326	6	**24576-121**
84	431.8	470.3	446	6	**24576-122**

HINWEIS

- Maßbilder Seitenwand siehe ab Seite 5.53

Bestell-Nr. in Fettdruck: versandfertig innerhalb von 2 Arbeitstagen
Bestell-Nr. in Normalschrift: versandfertig innerhalb von 10 Arbeitstagen

Tischgehäuse – PropacPRO

KOMPLETTGEHÄUSE, UNGESCHIRMT

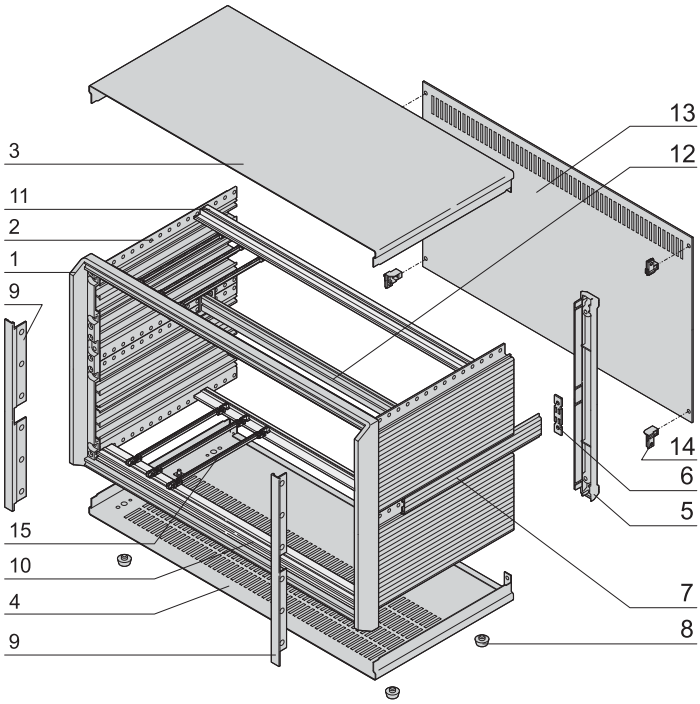

Maximale Einbautiefe = D - 45
(Distanz: Frontplatte - Rückwand)

- Tischgehäuse mit vorkonfektionierten Ausbauteilen gemäß IEC 60297-3-101. Vorbereitet für 19"-Ausbaukomponenten wie z. B. Steckbaugruppen und Europakarten
- Lüftungsschlitze im Bodenblech
- Rückwand mit Lüftungsschlitzen

LIEFERUMFANG (Pos. 1 bis 7, 9 und 10 montiert)

Pos.	Menge 3 HE	Menge 6 HE	Beschreibung
1	1	1	Rahmen, Al-Druckguss, gepulvert, RAL 7016
2	2	4	Seitenwand, Al-Profil, gepulvert, RAL 9006
3	1	1	Deckblech, Al, 1 mm, Innenseite leitfähig, Sichtfläche gepulvert, RAL 9006, mit Erdungsfahne
4	1	1	Bodenblech, Al, 1 mm, Innenseite leitfähig, Sichtfläche gepulvert, RAL 9006, mit Erdungsfahne, mit 4 Reihen Lüftungsschlitzen
5	2	2	Rückseitige Abschlussleiste, ABS, RAL 7016, UL 94 V-0; kann als Fuß für vertikalen Einsatz verwendet werden
6	-	2	Verbindungslasche (nur bei 6 HE)
7	-	2	Abdeckschiene für Seitenwand, Al-Profil, Sichtfläche gepulvert, RAL 9006
8	4	4	Gehäusefuß mit Rutschsicherung, PC, schwarz, UL 94 V-0
9	2	2	Seitliche Blende, Al-Profil, Sichtfläche lackiert, RAL 7016
10	2	2	Modulschiene, Al-Profil, mit Gewindestreifen, St, M2,5
11	2	2	Modulschiene hinten, Al-Profil, mit Gewindestreifen, St, M2,5 und Isolierstreifen PBT, UL 94 V-0 (für indirekte Backplanemontage)
12	-	1	Modulschiene mitte, Al-Profil, eloxiert, Kontaktflächen leitfähig, mit zwei Gewindestreifen, St, M2,5 und zwei Isolierstreifen PBT, UL 94 V-0
13	1	1	Rückwand mit Perforation, Al, eloxiert, 2 mm bei 28, 42 und 63 TE, 2,5 mm bei 84 TE
14	4	4	Haltewinkel für Rückwand, Zn-Druckguss
15	10/ 20	10/ 20	Führungsschiene für Leiterplattenlänge 160 mm, PBT, UL 94 V-0, 28/42 TE 10 Stück, 63/84 TE 20 Stück
16	1	1	Erdungssatz
17	1	1	Befestigungsmaterial

Tischgehäuse – PropacPRO

KOMPLETTGEHÄUSE, UNGESCHIRMT

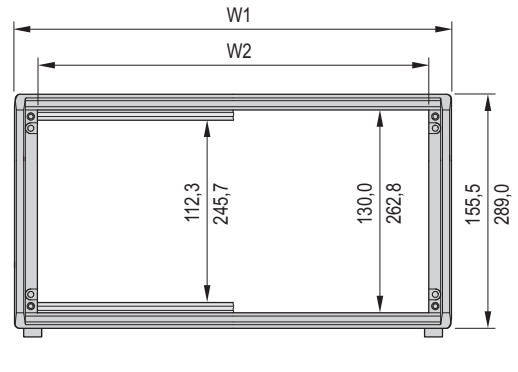

05809051

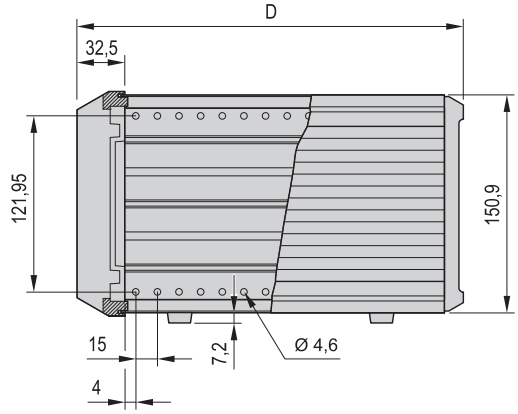

05806060

3 HE

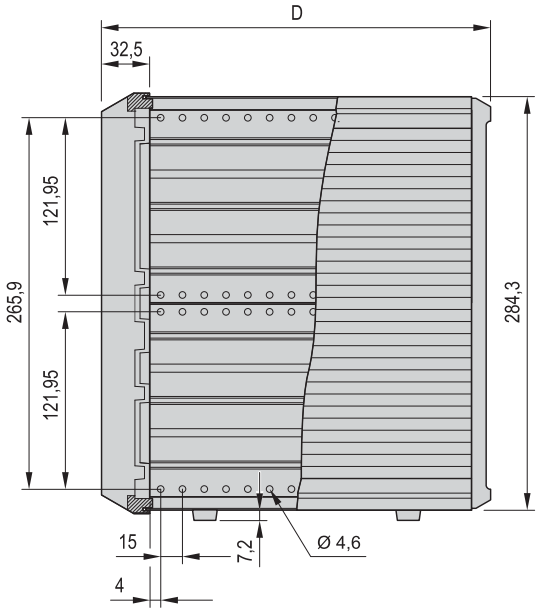

05806062

6 HE

BESTELLINFORMATIONEN

Nutzbare Breite W2 TE	W2 mm	Breite W1 mm	Tiefe D mm	Höhe HE	Bestell-Nr.
28	147.3	185.9	266	3	**24576-001**
28	147.3	185.9	326	3	**24576-002**
42	218.4	257	266	3	**24576-003**
42	218.4	257	326	3	**24576-004**
42	218.4	257	386	3	**24576-005**
63	325.1	363.7	266	3	**24576-006**
63	325.1	363.7	326	3	**24576-007**
63	325.1	363.7	386	3	**24576-008**
84	431.8	470.3	266	3	**24576-009**
84	431.8	470.3	326	3	**24576-010**
84	431.8	470.3	386	3	**24576-011**
84	431.8	470.3	446	3	**24576-012**
84	431.8	470.3	506	3	**24576-013**
84	431.8	470.3	326	6	**24576-021**
84	431.8	470.3	446	6	**24576-022**

Maximale Einbautiefe = D - 45
(Distanz: Frontplatte - Rückwand)

HINWEIS

- Maßbilder Seitenwand siehe ab Seite 5.53

Bestell-Nr. in Fettdruck: versandfertig innerhalb von 2 Arbeitstagen
Bestell-Nr. in Normalschrift: versandfertig innerhalb von 10 Arbeitstagen

Tischgehäuse – PropacPRO

GEHÄUSE 2 UND 3 HE, UNGESCHIRMT

05806001

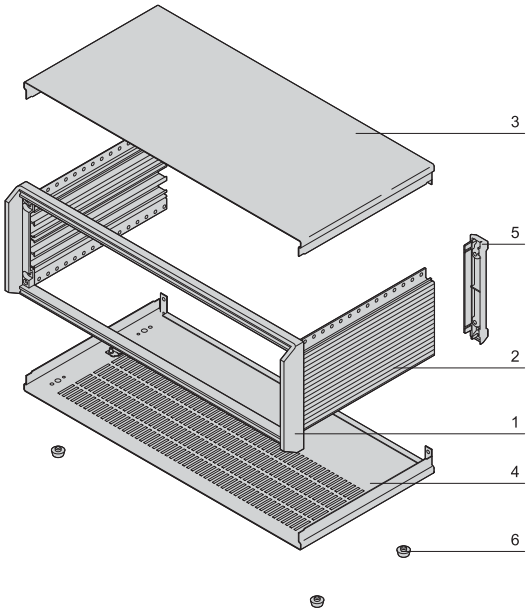

05806057

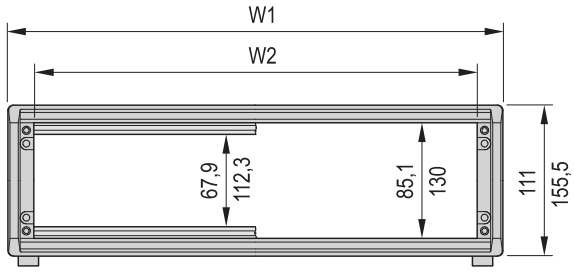

05806077

Schnittbild 2 HE, 3 HE

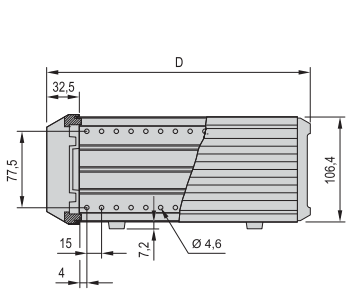

05806059

2 HE

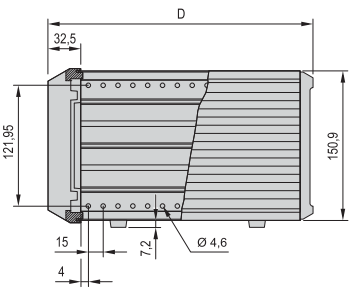

05806060

3 HE

- Tischgehäuse mit vorkonfektionierten Ausbauteilen gemäß IEC 60297-3-101. Vorbereitet für 19"-Ausbaukomponenten wie z. B. Steckbaugruppen und Europakarten
- Lüftungsschlitze im Bodenblech
- Vorbereitet für Erdung

LIEFERUMFANG (Bausatz, Pos. 1 - 5 montiert)

Pos.	Menge	Beschreibung
1	1	Rahmen, Al-Druckguss, gepulvert, RAL 7016
2	2	Seitenwand, Al-Profil, gepulvert, RAL 9006
3	1	Deckblech, Al, 1 mm, Innenseiten leitfähig, Sichtfläche gepulvert, RAL 9006, mit Erdungsfahne
4	1	Bodenblech, Al, 1 mm, Innenseiten leitfähig, Sichtfläche gepulvert, RAL 9006, mit Erdungsfahne, mit 4 Reihen Lüftungsschlitzen
5	2	Rückseitige Abschlussleiste, ABS, RAL 7016, UL 94 V-0; kann als Fuß für vertikalen Einsatz verwendet werden
6	4	Gehäusefuß mit Rutschsicherung, PC, schwarz, UL 94 V-0
7	1	Befestigungsmaterial

BESTELLINFORMATIONEN

Nutzbare Breite W2 TE	Breite W1 W2 mm	Tiefe D mm	2 HE Bestell-Nr.	3 HE Bestell-Nr.
28	147.3	185.9	266	–	14576-101
28	147.3	185.9	326	–	14576-103
42	218.4	257	266	**14576-021**	**14576-121**
42	218.4	257	326	**14576-023**	**14576-123**
42	218.4	257	386	–	**14576-125**
63	325.1	363.7	266	14576-041	14576-141
63	325.1	363.7	326	14576-043	14576-143
63	325.1	363.7	386	**14576-045**	14576-145
84	431.8	470.3	266	–	14576-161
84	431.8	470.3	326	–	**14576-163**
84	431.8	470.3	386	–	14576-165
84	431.8	470.3	446	–	14576-167
84	431.8	470.3	506	–	14576-169

Zubehör

Erdungssatz CU-Litze 1,5 mm2, PVC-Ummantelung, grün/ gelb, verbindet Seitenwände, Boden-, Deck- und Rückwand , VPE 1 Stück	**21102-001**

Maximale Einbautiefe = D - 45
(Distanz: Frontplatte - Rückwand)

HINWEIS

- Gehäuse 3 HE mit Seitenwand für Aufstelltragegriff siehe Seite 5.52
- Maßbilder siehe Seite 5.48
- Maßbild Seitenwand siehe Seite 5.53

Tischgehäuse – PropacPRO

GEHÄUSE 4 UND 6 HE, UNGESCHIRMT

05806003

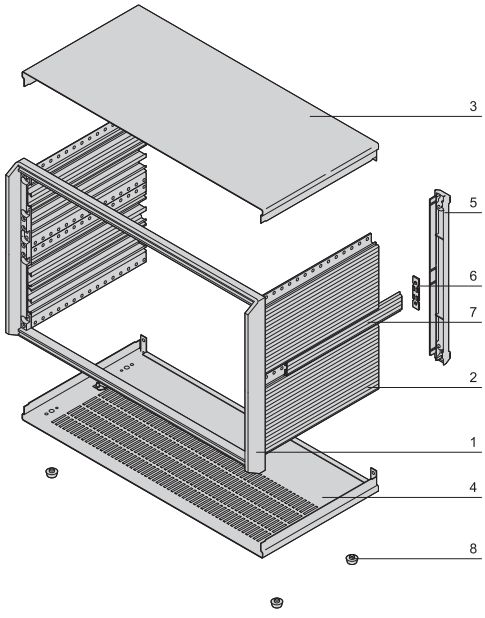

05806058

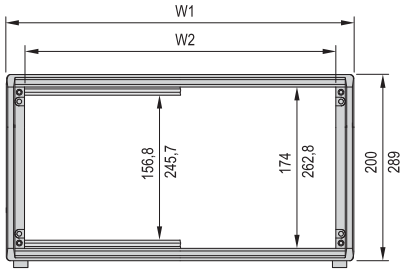

05806078

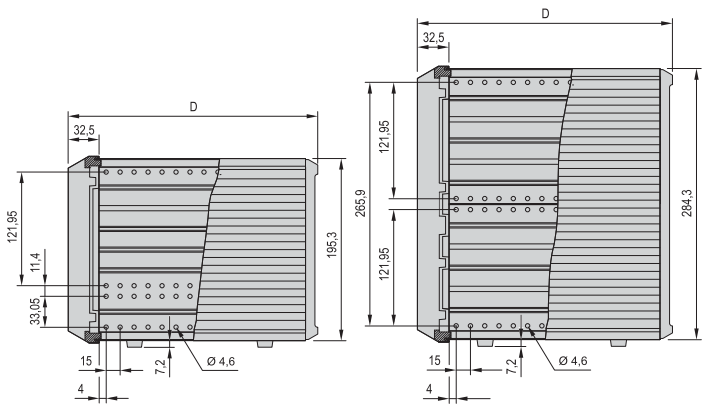

05806061 05806062

4 HE 6 HE

- Tischgehäuse mit vorkonfektionierten Ausbauteilen gemäß IEC 60297-3-101. Vorbereitet für 19"-Ausbaukomponenten wie z. B. Steckbaugruppen und Europakarten
- Lüftungsschlitze im Bodenblech
- Vorbereitet für Erdung

LIEFERUMFANG (Bausatz, Pos. 1 - 6 montiert)

Pos.	Menge 4 HE	Menge 6 HE	Beschreibung
1	1	1	Rahmen, Al-Druckguss, gepulvert, RAL 7016
2	2	4	Seitenwand, Al-Profil, gepulvert, RAL 9006
3	1	1	Deckblech, Al, 1 mm, Innenseiten leitfähig, Sichtfläche gepulvert, RAL 9006, mit Erdungsfahne
4	1	1	Bodenblech, Al, 1 mm, Innenseiten leitfähig, Sichtfläche gepulvert, RAL 9006, mit Erdungsfahne, Bodenblech mit 4 Reihen Lüftungsschlitzen
5	2	2	Rückseitige Abschlussleiste, ABS, RAL 7016, UL 94 V-0; kann als Fuß für vertikalen Einsatz verwendet werden
6	–	2	Verbindungslasche, Al
7	2	2	Abdeckschiene für Seitenwand, Al-Profil, gepulvert, RAL 9006
8	4	4	Gehäusefuß mit Rutschsicherung, PC, schwarz, UL 94 V-0
9	1	1	Befestigungsmaterial

BESTELLINFORMATIONEN

Nutzbare Breite W2 TE	Breite W1 W2 mm	Tiefe D mm	4 HE Bestell-Nr.	6 HE Bestell-Nr.
42	218.4	257	14576-221	–
42	218.4	257	14576-223	–
63	325.1	363.7	14576-241	–
63	325.1	363.7	14576-243	–
63	325.1	363.7	386	**14576-245** –
63	325.1	363.7	446	14576-247 –
84	431.8	470.3	326	– 14576-463
84	431.8	470.3	386	14576-265 14576-465
84	431.8	470.3	446	14576-267 14576-467
84	431.8	470.3	506	14576-269 14576-469

Zubehör

Erdungssatz CU-Litze 1,5 mm2, PVC-Ummantelung, grün/ gelb, verbindet Seitenwände, Boden-, Deck- und Rückwand, VPE 1 Stück	**21102-001**

Maximale Einbautiefe = D - 45
(Distanz: Frontplatte - Rückwand)

HINWEIS

- Gehäuse 4 HE mit Seitenwand für Aufstelltragegriff siehe Seite 5.52
- Maßbild Seitenwand siehe Seite 5.53

Bestell-Nr. in Fettdruck: versandfertig innerhalb von 2 Arbeitstagen
Bestell-Nr. in Normalschrift: versandfertig innerhalb von 10 Arbeitstagen

Tischgehäuse – PropacPRO

GEHÄUSE 3 UND 4 HE, UNGESCHIRMT, MIT BOHRUNGEN FÜR AUFSTELLTRAGEGRIFF

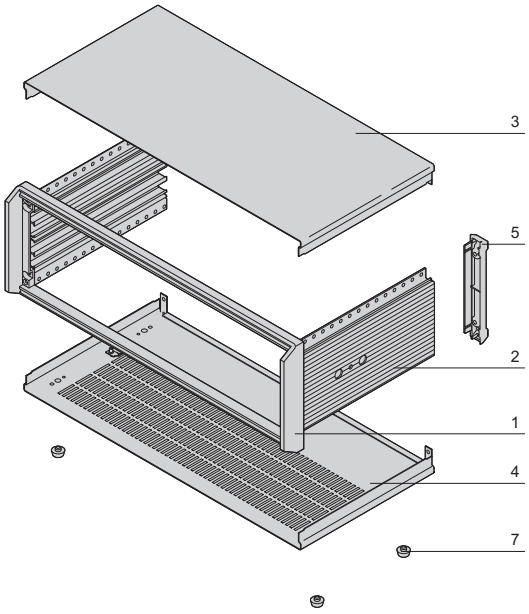

05812050

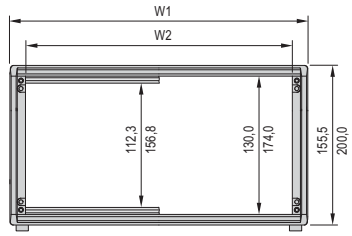

05812051

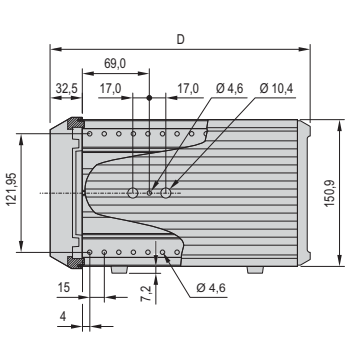

05812052

3 HE

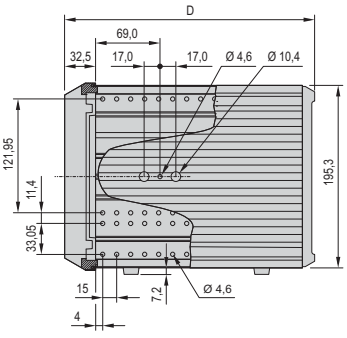

05812053

4 HE

- Tischgehäuse mit vorkonfektionierten Ausbauteilen gemäß IEC 60297-3-101. Vorbereitet für 19"-Ausbaukomponenten wie z. B. Steckbaugruppen und Europakarten
- Lüftungsschlitze im Bodenblech
- Vorbereitet für Erdung
- Vorbereitet zur Montage des Aufstelltragegriffes

LIEFERUMFANG (Bausatz, Pos. 1 - 6 montiert)

Pos.	Menge 3 HE	Menge 4 HE	Beschreibung
1	1	1	Rahmen, Al-Druckguss, gepulvert, RAL 7016
2	2	4	Seitenwand, Al-Profil, gepulvert, RAL 9006; mit Bohrungen für Aufstelltragegriff
3	1	1	Deckblech, Al, 1 mm, Innenseiten leitfähig, Sichtfläche gepulvert, RAL 9006, mit Erdungsfahne
4	1	1	Bodenblech, Al, 1 mm, Innenseiten leitfähig, Sichtfläche gepulvert, RAL 9006, mit Erdungsfahne, Bodenblech mit 4 Reihen Lüftungsschlitzen
5	2	2	Rückseitige Abschlussleiste, ABS, RAL 7016, UL 94 V-0; kann als Fuß für vertikalen Einsatz verwendet werden
6	–	2	Abdeckschiene für Seitenwand, Al-Profil, gepulvert, RAL 9006
7	4	4	Gehäusefuß mit Rutschsicherung, PC, schwarz, UL 94 V-0
8	1	1	Befestigungsmaterial

BESTELLINFORMATIONEN

Nutzbare Breite W2 TE	Nutzbare Breite W2 mm	Breite W1 mm	Tiefe D mm	3 HE Bestell-Nr.	4 HE Bestell-Nr.
42	218,4	257,0	326	14577-123	14577-223
42	218,4	257,0	386	14577-125	–
63	325,1	363,7	326	14577-143	14577-243
63	325,1	363,7	386	14577-145	14577-245
84	431,8	470,3	326	14577-163	–
84	431,8	470,3	386	14577-165	14577-265

Zubehör

Erdungssatz Cu-Litze 1,5 mm2, PVC-Ummantelung, grün/ gelb, verbindet Seitenwände, Boden-, Deck- und Rückwand, 1 Stück	**21102-001**
Aufstelltragegriff für 42 TE Gehäusebreite, VPE 1 Satz	**24576-071**
Aufstelltragegriff für 63 TE Gehäusebreite, VPE 1 Satz	**24576-072**
Aufstelltragegriff für 84 TE Gehäusebreite, VPE 1 Satz	**24576-073**

HINWEIS

- Maßbilder siehe Seite 5.48
- Maßbild Seitenwand siehe Seite 5.53

Tischgehäuse – PropacPRO

MAßBILDER

Seitenwandprofil 2 HE

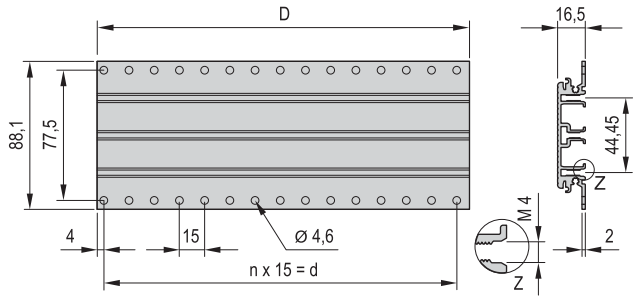

Seitenwandprofil 3 HE

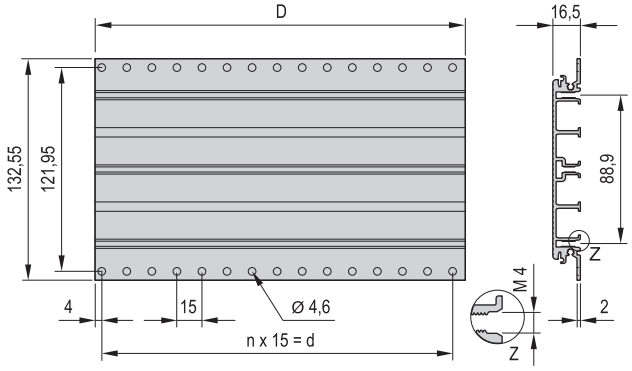

Seitenwandprofil 4 HE rechts

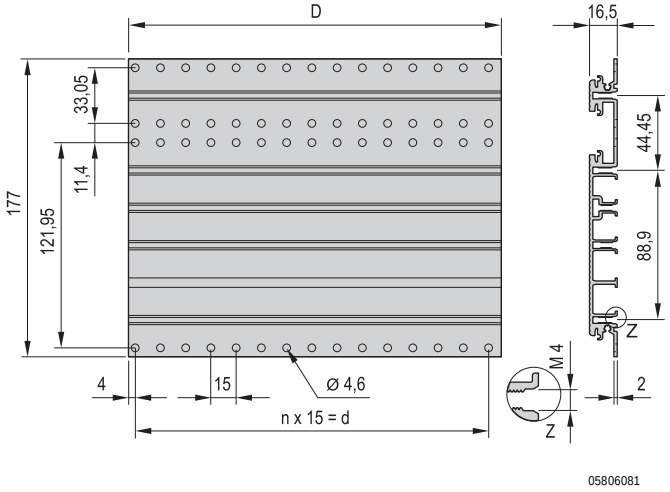

Seitenwandprofil 4 HE links

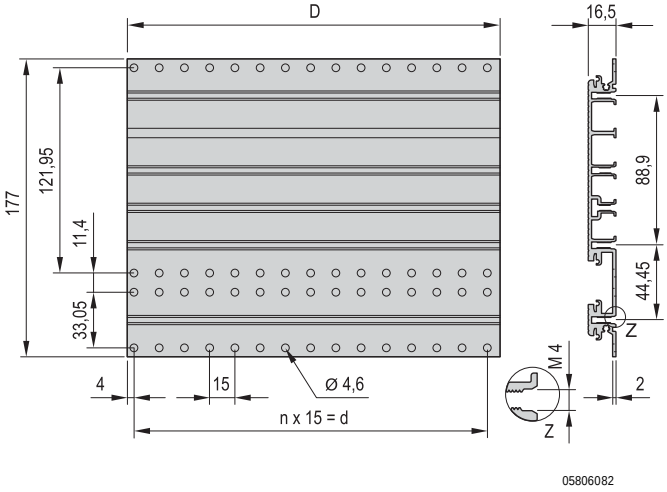

Seitenwandprofil 6 HE

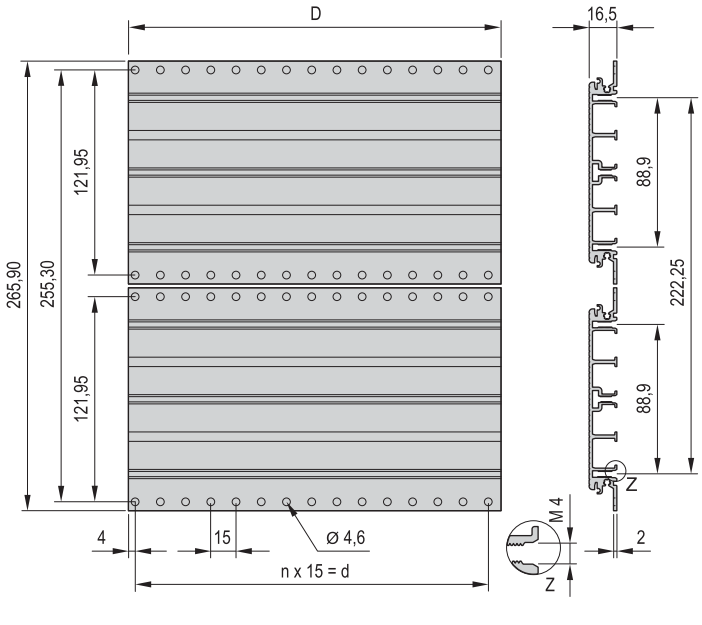

Maßtabelle

Für Gehäusetiefe	D	d	n
mm	mm	mm	
266	221,6	210	14
326	281,6	270	18
386	341,6	330	22
446	401,6	390	26
506	461,6	450	30

Hinweis

Eine Seitenwand für das Gehäuse 6 HE besteht aus 2 Stück 3 HE-Seitenwandprofilen

Seitenwand mit Modulschiene

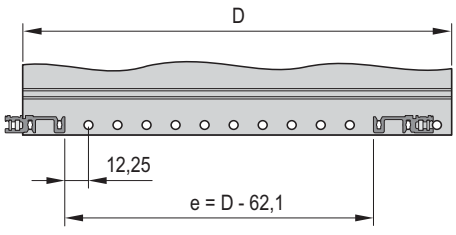

Bestell-Nr. in Fettdruck: versandfertig innerhalb von 2 Arbeitstagen
Bestell-Nr. in Normalschrift: versandfertig innerhalb von 10 Arbeitstagen

Tischgehäuse – PropacPRO

FRONTPLATTE, UNGESCHIRMT, ZUR MONTAGE AM GEHÄUSERAHMEN

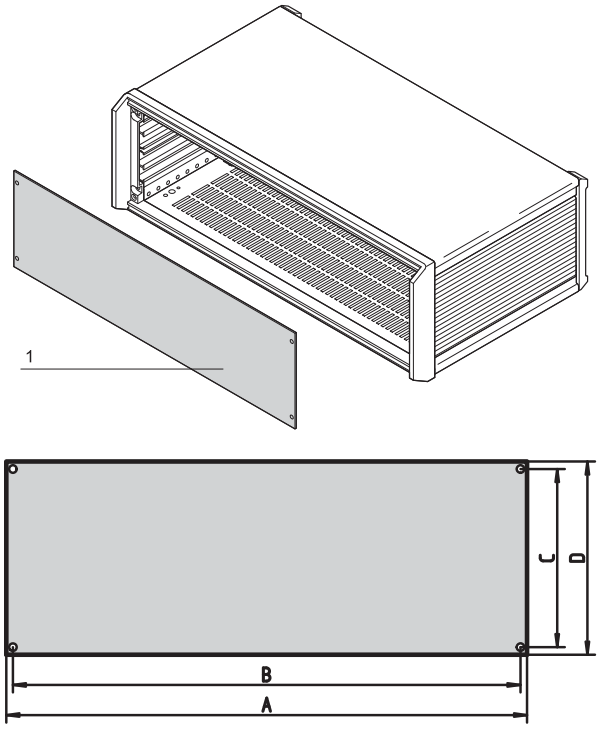

LIEFERUMFANG

Pos.	Menge	Beschreibung
1	1	Gesamtfrontplatte, Al, 2 mm, (bei 84 TE = 2,5 mm), eloxiert, Schnittkanten blank
2	1	Befestigungsmaterial

BESTELLINFORMATIONEN

Für Gehäusehöhe HE	Für Gehäusebreite TE	A mm	B mm	C mm	D mm	Bestell-Nr.
2	42	238,7	230,0	74,0	84,0	**20850-128**
2	63	345,4	336,7	74,0	84,0	**20850-129**
2	84	452,0	443,3	74,0	84,0	20850-130
3	28	167,6	158,9	118,5	128,5	**20850-134**
3	42	238,7	230,0	118,5	128,5	**20850-135**
3	63	345,4	336,7	118,5	128,5	**20850-136**
3	84	452,0	443,3	118,5	128,5	**20850-137**
4	42	238,7	230,0	162,9	172,9	**20850-142**
4	63	345,4	336,7	162,9	172,9	**20850-143**
4	84	452,0	443,3	162,9	172,9	**20850-144**
6	84	452,0	443,3	251,8	261,8	**20850-158**

- EMV-Frontplatte siehe Kapitel Frontplatten Seite 7.7

FRONTPLATTE 1 HE, UNGESCHIRMT, FÜR 4 HE GEHÄUSE, ZUR MONTAGE AN DEN MODULSCHIENEN

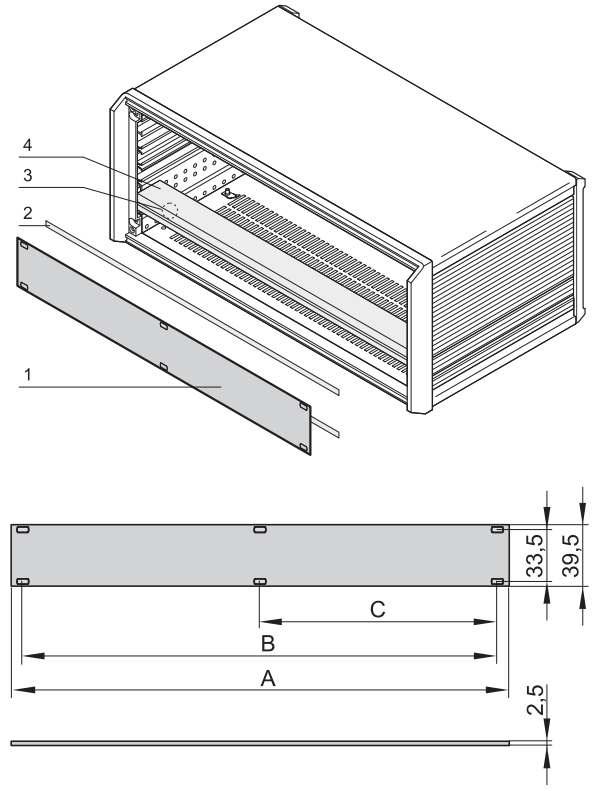

LIEFERUMFANG

Pos.	Menge	Beschreibung
1	1	Frontplatte, Al, 2,5 mm, Frontseite eloxiert, Rückseite farbpassiviert

BESTELLINFORMATIONEN

Breite TE	A mm	B mm	C mm	Frontplatte Bestell-Nr.
28	141,9	127,0	–	**20850-423**
42	213,0	198,1	101,6	**20850-424**
63	319,7	304,8	157,5	**20850-425**
84	426,4	411,5	203,2	**20850-426**

HINWEIS

- Pos. 2, Pos. 3 und Pos. 4 bitte separat bestellen

Breite TE	Pos. 2 EMV-Dichtung, Frontplatte/ Modulschiene VPE 10 Stück Bestell-Nr.	Pos. 3 EMV-Dichtsatz Modulschienen, 1 Stück Bestell-Nr.	Pos. 4 Modulschiene Typ H-KD, 1 Stück (LLG 10)1) Bestell-Nr.
28	**24560-229**	**24562-528**	**34560-228**
42	**24560-231**	**24562-542**	**34560-242**
63	**24560-233**	**24562-563**	**34560-263**
84	**24560-235**	**24562-584**	**34560-284**

1) LLG (Lieferlosgröße): Bestell-Nr. beinhaltet 1 Stück, die Lieferung erfolgt aber ausschließlich in Lieferlosgrößen (LLG); bestellen Sie bitte mindestens die Stückzahl der LLG oder ein Vielfaches davon

Tischgehäuse – PropacPRO

RÜCKWAND, PERFORIERT, ZUR MONTAGE AN MODULSCHIENEN

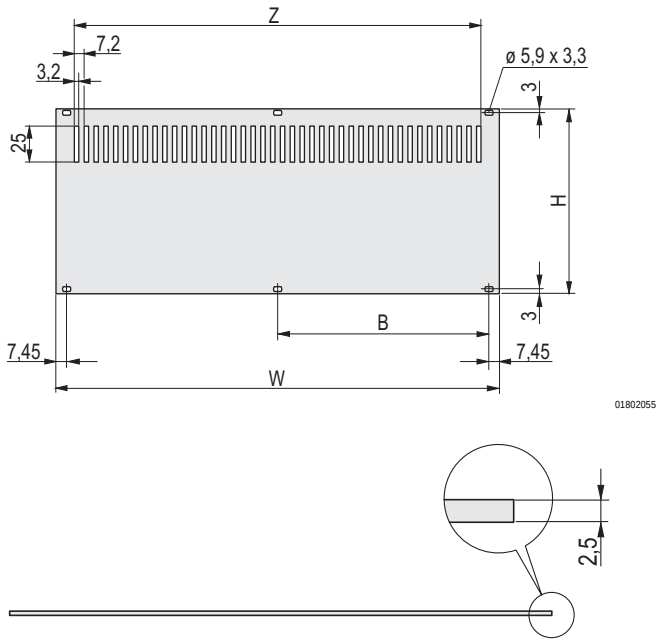

ungeschirmt

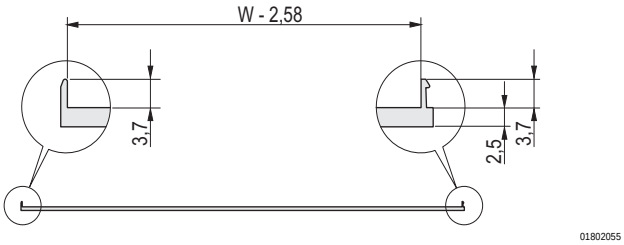

schirmbar

- Zwei Ausführungen: ungeschirmt, Al, 2,5 mm; schirmbar, Al-Profil, (EMV-Dichtung Textil, nachrüstbar)

LIEFERUMFANG

Pos.	Menge	Beschreibung
1	1	Rückwand, Al, 2,5 mm, Frontseite: eloxiert, Rückseite: farbpassiviert; ungeschirmt oder schirmbar mit EMV-Dichtung (Textil)

BESTELLINFORMATIONEN

Höhe HE	H mm	Breite W TE	W mm	B mm	h mm	ungeschirmt Bestell-Nr.	schirmbar Bestell-Nr.
2	84	28	141.9	–	78	**30849-007**	20848-679
2	84	42	213	101.6	78	**30849-014**	20848-680
2	84	63	319.7	157.5	78	**30849-015**	20848-681
2	84	84	426.4	208.3	78	**30849-016**	20848-682
3	128.4	28	141.9	–	122.4	**30849-008**	**20848-633**
3	128.4	42	213	101.6	122.4	**30849-021**	20848-634
3	128.4	63	319.7	157.5	122.4	**30849-022**	20848-635
3	128.4	84	426.4	208.3	122.4	**30849-023**	**20848-636**
4	172.9	28	141.9	–	166.9	**30849-009**	20848-656
4	172.9	42	213	101.6	166.9	**30849-028**	20848-657
4	172.9	63	319.7	157.5	166.9	**30849-029**	20848-658
4	172.9	84	426.4	208.3	166.9	**30849-030**	20848-659
6	261.8	28	141.9	–	255.8	**30849-010**	20848-640
6	261.8	42	213	101.6	255.8	**30849-035**	**20848-641**
6	261.8	63	319.7	157.5	255.8	**30849-036**	20848-642
6	261.8	84	426.4	208.3	255.8	**30849-037**	**20848-643**

- EMV-Dichtung (Textil) bitte separat bestellen
- EMV-Dichtung Rückwand - Modulschiene siehe Seite 5.65
- Modulschienen siehe Seite 5.67
- Befestigungsmaterial siehe Seite 6.63

EMV-DICHTUNG (TEXTIL)

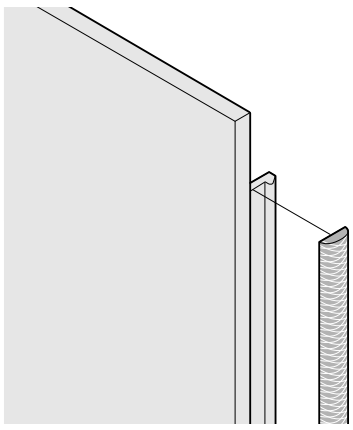

- EMV-Textildichtung wird seitlich auf die Frontplatte, jeweils in die Nut des rechten Profils aufgeklebt
- Temperaturbereich von -40 °C ... +70 °C

LIEFERUMFANG ()

Pos.	Menge	Beschreibung
1	10 / 100	EMV-Dichtung (Textil), Kern: Schaumstoff, Hülle: Textilmantel mit CuNi-Beschichtung

BESTELLINFORMATIONEN

Höhe HE	Höhe mm	Menge/VPE Stück	Bestell-Nr.
2	52	10	**21101-857**
3	97	100	**21101-854**
3	97	10	**21101-853**
4	142	10	**21101-858**
6	232	100	**21101-856**
6	232	10	**21101-855**

Bestell-Nr. in Fettdruck: versandfertig innerhalb von 2 Arbeitstagen
Bestell-Nr. in Normalschrift: versandfertig innerhalb von 10 Arbeitstagen

RÜCKWAND, UNGESCHIRMT, ZUR MONTAGE AM GEHÄUSERAHMEN

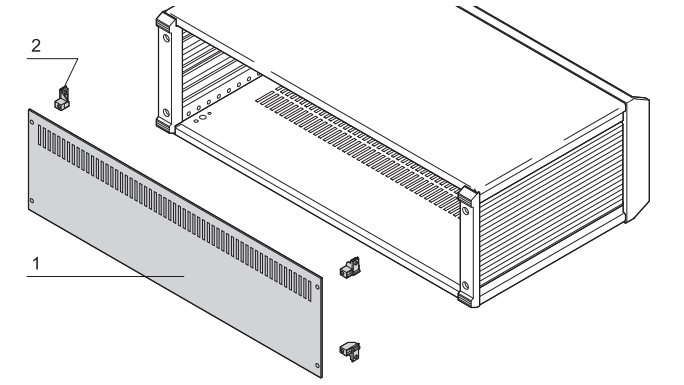

05806066

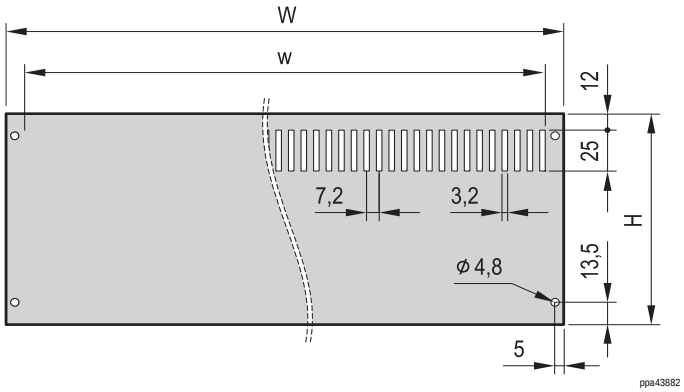

ppa43882

- Montage mit Haltewinkel am Gehäuse (rechts, links)
- Ausführungen mit und ohne Perforation

LIEFERUMFANG

Pos.	Menge	Beschreibung
1	1	Gesamtrückwand, Al, eloxiert, Schnittkanten blank 28, 42, 63 TE = 2 mm Stärke 84 TE = 2,5 mm Stärke
2	4	Haltewinkel, Zn-Druckguss
3	1	Befestigungsmaterial

BESTELLINFORMATIONEN

Höhe	H	Breite W		w	mit Perforation	ohne Perforation
HE	mm	TE	mm	mm	Bestell-Nr.	Bestell-Nr.
2	84	42	213	190	**24576-144**	**24576-044**
2	84	63	320	298	**24576-145**	**24576-045**
2	84	84	426	406	**24576-146**	24576-046
3	128.5	28	142	118	**24576-147**	**24576-047**
3	128.5	42	213	190	**24576-148**	**24576-048**
3	128.5	63	320	298	**24576-149**	**24576-049**
3	128.5	84	426	406	**24576-150**	**24576-050**
4	172.9	42	213	190	**24576-152**	**24576-052**
4	172.9	63	320	298	**24576-153**	**24576-053**
4	172.9	84	426	406	**24576-154**	**24576-054**
6	261.8	84	426	406	**24576-158**	24576-058

RÜCKWAND, GESCHIRMT, ZUR MONTAGE AM GEHÄUSERAHMEN

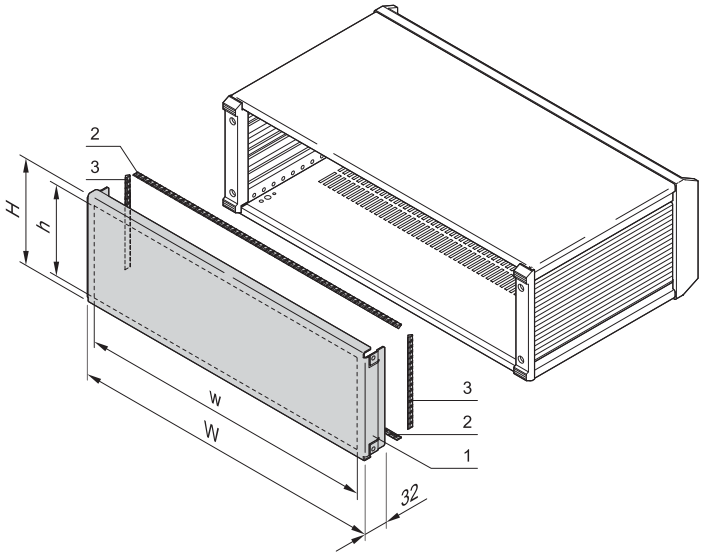

05806067

- Montage am Gehäuse (rechts, links)
- Ohne Perforation

LIEFERUMFANG

Pos.	Menge	Beschreibung
1	1	EMV-Gesamtrückwand, Al 1,5 mm, passiviert, mit Erdungsfahne (Flachstecker 6,3 mm)
2	2	EMV-Dichtung (Textil), Montage oben und unten, Kern: Schaumstoff, Hülle: Textilmantel mit CuNi-Beschichtung
3	2	EMV-Dichtung (Textil), Montage rechts und links, Kern: Schaumstoff, Hülle: Textilmantel mit CuNi-Beschichtung
4	1	Befestigungsmaterial

BESTELLINFORMATIONEN

Höhe	H	Höhe h	Breite W		w	Bestell-Nr.
HE	mm	mm	TE	mm	mm	
2	101.5	84	42	217.9	213	**24576-244**
2	101.5	84	63	324.6	319.7	**24576-245**
3	146	128.4	28	146.8	141.9	**24576-247**
3	146	128.4	42	217.9	213	**24576-248**
3	146	128.4	63	324.6	319.7	**24576-249**
3	146	128.4	84	431.3	426.4	**24576-250**
4	190.4	172.9	42	217.9	213	24576-252
4	190.4	172.9	63	324.6	319.7	**24576-253**
4	190.4	172.9	84	431.3	426.4	**24576-254**
6	279.3	261.8	84	431.3	426.4	**24576-258**

Tischgehäuse – PropacPRO

FRONTPLATTE, SCHWENKBAR, GESCHIRMT, ZUR MONTAGE AN MODULSCHIENEN

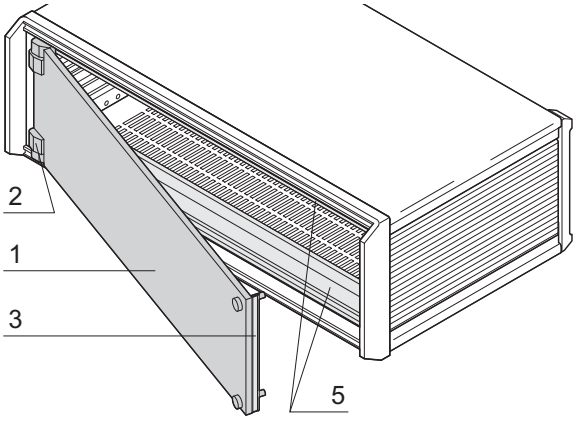

05806102

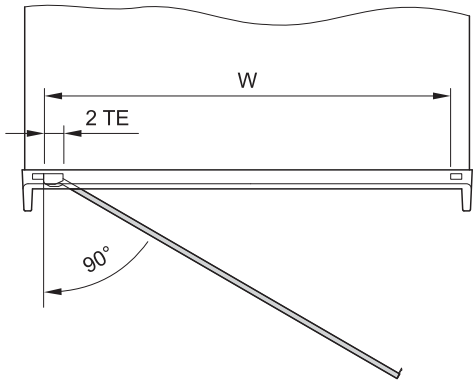

05806097

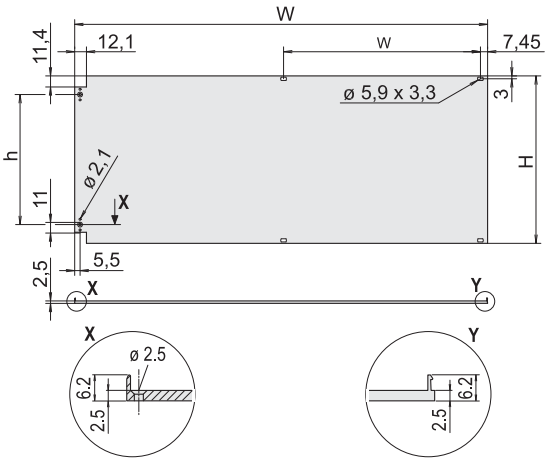

04602081

- Frontplatte mit EMV-Dichtung (Textil)
- Scharniere wahlweise links oder rechts montierbar
- Passend für Baugruppenträger europacPRO und Gehäuse ratiopacPRO, compacPRO und propacPRO

LIEFERUMFANG (Bausatz)

Pos.	Menge	Beschreibung
1	1	Teilfrontplatte, schwenkbar, Al, 2,5 mm, Frontseite eloxiert, Rückseite farbpassiviert
2	2	Scharniere, Zn-Druckguss, verchromt
3	1	EMV-Dichtung (Textil) Kern: Schaumstoff Hülle: Textilmantel mit CuNi-Beschichtung
4	1	Befestigungsmaterial

BESTELLINFORMATIONEN

Höhe HE	Breite TE	H mm	h mm	W mm	w mm	Bestell-Nr.
3	84	128,4	89,9	426,4	203,2	**20848-611**
6	84	261,8	223,2	426,4	203,2	**20848-617**
Pos. 5, Modulschiene Typ H-VT stabil, vertiefter Einbau 84 TE, 1 Stück (LLG 10)						**34560-784**

HINWEIS

- Nutzbare Breite um 2 TE reduziert (Scharnierseite)
- Modulschiene (Pos. 5) für die Montage der Frontplatte notwendig, bitte separat bestellen
- Seitliche Blende erforderlich, bitte separat bestellen, siehe Seite 5.59

EMV-SEITENWANDDICHTUNG

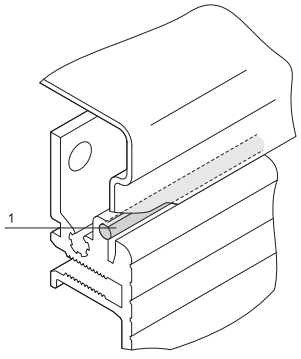

05806068

- Zur EMV-Schirmung zwischen Seitenwand und Deck- bzw. Bodenblech (ausreichend für mindestens 1 Gehäuse)

BESTELLINFORMATIONEN

Pos.	Beschreibung	Menge/VPE	Bestell-Nr.
1	Dichtschnur, Silikon mit Silber beschichtet, ∅ 2,4 mm, Länge 2,1 m	1	**30850-354**

Bestell-Nr. in Fettdruck: versandfertig innerhalb von 2 Arbeitstagen
Bestell-Nr. in Normalschrift: versandfertig innerhalb von 10 Arbeitstagen

Tischgehäuse – PropacPRO

DESIGNELEMENTE

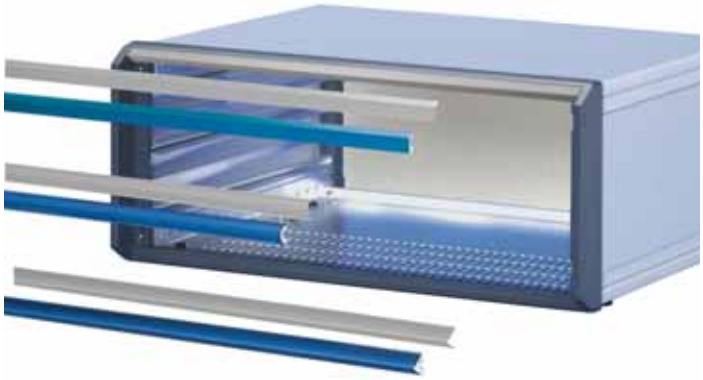

05809002

- Zur Individualisierung des Gehäusedesigns

LIEFERUMFANG

Menge	Beschreibung
1	Designelement, Al-Profil, gepulvert
1	Befestigungsmaterial

BESTELLINFORMATIONEN

Beschreibung		Breite	Lichtgrau RAL 7035	Brillantblau RAL 5007
		TE	Bestell-Nr.	Bestell-Nr.
Form 1	PPA43761	42	**20850-184**	**20850-299**
		63	**20850-185**	**20850-300**
		84	**20850-186**	**20850-301**
Form 2	PPA43762	42	**20850-190**	**20850-315**
		63	**20850-191**	**20850-316**
		84	**20850-192**	**20850-317**
Form 3	PPA43763	42	**20850-196**	**20850-331**
		63	**20850-197**	**20850-332**
		84	**20850-198**	**20850-333**

HINWEIS

- 28 TE und weitere Farben auf Anfrage
- Nicht kombinierbar mit Frontabdeckhaube

Tischgehäuse – PropacPRO

BLENDE VORNE, ZUR EMV-SCHIRMUNG

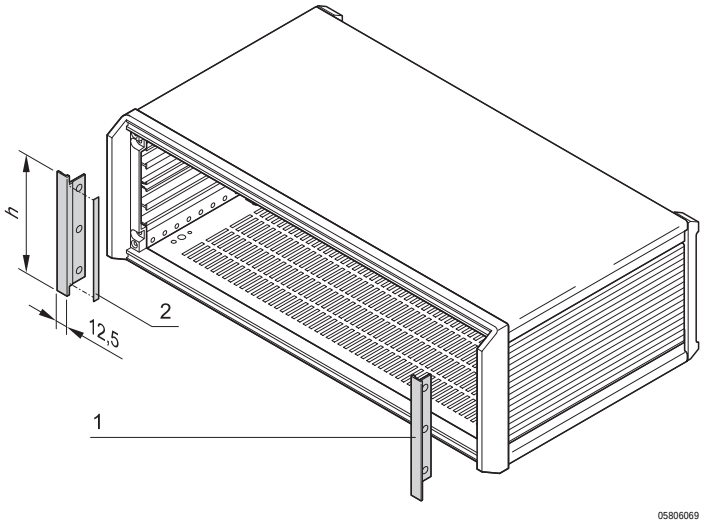

05806069

- Zum seitlichen Abdecken des Rahmens und Herstellen einer durchgängigen Frontebene mit Teilfrontplatten und Steckbaugruppen
- Dient gleichzeitig als vertikale Schirmung der Seitenwände

LIEFERUMFANG (Bausatz)

Pos.	Menge	Beschreibung
1	2	Seitliche Blende, Al-Profil, Sichtfläche lackiert RAL 7016
2	1	EMV-Dichtung (Textil)
3	1	Befestigungsmaterial

BESTELLINFORMATIONEN

Für Gehäusehöhe HE	h mm	Bestell-Nr.
2	84	**24576-017**
3	128.5	**24576-117**
4	172.9	**24576-217**
6	261.8	24576-417

BLENDE HINTEN, ZUR EMV-SCHIRMUNG

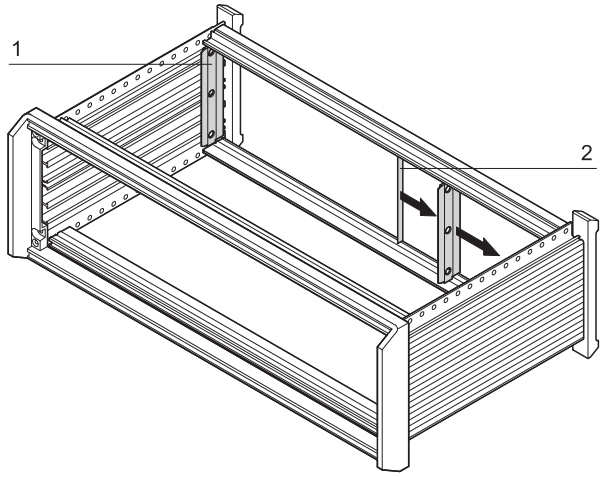

05806103

- Zur vertikalen EMV-Schirmung zwischen geschirmten Frontplatten und Seitenwand

LIEFERUMFANG

Pos.	Menge	Beschreibung
1	2	EMV-Trägerleiste, Al-Profil
2	1	EMV-Dichtung (Textil)
3	1	Befestigungsmaterial

BESTELLINFORMATIONEN

Höhe HE	Höhe mm	Bestell-Nr.
2	65.55	**24576-018**
3	110	**24576-118**
4	154.45	**24576-218**
6	243.35	24576-418

Bestell-Nr. in Fettdruck: versandfertig innerhalb von 2 Arbeitstagen
Bestell-Nr. in Normalschrift: versandfertig innerhalb von 10 Arbeitstagen

Tischgehäuse – PropacPRO

AUFSTELLTRAGEGRIFF

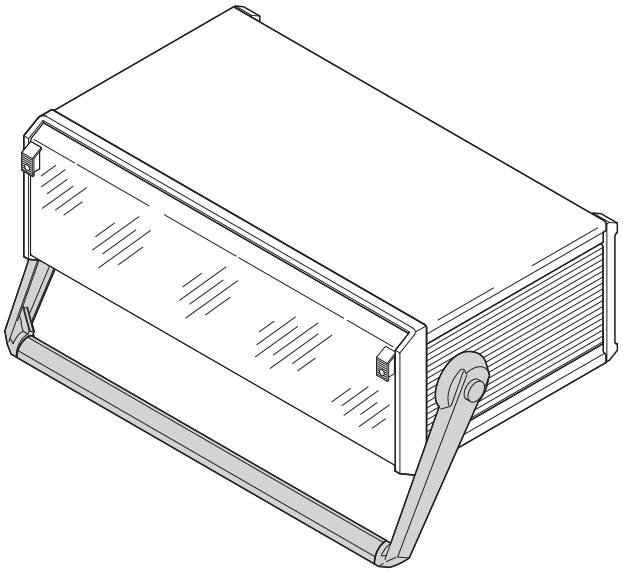

05806101

- Mit gepulverter Griffstange
- In 30°-Schritten rastbar
- Traglast 20 kg

LIEFERUMFANG (Bausatz)

Pos.	Menge	Beschreibung
1	1	Griffstange, Al-Profil, gepulvert, RAL 7016
2	2	Griffseitenteil, Zn-Druckguss, gepulvert, Eloxaldecor, Länge 180 mm
3	2	Sicherheitseinlage, St, 1,5 mm, schwarz
4	1	Befestigungsmaterial für Seitenwandmontage

BESTELLINFORMATIONEN

Für Gehäusebreite TE	Bestell-Nr.
28	~~**24576-070**~~
42	**24576-071**
63	**24576-072**
84	**24576-073**

HINWEIS

- Zur Montage des Aufstelltragegriffes müssen Löcher in die Seitenwand gebohrt werden
- Vorbereitete Gehäuse (3 HE und 4 HE) zur Montage des Aufstelltragegriffes siehe Seite 5.52

BANDGRIFF

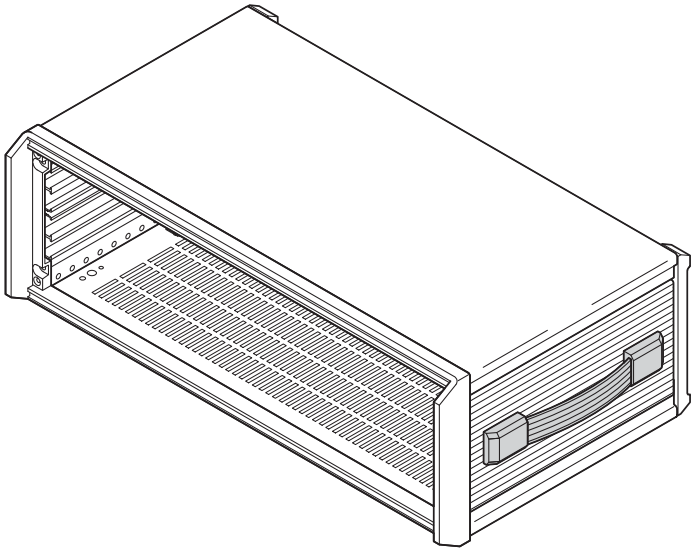

05806098

- Traglast: 20 kg

LIEFERUMFANG (Bausatz)

Pos.	Menge	Beschreibung
1	1	Band, Federstahl, Griffstück, Weichplastik, grau, RAL 7016
2	2	Abdeckung, grau, RAL 7016
3	1	Befestigungsmaterial

BESTELLINFORMATIONEN

Beschreibung	Bestell-Nr.
Bandgriff mit Adapter	**20850-249**

HINWEIS

- Zur Montage des Bandgriffes müssen Löcher in die Seitenwand gebohrt werden
- Vorbereitete Seitenwände auf Anfrage
- Einsetzbar ab Gehäusetiefe D = 326 mm

Tischgehäuse – PropacPRO

LUFTFILTER

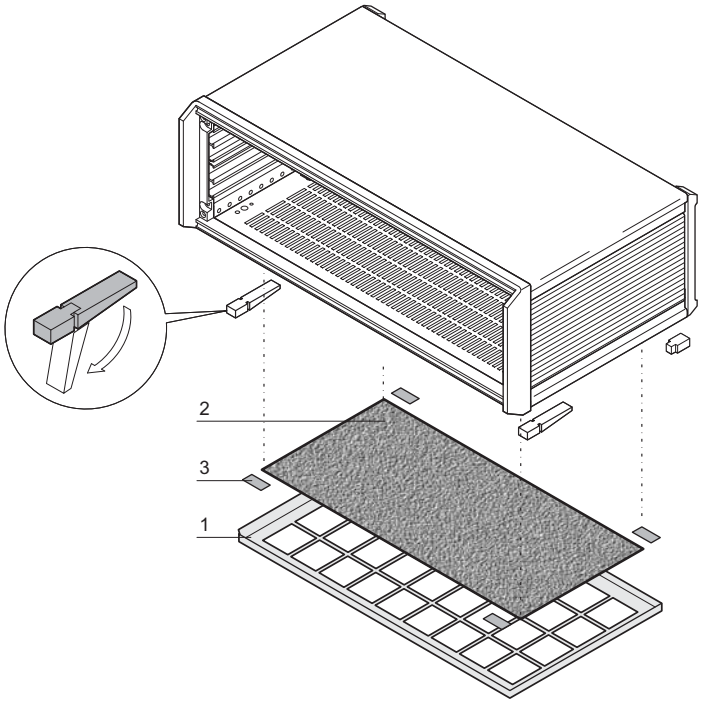

- Nachträgliche Montage ohne Bearbeitung und Werkzeug
- Filterwechsel ohne Öffnen des Gehäuses, IP-Schutzart bleibt erhalten

LIEFERUMFANG (Bausatz)

Pos.	Menge	Beschreibung
1	1	Filterhalter, Al, 1 mm, gepulvert, RAL 9006
2	1	Filtermatte, synthetische Faser
3	1	Satz Klettverschlüsse

BESTELLINFORMATIONEN

Für Gehäusebreite	Luftfilter	Ersatzluftfilter 1 Stück
TE	Bestell-Nr.	Bestell-Nr.
28	**24576-093**	**64571-033**
42	**24576-094**	**64571-034**
63	**24576-095**	**64571-035**
84	**24576-096**	**64571-036**
Aufstellfuß aus Kunststoff silber ähnlich RAL 9006, 4 Stück		**20603-001**
Aufstellfuß aus Kunststoff anthrazit ähnlich RAL 7016, 4 Stück		**20603-002**

HINWEIS

- Zur optimalen Luftzufuhr müssen Aufstellfüße an das Gehäuse angebaut werden; bitte separat bestellen

Bestell-Nr. in Fettdruck: versandfertig innerhalb von 2 Arbeitstagen
Bestell-Nr. in Normalschrift: versandfertig innerhalb von 10 Arbeitstagen

Tischgehäuse – PropacPRO

FRONTABDECKHAUBE 3 HE

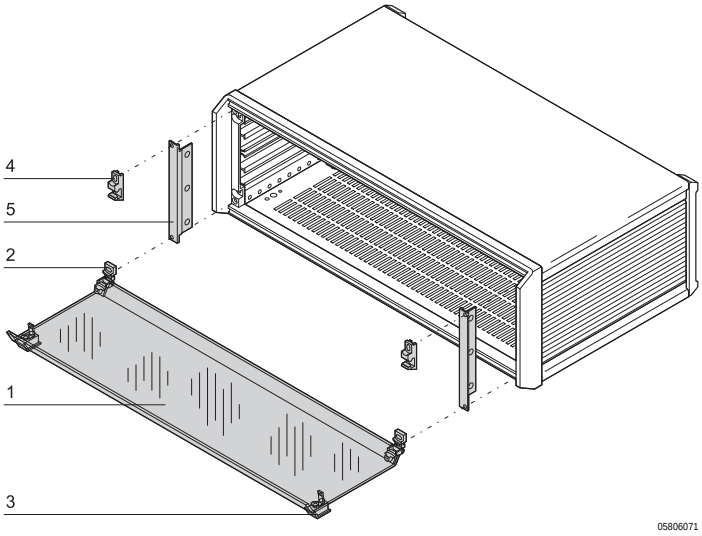

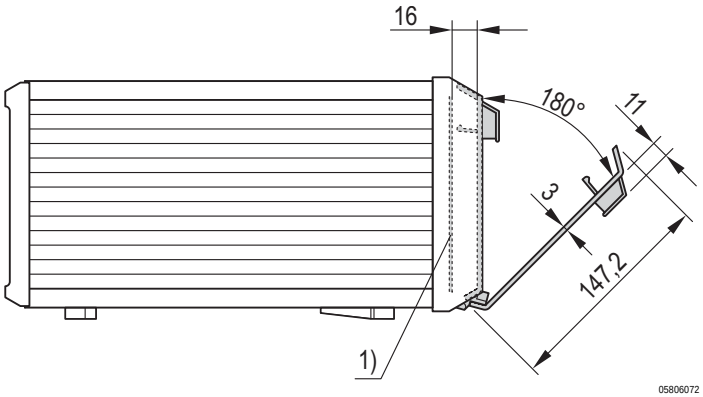

1) Frontplatte

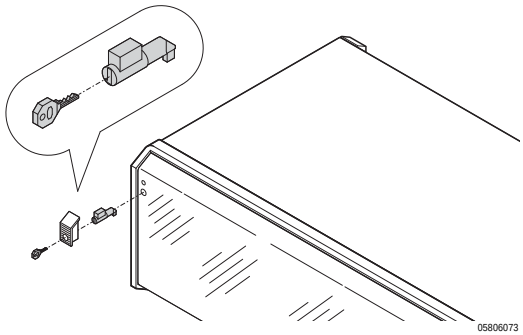

Schloss für Frontabdeckhaube

- Aus Acrylglas, klapp- und aushängbar
- Scharniermontage oben oder unten
- Schloss (max. 2) nachrüstbar
- Seitliche Blende (Pos. 5) dient gleichzeitig als vertikale EMV-Schirmung der Seitenwände

LIEFERUMFANG (Bausatz)

Pos.	Menge	Beschreibung
1	1	Abdeckhaube, PMMA, blaugrau getönt, Acrylglas, 3 mm
2	2	Scharnier, PC, UL 94 V-0, RAL 7016
3	2	Griff, PC, UL 94 V-0, RAL 7016
4	2	Verriegelung, UL 94 V-0, PC, RAL 7016
5	2	Seitliche Blende, Al-Profil, Sichtfläche lackiert, RAL 7016
6	1	Befestigungsmaterial

BESTELLINFORMATIONEN

Für Gehäusebreite TE	Bestell-Nr.
28	**24576-080**
42	**24576-081**
63	**24576-082**
84	**24576-083**
Schloss für Front-Abdeckhaube Schließzylinder, Schlüssel, Befestigungsmaterial, VPE 1 Satz	**60850-171**
Aufstellfuß aus Kunststoff silber ähnlich RAL 9006, 4 Stück	**20603-001**
Aufstellfuß aus Kunststoff anthrazit ähnlich RAL 7016, 4 Stück	**20603-002**

HINWEIS

- Nicht kombinierbar mit Designelementen
- Andere Höhen auf Anfrage
- Vor Montage der Abdeckhaube müssen Aufstellfüße an das Gehäuse angebaut werden; bitte separat bestellen

Tischgehäuse – PropacPRO

RÜCKSEITIGE ABSCHLUSSLEISTE, ERHÖHT

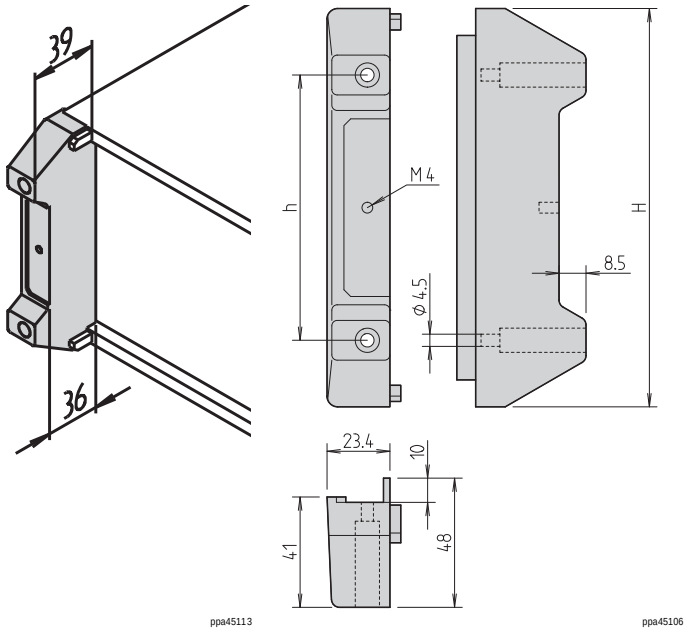

- Fuß für hintere Abdeckhaube vergrößert den Abstand zwischen Rückwand und Abstellfläche (bei vertikalem Einsatz)
- Erleichtert die Kabelführung
- Erhöhte Schock- und Vibrationsdämpfung
- Wird zur Befestigung der Abdeckhaube (hinten) benötigt

LIEFERUMFANG

Pos.	Menge	Beschreibung
1	2	Abschlussleiste, PU-Schaum
1	1	Befestigungsmaterial

BESTELLINFORMATIONEN

Für Schrankhöhe HE	Höhe H mm	Bestell-Nr.
3	147,9	**24576-393**
4	192,3	**24576-394**

ABDECKHAUBE (HINTEN)

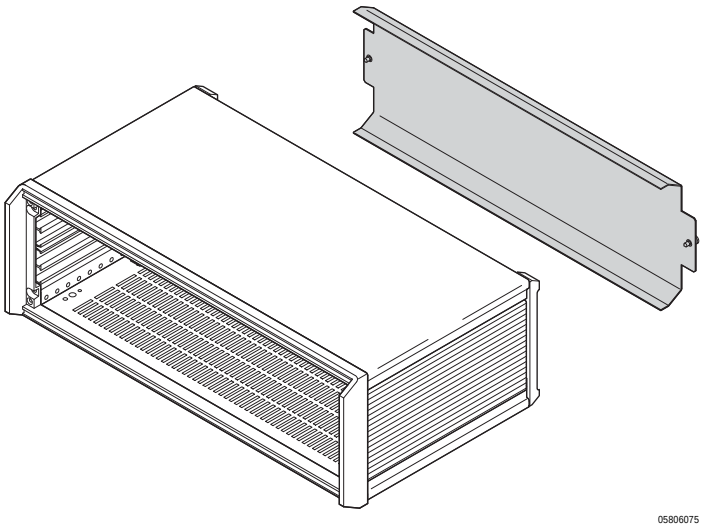

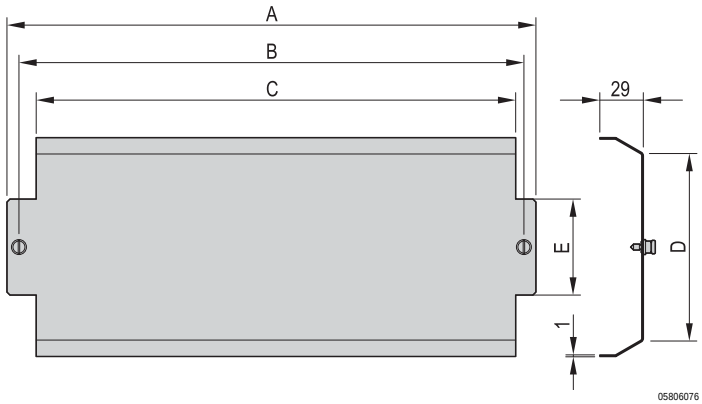

LIEFERUMFANG (Bausatz)

Pos.	Menge	Beschreibung
1	1	Abdeckhaube, Al, 1 mm, RAL 9006, Befestigung mit Rändelschrauben
2	1	Befestigungsmaterial

BESTELLINFORMATIONEN

Höhe HE	Breite TE	A mm	B mm	C mm	D mm	E mm	Bestell-Nr.
3	42	246	230	213	145.9	64	**24576-086**
3	63	352.7	336.7	319.7	145.9	64	**24576-087**
3	84	459.4	443.4	426.4	145.9	64	**24576-088**
4	63	352.7	336.7	319.7	190.4	108.5	**24576-091**
4	84	459.4	443.4	426.4	190.4	108.5	**24576-092**
Rückseitige Abschlussleiste, erhöht für Gehäusehöhe 3 HE, PU-Schaum, schwarz, VPE 2 Stück							**24576-393**
Rückseitige Abschlussleiste, erhöht für Gehäusehöhe 4 HE, PU-Schaum, schwarz, VPE 2 Stück							**24576-394**

HINWEIS

- Zur Montage der Abdeckhaube, müssen rückseitige Abschlussleisten an der Rückwand angebaut werden; bitte separat bestellen

Bestell-Nr. in Fettdruck: versandfertig innerhalb von 2 Arbeitstagen
Bestell-Nr. in Normalschrift: versandfertig innerhalb von 10 Arbeitstagen

MONTAGEPLATTEN

BESTELLINFORMATIONEN

	Montageplatte zur Befestigung schwerer Ausbauteile	
	Montageplatte über die **volle Breite**: Montage erfolgt an den Seitenwänden Montageplatte über die **Teilbreite**: Montage erfolgt an einer Seitenwand und Befestigungsstreifen oder mit 2 Befestigungsstreifen	Befestigungsstreifen für Teilbreiten
 05812001	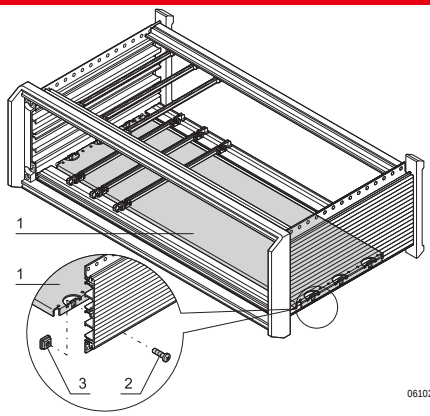 06102501 Al, 1,5 mm; bei Montage über Teilbreite Befestigungsstreifen separat bestellen	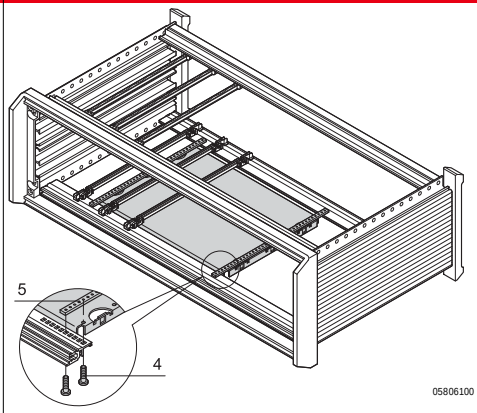 05806100 St, 2 mm, verzinkt; wird von vorn nach hinten auf die Modulschienen geschraubt; dient zur Befestigung von Montageplatten

Breite W TE	W mm	Leiterplattenlängen mm	1 Stück	1 Stück
42	217,99	160	**34562-746**	**30840-021**
42	217,99	220	**34562-750**	**30840-033**
63	324,67	160	**34562-747**	**30840-021**
63	324,67	220	**34562-751**	**30840-033**
84	431,35	160	**34562-748**	**30840-021**
84	431,35	220	**34562-752**	**30840-033**
84	431,35	340	**34562-760**	**30840-057**
Befestigungsmaterial für Montageplatte, VPE 1 Satz (Torx-Senkkopfschraube M4 × 5, St, verzinkt, 12 Stück; Schraube M4 × 6, St, verzinkt 10 Stück; Vierkantmutter, M4, St, verzinkt, 10 Stück)			**24560-184**	–
Befestigungsmaterial für Befestigungsstreifen der Montageplatte, Torx-Schraube M2,5 × 5, St, verzinkt, VPE 100 Stück			–	**24560-146**

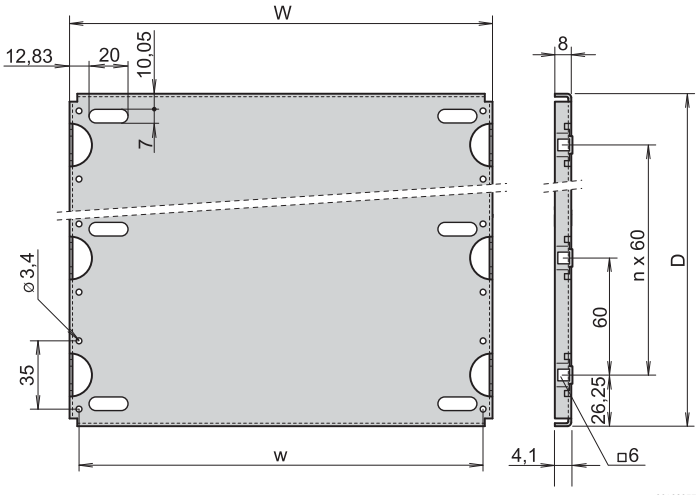

06103057

propacPRO:
D = Leiterplattenlänge - 47,5 mm; n = 1 bei Leiterplattenlänge 160 mm;
n = 2 bei Leiterplattenlänge 220 mm; n = 4 bei Leiterplattenlänge 340 mm;

HINWEIS

- Befestigungsmaterial für Montageplatte bitte separat bestellen
- Befestigungsstreifen bei Teilbreite erforderlich, bitte separat bestellen
- Andere Ausführungen auf Anfrage
- Maßbild Seitenwand mit Modulschiene siehe Seite 5.53

Tischgehäuse – PropacPRO

EMV-DICHTUNG, ST, ROSTFREI, ZWISCHEN FRONTPLATTE/RÜCKWAND UND MODULSCHIENE

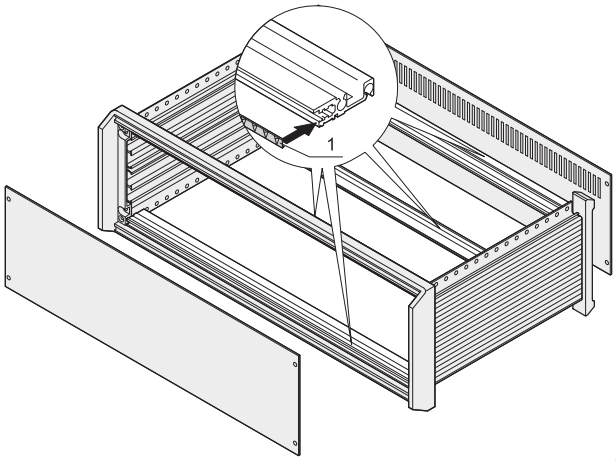

05806109

- Der EMV-Kontaktstreifen wird auf die Modulschiene geclipst und stellt eine leitfähige Verbindung zur Frontplatte oder Rückwand her
- Einsetzbar für Modulschienen vorne/hinten VT (vertieft)

LIEFERUMFANG

Pos.	Menge	Beschreibung
1	10 / 100	EMV-Dichtung, St, rostfrei

BESTELLINFORMATIONEN

Breite TE	Länge mm	Menge/VPE Stück	Bestell-Nr.
28	131.78	10	**24560-229**
42	202.9	10	**24560-231**
63	304.5	10	**24560-233**
84	416.56	10	**24560-235**
84	416.56	100	**24560-236**

ERDUNGSSATZ

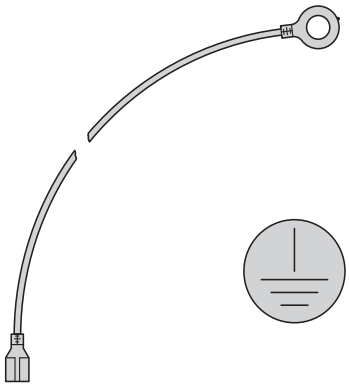

aza43284

- Die Schutzleiterverbindungen entsprechen:
  - DIN EN 50178/VDE 0160
  - DIN EN 60950/VDE 0805
  - DIN EN 61010-1/VDE 0411 Teil 1
  - DIN EN 61010-1A2/VDE 0411 Teil 1A1
- VDE-Prüfung durchgeführt

BESTELLINFORMATIONEN

Beschreibung	Bestell-Nr.
Erdungssatz, Cu-Litze 1,5 mm^2, PVC-Ummantelung, grün/gelb, verbindet Seitenwände, Boden-, Deck- und Rückwand, 1 Stück	**21102-001**

KABELAUFWICKLUNG

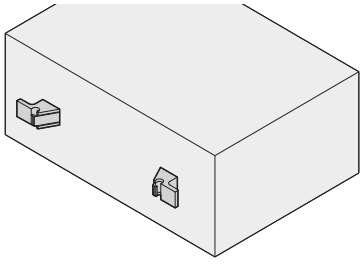

02908053

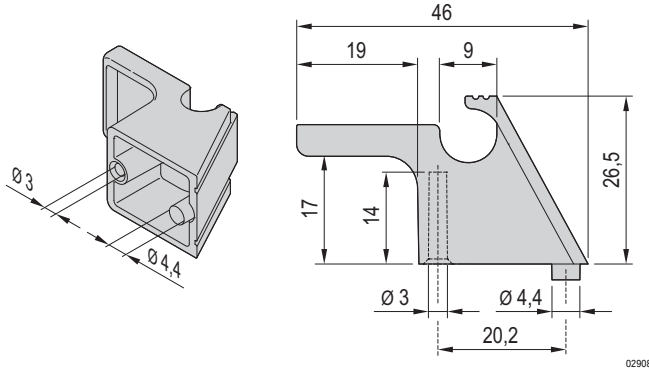

02908052

LIEFERUMFANG

Pos.	Menge	Beschreibung
1	2	Kabelhalter, ABS, UL 94 V-0, eingefärbt, RAL 7016, Rastung für Kabel zwischen 8 mm und 12 mm
2	1	Bohrschablone, je Halter müssen zwei Bohrungen in die Rückwand eingebracht werden
3	1	Befestigungsmaterial

BESTELLINFORMATIONEN

Beschreibung	Bestell-Nr.
Kabelaufwicklung	**24575-800**

Tischgehäuse – PropacPRO

MONTAGEPOSITION MODUL-/ PROFILSCHIENEN

2 HE

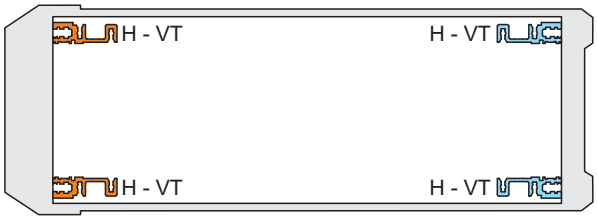

05806084

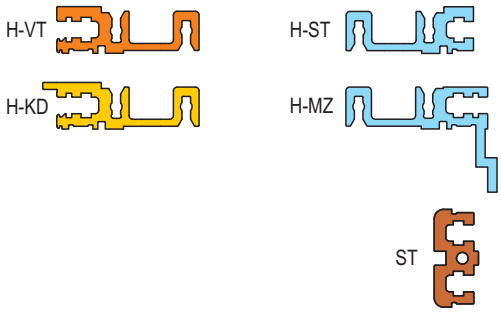

05809050

3 HE

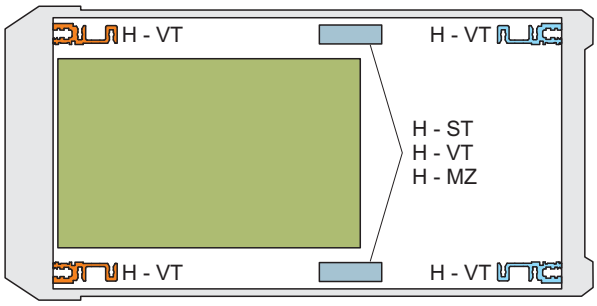

05806085

4 HE (3 + 1)

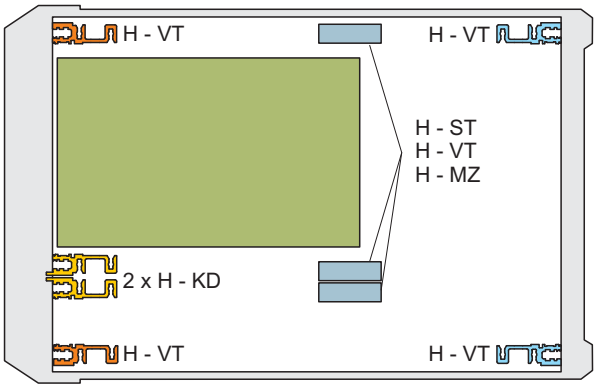

05806086

"Z" (EMV-Schirmung bei 2 Modulschienen)

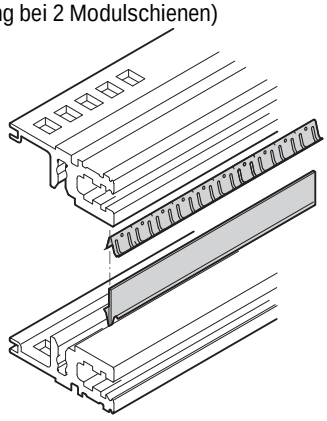

06106051

6 HE

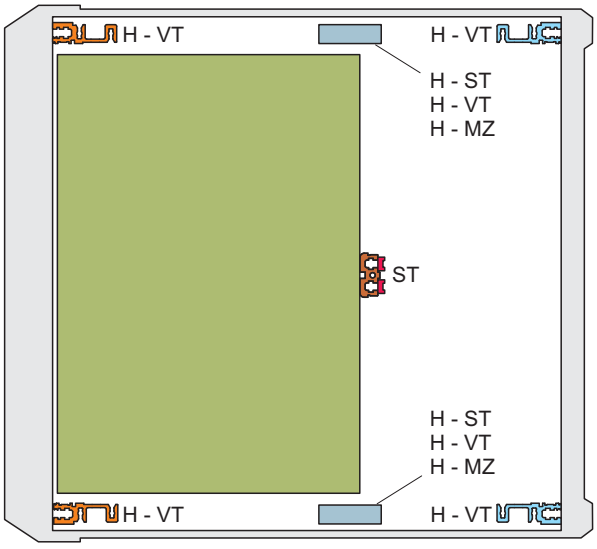

05806087

6 HE (2 x 3)

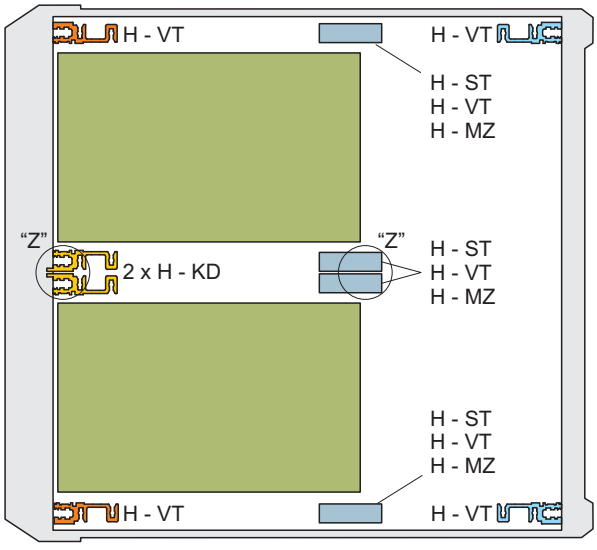

05806088

Tischgehäuse – PropacPRO

MODULSCHIENEN VORNE, MITTE, HINTEN

BESTELLINFORMATIONEN

	Zur indirekten Backplane Befestigung mit Isolierstreifen	Zur direkten Backplane Befestigung	Zur direkten Befestigung von Steckverbindern nach EN 60603-2 (DIN 41612)	Modulschienen vorne	EMV-Dichtung (Stahl, rostfrei) zwischen Modulschiene und Modulschiene	Modulschiene Typ H-VT stabil, mit EMV-Dichtung
	04400001	04400002	04400003		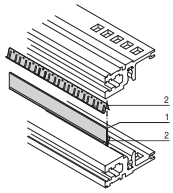 bza45877	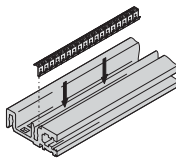 06106052
	"heavy" Typ H-ST Standard	"heavy" Typ H-VT langes Dach	"heavy" Typ H-MZ mit Z-Schiene	"heavy" Typ H-KD kurzes Dach		
	06197011	06197013	06197015	06197008		
	Al-Profil, Oberfläche eloxiert, Kontaktfläche leitfähig mit TE Bedruckung	Al-Profil, Oberfläche eloxiert, Kontaktfläche leitfähig mit TE Bedruckung	Al-Profil, Oberfläche eloxiert, Kontaktfläche leitfähig mit TE Bedruckung	Al-Profil, Oberfläche eloxiert, Kontaktfläche leitfähig; mit TE Bedruckung	Pos. 1: Blechstreifen, Al, 1 mm, Pos. 2: EMV-Dichtungen (Stahl, rostfrei); zur Schirmung von 2 direkt übereinander sitzenden Modulschienen bei vertikaler Unterteilung des Einbauraumes	Modulschiene: Al-Profil, Oberfläche eloxiert, Kontaktfläche leitfähig für Deckbleche bei geschirmten Gehäusen
Nutzbare Länge TE / Länge mm	1 Stück (LLG 10)[1]	1 Stück (LLG 10)[1]	1 Stück (LLG 10)[1]	1 Stück (LLG 10)[1]	VPE 1 Satz	1 Stück
28 / 147,32	**34560-528**	**34560-728**	**34560-928**	**34560-228**	**24562-528**	**24576-028**
42 / 218,44	**34560-542**	**34560-742**	**34560-942**	**34560-242**	**24562-542**	**24576-042**
63 / 325,12	**34560-563**	**34560-763**	**34560-963**	**34560-263**	**24562-563**	**24576-063**
84 / 431,80	**34560-584**	**34560-784**	**34560-984**	**34560-284**	**24562-584**	**24576-084**
Torx-Linsenkopfschraube, M4 × 14, St, verzinkt, VPE 100 Stück	**24571-371**	**24571-371**	**24571-371**	**24571-371**	–	**24571-371**
Torx-Linsenkopfschraube, M4 × 10, St, verzinkt, notwendig, wenn Führungsschiene an Slot 1 angeschraubt wird, VPE 100 Stück	–	–	**24571-372**	**24571-372**	–	**24571-372**
Lochschiene für Steckverbindermontage mit Isolierstreifen siehe Seite	5.69	–	–	–	–	–
Z-Schiene für Steckverbindermontage ohne Isolierstreifen siehe Seite	5.69	–	–	–	–	–
Isolierstreifen siehe Seite	–	5.68	–	–	–	–
Gewindestreifen siehe Seite	5.68	5.68	5.68	5.68		

1) LLG (Lieferlosgröße): Bestell-Nr. beinhaltet 1 Stück, die Lieferung erfolgt aber ausschließlich in Lieferlosgrößen (LLG); bestellen Sie bitte mindestens die Stückzahl der LLG oder ein Vielfaches davon

HINWEIS

- Weitere Modulschienen siehe ab Seite 6.27
- Einbaumöglichkeiten siehe Seite 5.66

Bestell-Nr. in Fettdruck: versandfertig innerhalb von 2 Arbeitstagen
Bestell-Nr. in Normalschrift: versandfertig innerhalb von 10 Arbeitstagen

Tischgehäuse – PropacPRO

MODULSCHIENE MITTE TYP ST-C

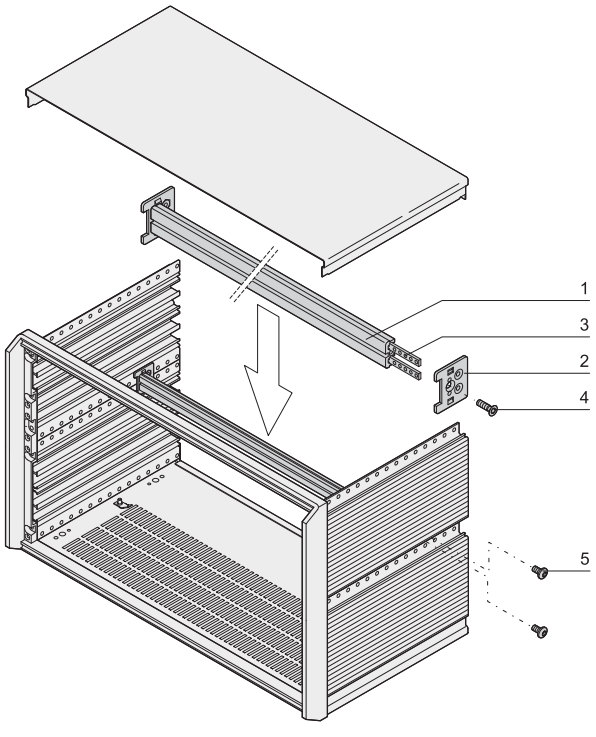

- Für indirekte Backplanemontage (mit Isolierstreifen)
- Für 6 HE-propacPRO-Gehäuse

LIEFERUMFANG (Bausatz, Pos. 1 bis 4 vormontiert)

Pos.	Menge	Beschreibung
1	1	Modulschiene, Al-Profil, eloxiert, Kontaktflächen leitfähig
2	2	Adapterblech, Al
3	2	Gewindestreifen M2,5, St, verzinkt
4	2	Senkkopfschraube, M4 x 14
5	4	Linsenkopfschraube M4 x 6

BESTELLINFORMATIONEN

Nutzbare Breite TE	Länge mm	Bestell-Nr.
84	431,8	**24575-474**
Isolierstreifen 84 TE, PBT UL 94 V-O, grau, VPE 10 Stück		**24560-884**

GEWINDESTREIFEN, LOCHSTREIFEN, ISOLIERSTREIFEN

BESTELLINFORMATIONEN

	Gewindestreifen			Lochstreifen		Isolierstreifen	
	M2,5		M3	Pos. 1			
	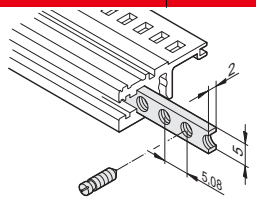 06103056			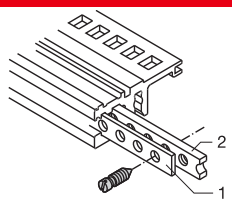 BZA45853		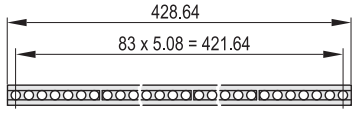 BZ6749	
	Gewindestreifen	wird zur Befestigung der Frontplatte an der Modulschiene benötigt; Halsschraube 12,3 mm verwenden, siehe Seite 6.64		Lochstreifen	zum Zentrieren von geschirmten Steckbaugruppen, Al, 1 mm, bitte Stiftschraube zum Fixieren separat bestellen	Isolierstreifen	zur isolierten Montage der Backplane; PBT UL 94 V-0, grau
Nutzbare Länge TE	Länge mm	1 Stück (LLG 10)[1]	1 Stück (LLG 10)[1]	Länge mm	1 Stück (LLG 10)[1]	Länge mm	VPE 10 Stück
28	146,82	**34561-328**	–	147,12	**30845-197**	144,20	**24560-828**
42	217,94	**34561-342**	–	218,24	**30845-211**	210,40	**24560-842**
63	324,62	**34561-363**	–	324,92	**30845-232**	316,88	**24560-863**
84	431,30	**34561-384**	**34561-484**	431,60	**30845-253**	428,64	**24560-884**
Zubehör							
Stiftschraube M2,5 x 8, VPE 100 Stück		**21100-276**	–		–		–
Stiftschraube M2,5 x 9, VPE 100 Stück		–	–		**21101-359**		–
Stiftschraube M3 x 8, VPE 100 Stück		–	**21100-646**		–		–

1) LLG (Lieferlosgröße): Bestell-Nr. beinhaltet 1 Stück, die Lieferung erfolgt aber ausschließlich in Lieferlosgrößen (LLG); bestellen Sie bitte mindestens die Stückzahl der LLG oder ein Vielfaches davon

2) Bestell-Nr. beinhaltet eine Verpackungseinheit (VPE); Lieferung erfolgt ausschließlich in VPE

Tischgehäuse – PropacPRO

Z-SCHIENE, LOCHSCHIENE

BESTELLINFORMATIONEN

		Z-Schiene für Steckverbinder EN 60603-2, DIN 41612 Pos. 1	31-polig, DIN 41617	Lochschiene EN 60603-2, DIN 41612 Pos. 1
		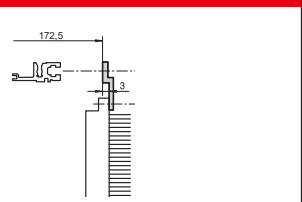 bza45849 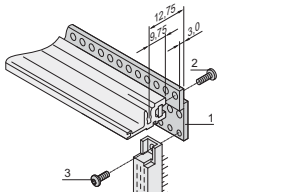 06708063	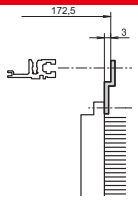 BZA45850	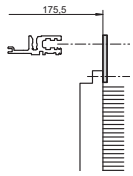 BZA45848 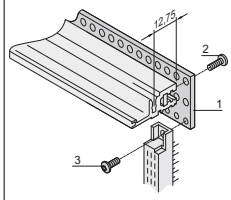 06708051
		zur Steckverbindermontage bei ST- Modulschienen, Gewindestreifen und Schraube separat bestellen	zur Steckverbindermontage bei ST- Modulschienen, Gewindestreifen und Schraube separat bestellen	zur Steckverbindermontage bei VT- Modulschienen, Gewindestreifen und Schraube separat bestellen
Nutzbare Länge TE	Länge mm	1 Stück	1 Stück	VPE 4 Stück
28	142,24	**30822-033**	–	**20822-049**
42	213,36	**30822-047**	–	**20822-050**
60	304,80	**30822-065**	**30819-783**	**20822-047**
84	426,70	**30822-089**	**30819-808**	**20822-048**
Pos. 3, Linsenkopfschraube mit Torx zur Befestigung des Steckverbinders an der Lochschiene, M2,5 × 7, VPE 100 Stück		**24560-147**	**24560-147**	**24560-147**
Pos. 2, Linsenkopfschraube mit Torx, zur Befestigung der Lochschiene an der Modulschiene, M2,5 × 10, VPE 100 Stück		**24560-148**	**24560-148**	**24560-148**

Bestell-Nr. in Fettdruck: versandfertig innerhalb von 2 Arbeitstagen
Bestell-Nr. in Normalschrift: versandfertig innerhalb von 10 Arbeitstagen

GEMISCHTER AUSBAU (6 HE UND 2 X 3 HE ÜBEREINANDER)

BESTELLINFORMATIONEN

	Gemischter Ausbau Horizontale und vertikale Unterteilung (inkl. Frontplatte für EMV-Dichtung, Stahl, rostfrei)	Ungeschirmte Frontplatte, 6 HE, 2 TE Pos. 5	Frontplatte für EMV-Dichtung (Textil), 6 HE, 2 TE Pos. 5	Strebe für gemischten Ausbau Pos. 2
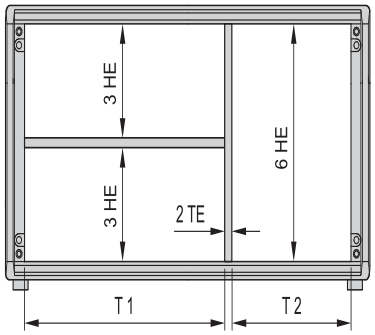 05806108	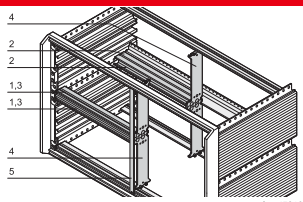 bza45819 Pos. 1: 2 Modulschiene vorn (H-KD), Al-Profil, eloxiert; Pos 2: 2 Modulschienen hinten (AB), Al-Profil, eloxiert; Pos. 3: Gewindestreifen, St, verzinkt; Pos. 4: Zn-Druckgussstrebe; Pos. 5: Frontplatte 2 TE, 6 HE, geschirmt; mit EMV-Dichtung (St, rostfrei), (84:0 ohne Pos. 4, 6)	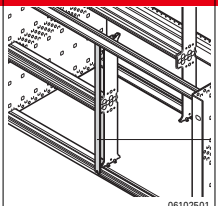 06102501 Al, 2,5 mm, Frontseite eloxiert, Rückseite farbpassiviert	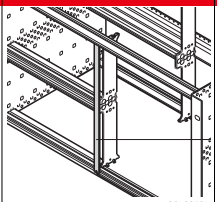 06102501 Al, 2,5 mm, U-Profil mit Klinkung, 6 HE/2 TE	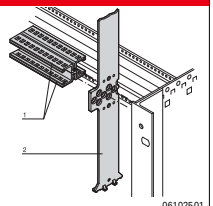 06102501 6 HE, Zn-Druckguss; Strebe wird in die Rasterlochung der Modulschienen eingehängt; Anschrauben der Strebe ist möglich
Breite Teilung T1:T2 TE	VPE 1 Satz	1 (LLG 5)	1 Stück (LLG 5)[1)]	1 Stück
20:62	**24562-420**			
40:42	**24562-440**			
42:40	**24562-442**	**30847-472**	**30849-140**	**64560-010**
63:19	**24562-463**			
84:0	**24562-484**			
Senkkopfschraube mit Torx M4 × 14, verzinkt, VPE 100 Stück Befestigung Strebe/Modulschiene	–	–	–	**24560-145**
Linsenkopfschraube M2,5 × 10, St, verzinkt, VPE 100 Stück Befestigung Modulschiene/Strebe	–	–	–	**24560-179**
Halsschraube mit Kreuzschlitz/Schlitz M2,5 x 12,3, St, vernickelt, VPE 100 Stück	–	**21101-101**	**21101-101**	–
Halsschraube mit Kreuzschlitz/Schlitz M2,5, schwarz, verzinkt, VPE 100 Stück	–	**21101-102**	**21101-102**	–
Scheibe 2,7 x 5 x 1, PA 6, VPE 100 Stück	–	**21101-121**	**21101-121**	–
Textildichtung, Kern: Schaumstoff, Hülle: Textilmantel mit CuNi-Beschichtung, UL 94 V-0, VPE 10 Stück	–	–	**21101-855**	–

- Unterteilung des 6 HE Einbauraumes in folgende Bereiche:
  - 2 × 3 HE
  - 1 × 6 HE
- Geeignet für den Einbau von Europakarten (100 mm hoch) und Doppel-Europakarten (233,35 mm hoch)

HINWEIS

- EMV-Dichtsatz für Modulschienen bitte separat bestellen, siehe Seite 6.54
- Lochstreifen für Modulschienen bitte separat bestellen, siehe Seite 5.68
- Modulschiene hinten Mitte bitte separat bestellen, siehe Seite 5.68

Tischgehäuse – PropacPRO

HORIZONTALER KARTENAUSBAU

BESTELLINFORMATIONEN

				Horizontaler Kartenausbau		
				Kartenkorb	Frontrahmen zur EMV-Schirmung	Frontrahmen, ungeschirmt
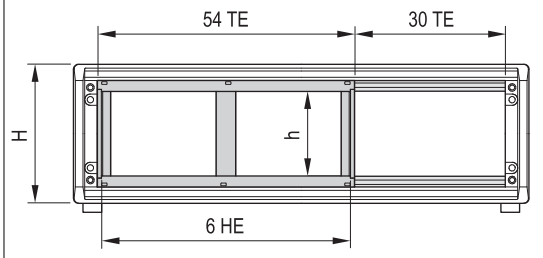				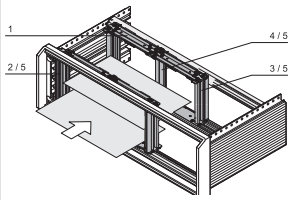	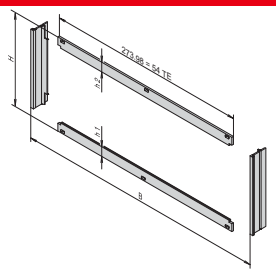	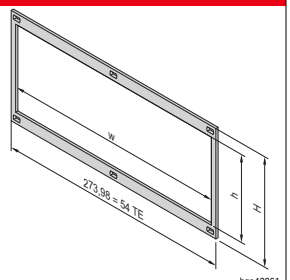
				Streben Zn-Druckguss; Modulschienen vorne und hinten; Gewindestreifen, St, verzinkt; Befestigungsmaterial; zum horizontalen Einbau von Doppel-Europakarten in 3 oder 4 HE hohe Baugruppenträger/Gehäuse; Platzbedarf 54 TE; **Frontrahmen zur EMV-Schirmung separat bestellen**	2 horizontale Blenden, Al, 2,5 mm, Frontseite eloxiert, Rückseite farbpassiviert; 2 vertikale Blenden, Al-Profil, passiviert; EMV-Dichtungen, (Stahl, rostfrei); Frontrahmen stellt den Kontakt zwischen Baugruppenträger und den Baugruppen her	Al, 2,5 mm, farblos eloxiert; Frontrahmen mit Ausbruch, lichte innere Breite w=266,35 mm
Höhe H HE	Nutzbare Höhe h TE	Ausbauvarianten Modulschiene, vorne	Modulschiene, hinten	VPE 1 Satz	VPE 1 Satz	1 Stück
3	20			**24564-117**	**24564-109**	34564-108
3	20			**24564-118**	**24564-109**	34564-109
4	28			**24564-217**	**24564-209**	**34564-208**
Montagewerkzeug, zur Montage der EMV-Dichtung (Stahl, rostfrei)			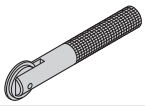	–	**24560-270**	–

* Zur direkten Backplanemontage

Bestell-Nr. in Fettdruck: versandfertig innerhalb von 2 Arbeitstagen
Bestell-Nr. in Normalschrift: versandfertig innerhalb von 10 Arbeitstagen

AUFSTELLFUß AUS KUNSTSTOFF

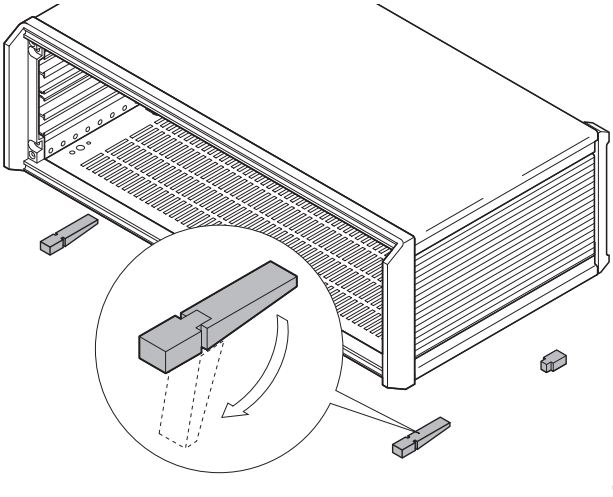

05806093

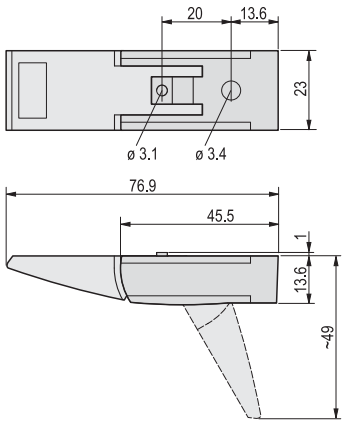

02906050

- Traglast 25 kg je Fuß
- Aufstellfüße können anstelle der standardmäßig montierten Gehäusefüße eingesetzt werden
- Befestigungslöcher im Gehäuseboden vorhanden

LIEFERUMFANG (Bausatz)

Pos.	Menge	Beschreibung
1	4	Fuß, PA UL 94 V-0
2	4	Rutschsicherung, TPE
3	2	Aufsteller, PA UL 94 V-0
4	1	Befestigungsmaterial

BESTELLINFORMATIONEN

Beschreibung		Bestell-Nr.
Aufstellfuß aus Kunststoff	anthrazit ähnlich RAL 7016, 4 Stück	**20603-002**
Aufstellfuß aus Kunststoff	silber ähnlich RAL 9006, 4 Stück	**20603-001**
Zylinderkopfschraube mit Schlitz M4 × 12, St, verzinkt, VPE 100 Stück		**21101-211**
Sechskantmutter M4, St, verzinkt, VPE 100 Stück		**21100-211**
Federscheibe A4, St, verzinkt, VPE 100 Stück		**21100-207**

AUFSTELLFUß AUS AL-DRUCKGUSS

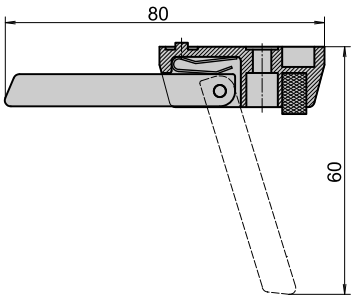

AZA43836

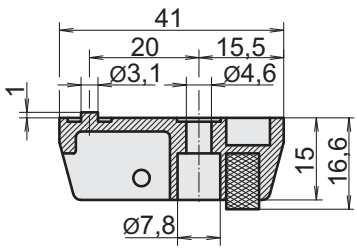

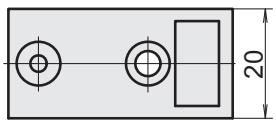

02908051

- Einsetzbar anstelle der Standardrundfüße
- Befestigungslöcher im Gehäuseboden vorhanden
- Sicherer Gehäusestand durch rutschfeste Gummieinlagen
- Traglast: 50 kg je Fuß, max. Gehäusegewicht 40 kg

BESTELLINFORMATIONEN

Beschreibung	Menge	Bestell-Nr.
Fuß mit Aufsteller, Al-Druckguss, silber	1 Stück (LLG 10)[1)]	**10603-002**
Fuß ohne Aufsteller, Al-Druckguss, silber	1 Stück (LLG 10)[1)]	**10603-001**
Zylinderkopfschraube mit Schlitz M4 × 12, St, verzinkt, VPE 100 Stück		**21101-211**
Sechskantmutter M4, St, verzinkt, VPE 100 Stück		**21100-211**
Federscheibe A4, St, verzinkt, VPE 100 Stück		**21100-207**

1) Bestell-Nr. beinhaltet 1 Stück. Lieferung erfolgt ausschließlich in Lieferlosgrößen (LLG): Bestellen Sie mindestens 10 Stück Füße oder ein Vielfaches davon

HINWEIS

- Lieferung erfolgt ausschließlich in Lieferlosgrößen

Tischgehäuse – PropacPRO

FÜHRUNGSSCHIENEN FÜR STECKBAUGRUPPEN UND KASSETTEN, EINTEILIG, NUTBREITE 2 MM

BESTELLINFORMATIONEN

	Für Steckbaugruppen und Kassetten "Standard"	Standard mit DIN-Stecker-Befestigung
Montage: - einclipsbar in Modulschienen aus Al-Profil - einclipsbar in 1,5 mm starke Bleche **Lagertemperatur** von -40 °C ... 130 °C	 06102001 bis 220 mm Länge, PBT, UL 94 V-0; ab 280 mm Länge, mehrteilig, Kopfstück PBT, UL 94 V-0, Mittelteil Al-Profil	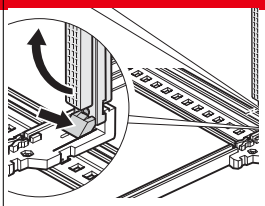 06102002 PBT, UL 94 V-0, rot, Steckverbinder wird direkt auf die Führungsschienen geclipst; nur für Europakarten 100 x 160 mm oder 100 x 220 mm

Leiterplatten-längen mm	Nutbreite mm	Farbe mm	VPE 10 Stück	1 Paar (LLG 10)[1]
70	2	rot	–	–
70	2	grau	–	–
160	2	rot	**24560-351**	**64560-074**
220	2	rot	**24560-353**	**64560-075**
280	2	rot	**24560-379**	–
340	2	rot	**24560-380**	–
Maßbilder siehe Seite			6.40	6.40

Zubehör

Befestigungsschraube, VPE 100 Stück 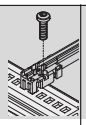	**24560-141**	**24560-141**
ESD-Clip, VPE 50 Stück Beschreibung siehe Seite 6.41	**24560-255**	**24560-255**

1) LLG (Lieferlosgröße): Bestell-Nr. beinhaltet 1 Stück, die Lieferung erfolgt aber ausschließlich in Lieferlosgrößen (LLG); bestellen Sie bitte mindestens die Stückzahl der LLG oder ein Vielfaches davon

2) Bestell-Nr. beinhaltet eine Verpackungseinheit (VPE); Lieferung erfolgt ausschließlich in VPE

Weitere Führungsschienen siehe Seite 6.35

Tischgehäuse – PropacPRO

FÜHRUNGSSCHIENEN TYP "ZUBEHÖR", EINTEILIG, NUTBREITE 2 MM UND 2,5 MM

BESTELLINFORMATIONEN

	Führungsschienen-Typ "Zubehör"	Führungsschienen-Typ "Zubehör" verstärkt	Führungsschienen-Typ Für schwere Baugruppen, Al-Profil, silber, stabile Ausführung
Montage: - einclipsbar in Modulschienen aus Al-Profil - einclipsbar in 1,5 mm starke Bleche **Lagertemperatur** von -40 °C ... 130 °C	 06102002	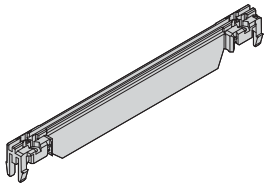 06102005	 06102005
	bis 220 mm Länge PBT, UL 94 V-0; ab 280 mm Länge, mehrteilig, Kopfstück PBT, UL 94V-0, Mittelteil Al-Profil	PBT, UL 94 V-0, rot; Unterzug der Führungsschienen dient zur Verstärkung	Al-Profil; wird mit Befestigungsschraube an die Modulschiene "heavy" angeschraubt

Leiterplatten-längen mm	Nutbreite mm	Farbe mm	VPE 10 Stück	1 Stück (LLG 50)	1 Stück (LLG 50)
100	2	rot	–	–	–
160	2	rot	**24560-373**	**64560-076**	–
160	2	grau	–	–	**34562-881**
220	2	rot	**24560-374**	**64560-078**	–
220	2	grau	–	–	**34562-882**
280	2	rot/ silber	**24560-375**	**64560-080**	**34562-883**
340	2	rot/ silber	**24560-376**	–	**34562-884**
400	2	silber		–	**34562-885**
160	2,5	silber	–	–	**34564-881**
220	2,5	silber	–	–	**34564-882**
280	2,5	silber	–	–	**34564-883**
340	2,5	silber	–	–	**34564-884**
400	2,5	silber	–	–	**34564-885**
Maßbilder siehe Seite			6.40	6.40	6.40

Zubehör

Befestigungs-schraube, VPE 100 Stück 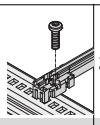	**24560-141**	**24560-141**	**24560-157**
ESD-Clip, VPE 50 Stück Beschreibung siehe Seite 6.41	**24560-255**	**24560-255**	–
Leiterplattensicherung C, rot, VPE 10 Stück, Beschreibung siehe Seite 6.41	**24560-377**	**24560-377**	–
Leiterplattengriff C, rot, VPE 10 Stück , Beschreibung siehe Seite 6.41	**24560-378**	**24560-378**	–
Beschriftungsstreifen für Leiterplattengriff, rot, VPE 1 Bogen = 438 Stück, Beschreibung siehe Seite 6.41	**60817-228**	**60817-228**	–
Codierung siehe Seite	6.41	6.41	–

1) LLG (Lieferlosgröße): Bestell-Nr. beinhaltet 1 Stück, die Lieferung erfolgt aber ausschließlich in Lieferlosgrößen (LLG); bestellen Sie bitte mindestens die Stückzahl der LLG oder ein Vielfaches davon

2) Bestell-Nr. beinhaltet eine Verpackungseinheit (VPE); Lieferung erfolgt ausschließlich in VPE

Weitere Führungsschienen siehe Seite 6.35

Tischgehäuse – PropacPRO

ZWISCHENWAND

BESTELLINFORMATIONEN

	Zwischenwand	
	Einbaurichtung bei EMV-Dichtung (Stahl, rostfrei)	Einbaurichtung bei EMV-Dichtung (Textil)
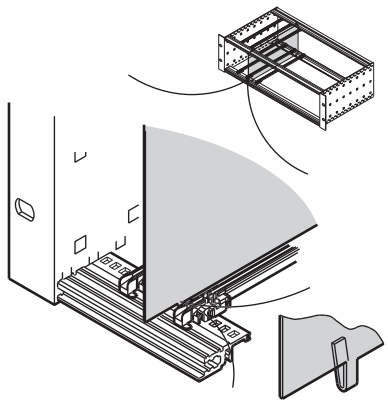 bpa45912	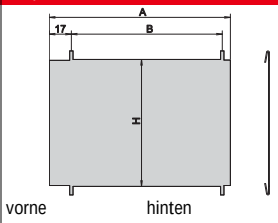 vorne hinten bpa45911	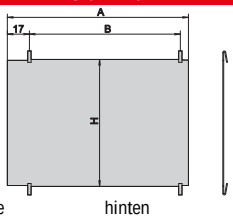 vorne hinten 06105078
	St, rostfrei, 1 mm, Montage durch Einclipsen in Modulschiene, Platzbedarf auf Bauelementeseite 2 mm; Einbaurichtung je nach Dichtungskonzept (EMV-Dichtung, Stahl rostfrei oder Textil) unterschiedlich; der nachträgliche Einbau der Zwischenwand in einen bereits montierten Baugruppenträger/ Gehäuse erfordert vorher die Demontage der Modulschienen; bei ungeschirmten Frontplatten sind beide Einbaurichtungen möglich	

Höhe HE	Tiefe mm	A mm	B mm	H mm	VPE 10 Stück
3	160	158,3	135,0	113,5	**34562-761**
3	220	218,3	195,0	113,5	**34562-762**
6	160	158,3	135,0	246,9	**34562-763**
6	220	218,3	195,0	246,9	**34562-764**

LUFTLEITBLECH FÜR SLOTS

BESTELLINFORMATIONEN

	Luftleitblech ohne Frontplatte	Luftleitblech mit Frontplatte U-Frontplatte für EMV-Dichtung (Textil)
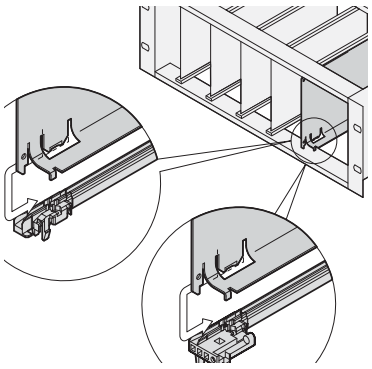 06101507	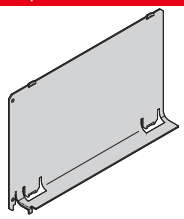 06108085	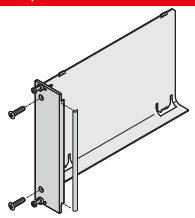 06108088
	Al, 1 mm, inkl. Befestigungsmaterial; verhindert einen Luftkurzschluss bei nicht belegten Steckplätzen; wird in die Nut der Führungsschienen eingeschoben	Luftleitblech Al, 1 mm, Frontplatte Al-Profil, 2,5 mm, Frontseite eloxiert, Rückseite leitfähig; EMV-Dichtung (Textil), Befestigungsmaterial verhindert einen Luftkurzschluss bei nicht belegten Steckplätzen; wird in die Nut der Führungsschienen eingeschoben

Tiefe mm	Breite TE	Höhe HE	1 Stück	1 Stück
160	4	3	**34562-823**	**20848-728**
160	4	6	**34562-826**	**20848-736**
160	8	3	**34562-833**	20848-730
160	8	6	**34562-836**	20848-738
160	12	3	**34562-843**	20848-732
160	12	6	**34562-846**	20848-740
220	4	3	**34562-824**	20848-729
220	4	6	34562-827	20848-737
220	8	3	34562-834	20848-731
220	8	6	34562-837	20848-739
220	12	3	34562-844	20848-733
220	12	6	34562-847	20848-741

Bestell-Nr. in Fettdruck: versandfertig innerhalb von 2 Arbeitstagen
Bestell-Nr. in Normalschrift: versandfertig innerhalb von 10 Arbeitstagen