MONTAGEPLATTEN

BESTELLINFORMATIONEN

			Montageplatte zur Befestigung schwerer Ausbauteile	
			Montageplatte über die **volle Breite**: Montage erfolgt an den Seitenwänden Montageplatte über die **Teilbreite**: Montage erfolgt an einer Seitenwand und Befestigungsstreifen oder mit 2 Befestigungsstreifen	Befestigungsstreifen für Teilbreiten
05812001			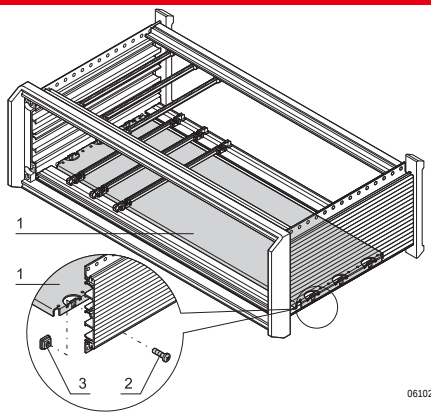 06102501 Al, 1,5 mm; bei Montage über Teilbreite Befestigungsstreifen separat bestellen	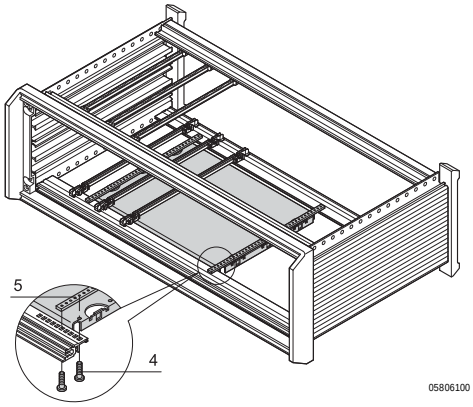 05806100 St, 2 mm, verzinkt; wird von vorn nach hinten auf die Modulschienen geschraubt; dient zur Befestigung von Montageplatten
Breite W TE	W mm	Leiterplattenlängen mm	1 Stück	1 Stück
42	217,99	160	**34562-746**	**30840-021**
42	217,99	220	**34562-750**	**30840-033**
63	324,67	160	**34562-747**	**30840-021**
63	324,67	220	**34562-751**	**30840-033**
84	431,35	160	**34562-748**	**30840-021**
84	431,35	220	**34562-752**	**30840-033**
84	431,35	340	**34562-760**	**30840-057**
Befestigungsmaterial für Montageplatte, VPE 1 Satz (Torx-Senkkopfschraube M4 × 5, St, verzinkt, 12 Stück; Schraube M4 × 6, St, verzinkt 10 Stück; Vierkantmutter, M4, St, verzinkt, 10 Stück)			**24560-184**	–
Befestigungsmaterial für Befestigungsstreifen der Montageplatte, Torx-Schraube M2,5 × 5, St, verzinkt, VPE 100 Stück			–	**24560-146**

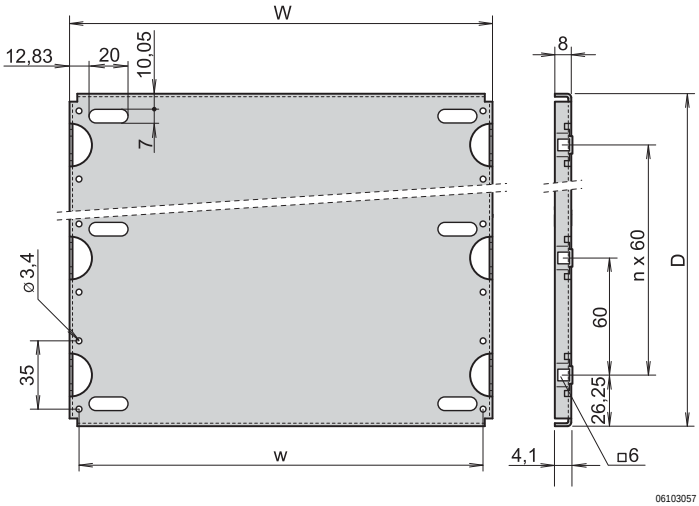

propacPRO:
D = Leiterplattenlänge - 47,5 mm; n = 1 bei Leiterplattenlänge 160 mm;
n = 2 bei Leiterplattenlänge 220 mm; n = 4 bei Leiterplattenlänge 340 mm;

HINWEIS

- Befestigungsmaterial für Montageplatte bitte separat bestellen
- Befestigungsstreifen bei Teilbreite erforderlich, bitte separat bestellen
- Andere Ausführungen auf Anfrage
- Maßbild Seitenwand mit Modulschiene siehe Seite 5.53

Tischgehäuse – PropacPRO

MODULSCHIENE MITTE TYP ST-C

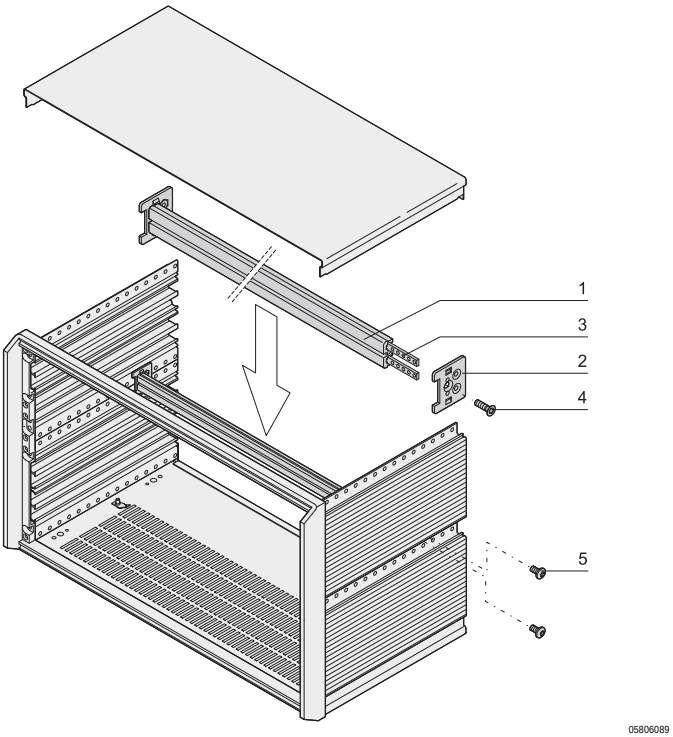

- Für indirekte Backplanemontage (mit Isolierstreifen)
- Für 6 HE-propacPRO-Gehäuse

LIEFERUMFANG (Bausatz, Pos. 1 bis 4 vormontiert)

Pos.	Menge	Beschreibung
1	1	Modulschiene, Al-Profil, eloxiert, Kontaktflächen leitfähig
2	2	Adapterblech, Al
3	2	Gewindestreifen M2,5, St, verzinkt
4	2	Senkkopfschraube, M4 x 14
5	4	Linsenkopfschraube M4 x 6

BESTELLINFORMATIONEN

Nutzbare Breite TE	Länge mm	Bestell-Nr.
84	431,8	**24575-474**
Isolierstreifen 84 TE, PBT UL 94 V-O, grau, VPE 10 Stück		**24560-884**

GEWINDESTREIFEN, LOCHSTREIFEN, ISOLIERSTREIFEN

BESTELLINFORMATIONEN

	Gewindestreifen M2,5		Gewindestreifen M3	Lochstreifen Pos. 1		Isolierstreifen	
	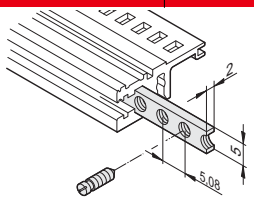			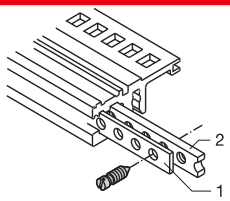		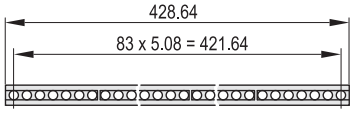	
	Gewindestreifen	wird zur Befestigung der Frontplatte an der Modulschiene benötigt; Halsschraube 12,3 mm verwenden, siehe Seite 6.64		Lochstreifen	zum Zentrieren von geschirmten Steckbaugruppen, Al, 1 mm, bitte Stiftschraube zum Fixieren separat bestellen	Isolierstreifen	zur isolierten Montage der Backplane; PBT UL 94 V-0, grau
Nutzbare Länge TE	Länge mm	1 Stück (LLG 10)[1]	1 Stück (LLG 10)[1]	Länge mm	1 Stück (LLG 10)[1]	Länge mm	VPE 10 Stück
28	146,82	**34561-328**	–	147,12	**30845-197**	144,20	**24560-828**
42	217,94	**34561-342**	–	218,24	**30845-211**	210,40	**24560-842**
63	324,62	**34561-363**	–	324,92	**30845-232**	316,88	**24560-863**
84	431,30	**34561-384**	**34561-484**	431,60	**30845-253**	428,64	**24560-884**
Zubehör							
Stiftschraube M2,5 x 8, VPE 100 Stück		**21100-276**	–		–		–
Stiftschraube M2,5 x 9, VPE 100 Stück		–	–		**21101-359**		–
Stiftschraube M3 x 8, VPE 100 Stück		–	**21100-646**		–		–

1) LLG (Lieferlosgröße): Bestell-Nr. beinhaltet 1 Stück, die Lieferung erfolgt aber ausschließlich in Lieferlosgrößen (LLG); bestellen Sie bitte mindestens die Stückzahl der LLG oder ein Vielfaches davon

2) Bestell-Nr. beinhaltet eine Verpackungseinheit (VPE); Lieferung erfolgt ausschließlich in VPE

Tischgehäuse – PropacPRO

Z-SCHIENE, LOCHSCHIENE

BESTELLINFORMATIONEN

		Z-Schiene für Steckverbinder EN 60603-2, DIN 41612 Pos. 1	31-polig, DIN 41617	Lochschiene EN 60603-2, DIN 41612 Pos. 1
		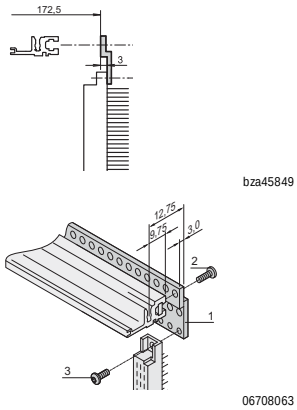 zur Steckverbindermontage bei ST- Modulschienen, Gewindestreifen und Schraube separat bestellen	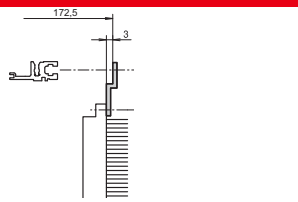 zur Steckverbindermontage bei ST- Modulschienen, Gewindestreifen und Schraube separat bestellen	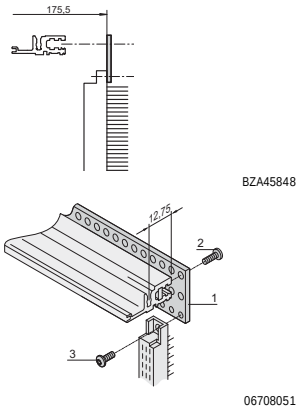 zur Steckverbindermontage bei VT- Modulschienen, Gewindestreifen und Schraube separat bestellen
Nutzbare Länge TE	Länge mm	1 Stück	1 Stück	VPE 4 Stück
28	142,24	**30822-033**	–	**20822-049**
42	213,36	**30822-047**	–	**20822-050**
60	304,80	**30822-065**	**30819-783**	**20822-047**
84	426,70	**30822-089**	**30819-808**	**20822-048**
Pos. 3, Linsenkopfschraube mit Torx zur Befestigung des Steckverbinders an der Lochschiene, M2,5 × 7, VPE 100 Stück		**24560-147**	**24560-147**	**24560-147**
Pos. 2, Linsenkopfschraube mit Torx, zur Befestigung der Lochschiene an der Modulschiene, M2,5 × 10, VPE 100 Stück		**24560-148**	**24560-148**	**24560-148**

Bestell-Nr. in Fettdruck: versandfertig innerhalb von 2 Arbeitstagen
Bestell-Nr. in Normalschrift: versandfertig innerhalb von 10 Arbeitstagen

Tischgehäuse – PropacPRO

GEMISCHTER AUSBAU (6 HE UND 2 X 3 HE ÜBEREINANDER)

BESTELLINFORMATIONEN

	Gemischter Ausbau Horizontale und vertikale Unterteilung (inkl. Frontplatte für EMV-Dichtung, Stahl, rostfrei)	Ungeschirmte Frontplatte, 6 HE, 2 TE Pos. 5	Frontplatte für EMV-Dichtung (Textil), 6 HE, 2 TE Pos. 5	Strebe für gemischten Ausbau Pos. 2
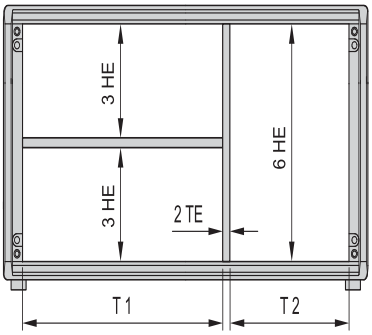 05806108	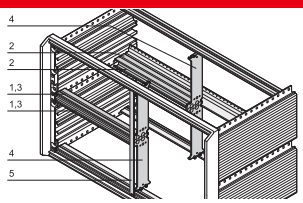 Pos. 1: 2 Modulschiene vorn (H-KD), Al-Profil, eloxiert; Pos 2: 2 Modulschienen hinten (AB), Al-Profil, eloxiert; Pos. 3: Gewindestreifen, St, verzinkt; Pos. 4: Zn-Druckgussstrebe; Pos. 5: Frontplatte 2 TE, 6 HE, geschirmt; mit EMV-Dichtung (St, rostfrei), (84:0 ohne Pos. 4, 6)	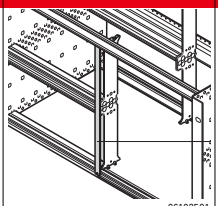 Al, 2,5 mm, Frontseite eloxiert, Rückseite farbpassiviert	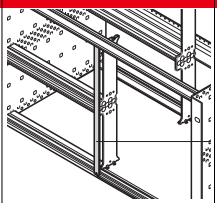 Al, 2,5 mm, U-Profil mit Klinkung, 6 HE/2 TE	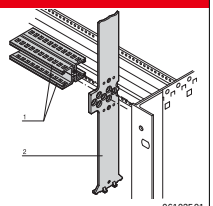 6 HE, Zn-Druckguss; Strebe wird in die Rasterlochung der Modulschienen eingehängt; Anschrauben der Strebe ist möglich
Breite Teilung T1:T2 TE	VPE 1 Satz	1 (LLG 5)	1 Stück (LLG 5)[1]	1 Stück
20:62	**24562-420**			
40:42	**24562-440**			
42:40	**24562-442**	**30847-472**	**30849-140**	**64560-010**
63:19	**24562-463**			
84:0	**24562-484**			
Senkkopfschraube mit Torx M4 × 14, verzinkt, VPE 100 Stück Befestigung Strebe/Modulschiene	–	–	–	**24560-145**
Linsenkopfschraube M2,5 × 10, St, verzinkt, VPE 100 Stück Befestigung Modulschiene/Strebe	–	–	–	**24560-179**
Halsschraube mit Kreuzschlitz/Schlitz M2,5 x 12,3, St, vernickelt, VPE 100 Stück	–	**21101-101**	**21101-101**	–
Halsschraube mit Kreuzschlitz/Schlitz M2,5, schwarz, verzinkt, VPE 100 Stück	–	**21101-102**	**21101-102**	–
Scheibe 2,7 x 5 x 1, PA 6, VPE 100 Stück	–	**21101-121**	**21101-121**	–
Textildichtung, Kern: Schaumstoff, Hülle: Textilmantel mit CuNi-Beschichtung, UL 94 V-0, VPE 10 Stück	–	–	**21101-855**	–

- Unterteilung des 6 HE Einbauraumes in folgende Bereiche:
  - 2 × 3 HE
  - 1 × 6 HE
- Geeignet für den Einbau von Europakarten (100 mm hoch) und Doppel-Europakarten (233,35 mm hoch)

HINWEIS

- EMV-Dichtsatz für Modulschienen bitte separat bestellen, siehe Seite 6.54
- Lochstreifen für Modulschienen bitte separat bestellen, siehe Seite 5.68
- Modulschiene hinten Mitte bitte separat bestellen, siehe Seite 5.68

Tischgehäuse – PropacPRO

HORIZONTALER KARTENAUSBAU

BESTELLINFORMATIONEN

				Horizontaler Kartenausbau		
				Kartenkorb	Frontrahmen zur EMV-Schirmung	Frontrahmen, ungeschirmt
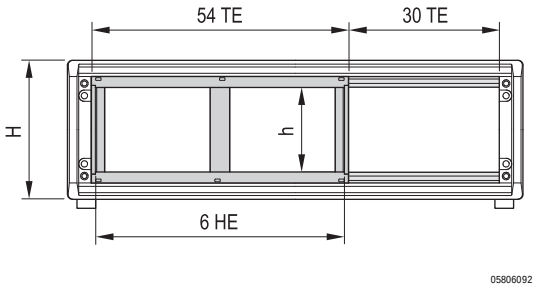				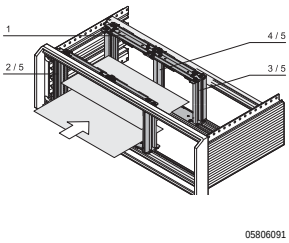	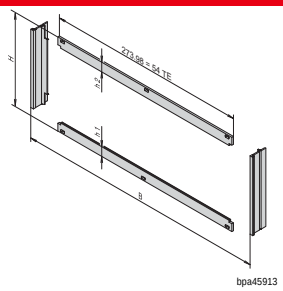	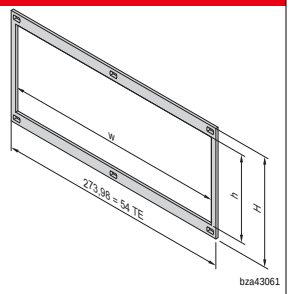
				Streben Zn-Druckguss; Modulschienen vorne und hinten; Gewindestreifen, St, verzinkt; Befestigungsmaterial; zum horizontalen Einbau von Doppel-Europakarten in 3 oder 4 HE hohe Baugruppenträger/Gehäuse; Platzbedarf 54 TE; **Frontrahmen zur EMV-Schirmung separat bestellen**	2 horizontale Blenden, Al, 2,5 mm, Frontseite eloxiert, Rückseite farbpassiviert; 2 vertikale Blenden, Al-Profil, passiviert; EMV-Dichtungen, (Stahl, rostfrei); Frontrahmen stellt den Kontakt zwischen Baugruppenträger und den Baugruppen her	Al, 2,5 mm, farblos eloxiert; Frontrahmen mit Ausbruch, lichte innere Breite w=266,35 mm
Höhe H HE	Nutzbare Höhe h TE	Ausbauvarianten Modulschiene, vorne	Modulschiene, hinten	VPE 1 Satz	VPE 1 Satz	1 Stück
3	20			**24564-117**	**24564-109**	34564-108
3	20			**24564-118**	**24564-109**	34564-109
4	28			**24564-217**	**24564-209**	**34564-208**
Montagewerkzeug, zur Montage der EMV-Dichtung (Stahl, rostfrei)			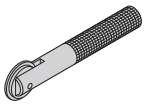	–	**24560-270**	–

* Zur direkten Backplanemontage

Tischgehäuse – PropacPRO

ZWISCHENWAND

BESTELLINFORMATIONEN

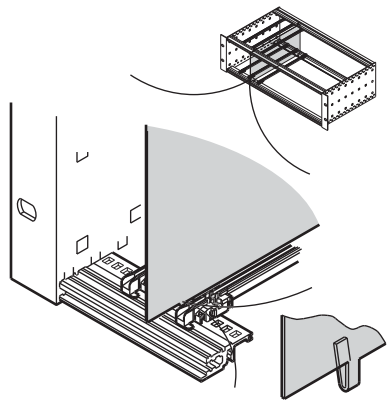
bpa45912

					Zwischenwand	
					Einbaurichtung bei EMV-Dichtung (Stahl, rostfrei)	Einbaurichtung bei EMV-Dichtung (Textil)
					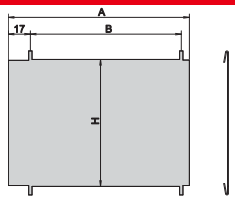 bpa45911	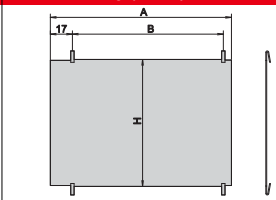 06105078
					St, rostfrei, 1 mm, Montage durch Einclipsen in Modulschiene, Platzbedarf auf Bauelementeseite 2 mm; Einbaurichtung je nach Dichtungskonzept (EMV-Dichtung, Stahl rostfrei oder Textil) unterschiedlich; der nachträgliche Einbau der Zwischenwand in einen bereits montierten Baugruppenträger/ Gehäuse erfordert vorher die Demontage der Modulschienen; bei ungeschirmten Frontplatten sind beide Einbaurichtungen möglich	
Höhe HE	Tiefe mm	A mm	B mm	H mm	VPE 10 Stück	
3	160	158,3	135,0	113,5	**34562-761**	
3	220	218,3	195,0	113,5	**34562-762**	
6	160	158,3	135,0	246,9	**34562-763**	
6	220	218,3	195,0	246,9	**34562-764**	

LUFTLEITBLECH FÜR SLOTS

BESTELLINFORMATIONEN

			Luftleitblech ohne Frontplatte	Luftleitblech mit Frontplatte U-Frontplatte für EMV-Dichtung (Textil)
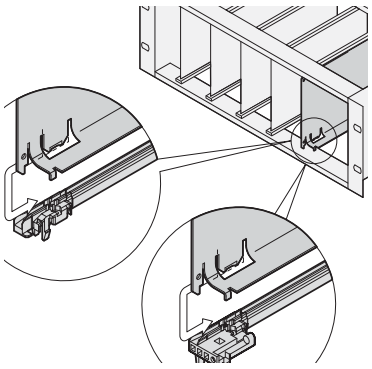 06101507			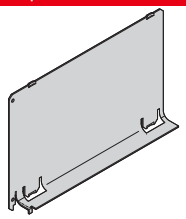 06108085	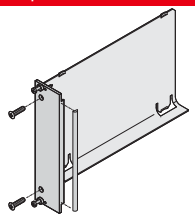 06108088
			Al, 1 mm, inkl. Befestigungsmaterial; verhindert einen Luftkurzschluss bei nicht belegten Steckplätzen; wird in die Nut der Führungsschienen eingeschoben	Luftleitblech Al, 1 mm, Frontplatte Al-Profil, 2,5 mm, Frontseite eloxiert, Rückseite leitfähig; EMV-Dichtung (Textil), Befestigungsmaterial verhindert einen Luftkurzschluss bei nicht belegten Steckplätzen; wird in die Nut der Führungsschienen eingeschoben
Tiefe mm	Breite TE	Höhe HE	1 Stück	1 Stück
160	4	3	**34562-823**	**20848-728**
160	4	6	**34562-826**	**20848-736**
160	8	3	**34562-833**	20848-730
160	8	6	**34562-836**	20848-738
160	12	3	**34562-843**	20848-732
160	12	6	**34562-846**	20848-740
220	4	3	**34562-824**	20848-729
220	4	6	34562-827	20848-737
220	8	3	34562-834	20848-731
220	8	6	34562-837	20848-739
220	12	3	34562-844	20848-733
220	12	6	34562-847	20848-741

Bestell-Nr. in Fettdruck: versandfertig innerhalb von 2 Arbeitstagen
Bestell-Nr. in Normalschrift: versandfertig innerhalb von 10 Arbeitstagen